โครงการติดตั้งระบบผลิตไฟฟ้าพลังงานแสงอาทิตย์

บริเวณโรงเรียนเมืองพัทยา 10แห่ง เมืองพัทยา
ตำบลนาเกลือ อำเภอบางละมุง จังหวัดชลบุรี

ออกแบบโดย

สำนักช่าง เมืองพัทยา

สำนักงานช่าง
ศาลาว่าการเมืองพัทยา

โครงการติดตั้งระบบผลิตไฟฟ้าพลังงานแสงอาทิตย์บริเวณโรงเรียนเมืองพัทยา 10แห่ง เมืองพัทยา ตำบลนาเกลือ อำเภอบางละมุง จังหวัดชลบุรี

ลำดับ/เรียบแบบ :

นายสิทธิเดช สกุลนิพน
นายช่างไฟฟ้าชำนาญงาน

วิศวกรไฟฟ้า :

นายเศรษฐวัศมิ์ สุนิพัฒน์
วิศวกรไฟฟ้าปฏิบัติการ

หัวหน้าฝ่ายสาธารณูปโภค :

นายสมปอง ปลื้มสุข
หัวหน้าฝ่ายสาธารณูปโภค

ตรวจ :

นายรัชเดช แจ้งเหล็ง
ผู้อำนวยการส่วนการโยธา

ตรวจ :

นายอนุวัตร ทองคำ
ผู้อำนวยการสำนักช่าง

ตรวจ :

นายเกียรติศักดิ์ ศรีวงษ์ชัย
ปลัดเมืองพัทยา

อนุมัติ :

นายปรมเศวร์ งามพิเชษฐ์
นายกเมืองพัทยา

แบบแสดง :

ปกนำ

วันที่ : 23/4/69
แผนที่ :
แบบเลขที่ : 19/69

สถานที่ปลูกสร้าง เมืองพัทยา

สารบัญแบบ

แผ่นที่	แบบแสดง
1-10	แปลน โรงเรียนเมืองพัทยา 1
11-20	แปลน โรงเรียนเมืองพัทยา 2
21-30	แปลน โรงเรียนเมืองพัทยา 3
31-40	แปลน โรงเรียนเมืองพัทยา 4
41-50	แปลน โรงเรียนเมืองพัทยา 6
51-60	แปลน โรงเรียนเมืองพัทยา 7
61-70	แปลน โรงเรียนเมืองพัทยา 8
71-80	แปลน โรงเรียนเมืองพัทยา 9
81-90	แปลน โรงเรียนเมืองพัทยา 10
91-111	แปลน โรงเรียนเมืองพัทยา 11

สำนักงานช่าง
ศาลาว่าการเมืองพัทยา

โครงการติดตั้งระบบผลิตไฟฟ้าพลังงานแสงอาทิตย์ปิดบน
โรงเรียนเมืองพัทยา เมืองพัทยา
อำเภอบางเสร่ จังหวัดสมุทรปราการ

ตำรวจ/เขียนแบบ :
นายสิทธิเดช สกุลนิพน
นายช่างไฟฟ้าชำนาญงาน

วิศวกรไฟฟ้า :
นายเศรษฐวัฒน์ คุณิพัฒน์
วิศวกรไฟฟ้าปฏิบัติการ

หัวหน้าฝ่ายสาธารณูปโภค :
นายสมปอง ปลื้มสุข
หัวหน้าฝ่ายสาธารณูปโภค

ตรวจ :
นายรัชเดช แจ้งเหล็ง
ผู้อำนวยการส่วนการโยธา

ตรวจ :
นายอนุวัตร ทองคำ
ผู้อำนวยการสำนักช่าง

ตรวจ :
นายเกียรติศักดิ์ ศรีวงษ์ชัย
ปลัดเมืองพัทยา

อนุมัติ :
นายปรมเดชร์ งามพิเชษฐ์
นายเมืองพัทยา

แบบแสดง :
สารบัญ
แบบโรงเรียนเมืองพัทยา 1-11

วันที่ : 23/7/69
แผ่นที่ :
แบบเลขที่ : 19/69
สถานที่ปลูกสร้าง เมืองพัทยา

โครงการติดตั้งระบบผลิตไฟฟ้าพลังงานแสงอาทิตย์บริเวณ

โรงเรียนเมืองพัทยา 1

ออกแบบโดย

สำนักช่าง เมืองพัทยา

สำนักงานช่าง
ศาลากลางเมืองพัทยา

โครงการติดตั้งระบบผลิตไฟฟ้าพลังงานแสงอาทิตย์บริเวณ
โรงเรียนเมืองพัทยา 1
ตำบลนาเกลือ อำเภอบางละมุง จังหวัดชลบุรี

พื้นที่ก่อสร้างบริเวณ
โรงเรียนเมืองพัทยา 1

สำรวจ/เขียนแบบ :
นายสิทธิเดช สกุลนิพน
นายช่างไฟฟ้าชำนาญงาน

วิศวกรไฟฟ้า :
นายเศรษฐวัศน์ อุนิพัฒน์
วิศวกรไฟฟ้าปฏิบัติการ

หัวหน้าฝ่ายสาธารณูปโภค :
นายสมปอง ปลื้มสุข
หัวหน้าฝ่ายสาธารณูปโภค

ตรวจ :
นายจัชเดช แจ้งเหล็ง
ผู้อำนวยการส่วนการโยธา

ตรวจ :
นายอนุวัตร ทองคำ
ผู้อำนวยการสำนักช่าง

ตรวจ :
นายเกียรติศักดิ์ ศรีวงษ์วัน
ปลัดเมืองพัทยา

อนุมัติ :
นายปรนเศาร์ งามพิเชษฐ์
นายเมืองพัทยา

แบบแสดง :
ปกนำ
โรงเรียนเมืองพัทยา 1

วันที่ : 23/4/69	แผ่นที่ : 1/111
แบบเลขที่ : 19/69	

สถานที่ปลูกสร้าง เมืองพัทยา

โรงเรียน เมือง พัทยา 1 180.00 kWp
จำนวนแผง = 300 แผง

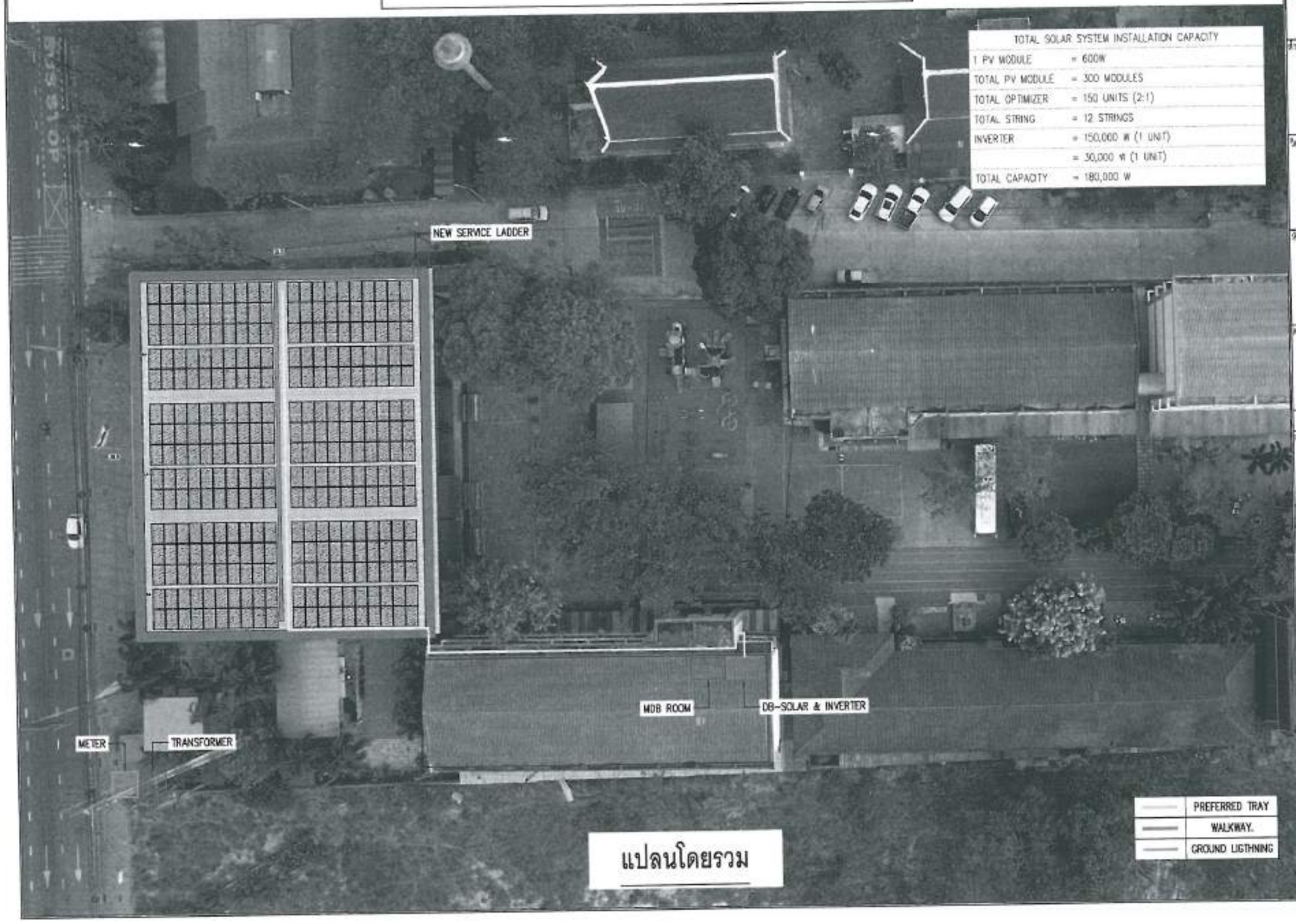

TOTAL SOLAR SYSTEM INSTALLATION CAPACITY	
1 PV MODULE	= 600W
TOTAL PV MODULE	= 300 MODULES
TOTAL OPTIMIZER	= 150 UNITS (2:1)
TOTAL STRING	= 12 STRINGS
INVERTER	= 150,000 W (1 UNIT)
	= 30,000 W (1 UNIT)
TOTAL CAPACITY	= 180,000 W

แปลนโดยรวม

สำนักงานช่าง
ศาลากลางเมืองพัทยา

โครงการติดตั้งระบบผลิตไฟฟ้าพลังงานแสงอาทิตย์บริเวณ
โรงเรียนเมืองพัทยาแห่ง เมืองพัทยา
ตำบลนาเกลือ อำเภอบางละมุง จังหวัดชลบุรี

พื้นที่ของร้างบริเวณ
โรงเรียนเมืองพัทยา 1

สำรวจ/เขียนแบบ :
นายสิทธิเดช ตกุลนิพน
นายช่างไฟฟ้าชำนาญงาน

วิศวกรไฟฟ้า :
นายเศรษฐรัตน์ สุนิพัฒน์
วิศวกรไฟฟ้าปฏิบัติการ

หัวหน้าฝ่ายสาธารณูปโภค :
นายสมปอง ปลื้มสุข
หัวหน้าฝ่ายสาธารณูปโภค

ตรวจ :
นายรัชเดช แจ้งเหล็ง
ผู้อำนวยการด่วนการโยธา

ตรวจ :
นายอนุวัตร ทองคำ
ผู้อำนวยการสำนักช่าง

ตรวจ :
นายเกียรติศักดิ์ ศรีวงษ์ชัย
ปลัดเมืองพัทยา

อนุมัติ :
นายปรนเศรษฐ์ งามพิเชษฐ์
นายกเมืองพัทยา

แบบแสดง :
แปลนโดยรวม
โรงเรียนเมืองพัทยา 1

วันที่ : 23/4/69
แบบเลขที่ : 19/69
แผ่นที่ : 2/111

ตกแต่งปลูกสร้าง เมืองพัทยา

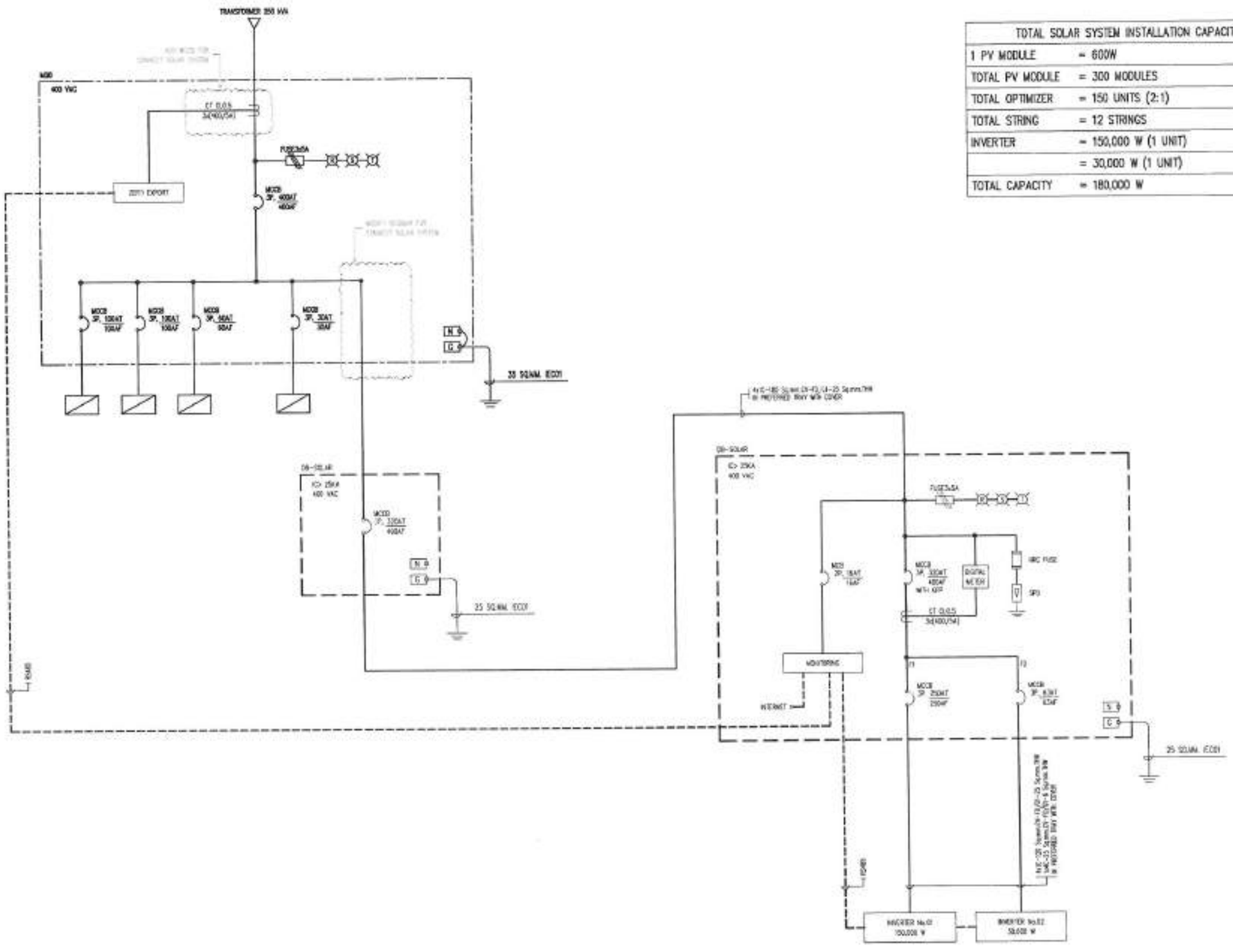

TOTAL SOLAR SYSTEM INSTALLATION CAPACITY	
1 PV MODULE	= 600W
TOTAL PV MODULE	= 300 MODULES
TOTAL OPTIMIZER	= 150 UNITS (2:1)
TOTAL STRING	= 12 STRINGS
INVERTER	= 150,000 W (1 UNIT)
	= 30,000 W (1 UNIT)
TOTAL CAPACITY	= 180,000 W

SINGLE LINE DIAGRAM

สำนักงานช่าง
ศาลากลางเมืองพัทยา

โครงการติดตั้งระบบผลิตไฟฟ้าพลังงานแสงอาทิตย์เพื่อใช้ในการเลี้ยงเมืองพัทยา
ตำบลนาเกลือ อำเภอบางละมุง จังหวัดชลบุรี

พื้นที่ก่อสร้างบริเวณ
โรงเรียนเมืองพัทยา 1

สำรวจ/เขียนแบบ :
นายสิทธิเดช สกุลนิพน
นายช่างไฟฟ้าชำนาญงาน

วิศวกรไฟฟ้า :
นายเศรษฐรัศมิ์ สุนิพัฒน์
วิศวกรไฟฟ้าปฏิบัติการ

หัวหน้าฝ่ายสาธารณูปโภค :
นายสมปอง ปลื้มสุข
หัวหน้าฝ่ายสาธารณูปโภค

ตรวจ :
นายรัชเดช แจ้งแสง
ผู้อำนวยการส่วนการโยธา

ตรวจ :
นายอนุวัตร ทองคำ
ผู้อำนวยการสำนักช่าง

ตรวจ :
นายเกียรติศักดิ์ ศรีวงษ์ชัย
ปลัดเมืองพัทยา

อนุมัติ :
นายปรมเศรษฐ์ งามพิเชษฐ์
นายกเมืองพัทยา

แบบแสดง :
SINGLE LINE DIAGRAM
โรงเรียนเมืองพัทยา 1

วันที่ : 23/4/69
แผ่นที่ : 3/111
แบบเลขที่ : 19/69

สถานที่ปลูกสร้าง เมืองพัทยา

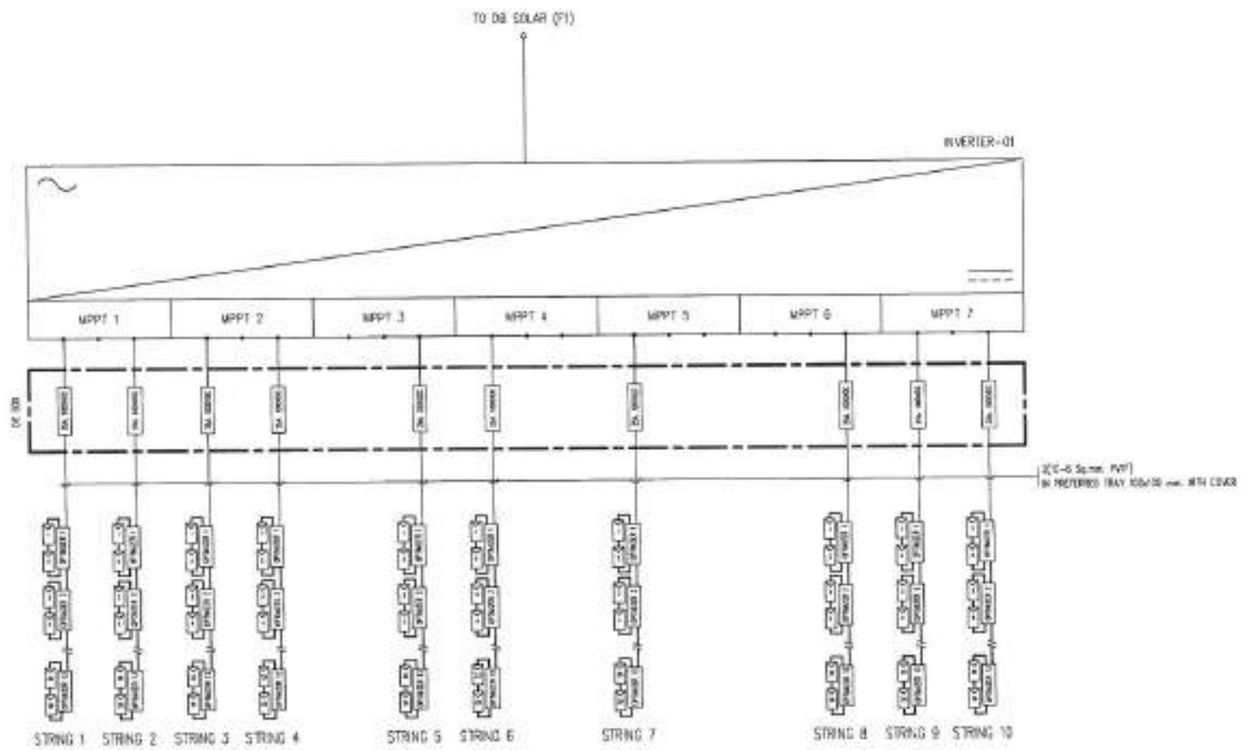

DETAIL INVERTER 01

SCALE NTS.

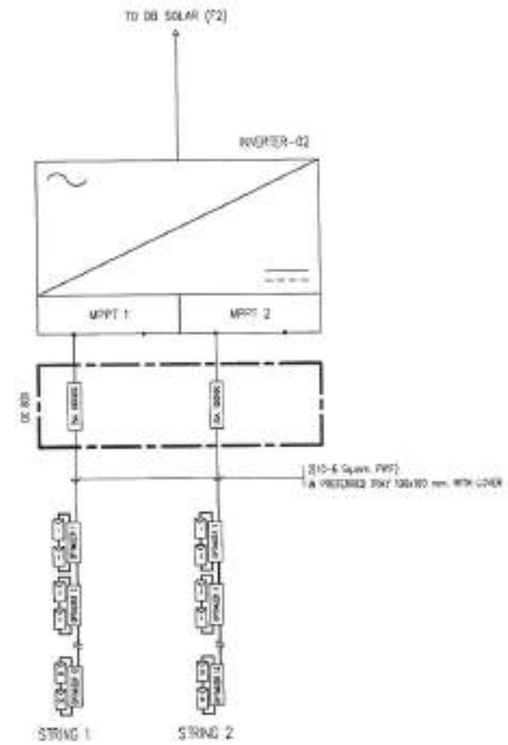

DETAIL INVERTER 02

SCALE NTS.

SINGLE LINE INVERTER

สำนักงานช่าง
ศาลากลางจังหวัดเมืองพัทยา

โรงเรียนเมืองพัทยา 1

พื้นที่ก่อสร้างบริเวณ
โรงเรียนเมืองพัทยา 1

สำรวจ/เขียนแบบ :
นายศิลปิเดช สกุลนิตน
นายช่างไฟฟ้าชำนาญงาน

วิศวกรไฟฟ้า :
นายเศรษฐรัศมี สุนิพัฒน์
วิศวกรไฟฟ้าปฏิบัติการ

หัวหน้าฝ่ายสาธารณูปโภค :
นายสมปอง ปลื้มสุข
หัวหน้าฝ่ายสาธารณูปโภค

ตรวจ :
นายรัชเดช แจ้งเหล็ง
ผู้อำนวยการส่วนการใช้ยา

ตรวจ :
นายอนุโรจ ทองคำ
ผู้อำนวยการสำนักช่าง

ตรวจ :
นายเกียรติศักดิ์ ศรีวงษ์ชัย
ปลัดเมืองพัทยา

อนุมัติ :
นายปรนเศรษฐ์ งามพิเชษฐ์
นายเมืองพัทยา

แบบแสดง :
DETAIL INVERTER
โรงเรียนเมืองพัทยา 1

วันที่ : 23/4/69
แผ่นที่ : 4/111
แบบเลขที่ : 19/69

สถานที่ปลูกสร้าง เมืองพัทยา

โรงเรียน เมือง พัทยา 1 180.00 kWp
จำนวนแผง = 300 แผง

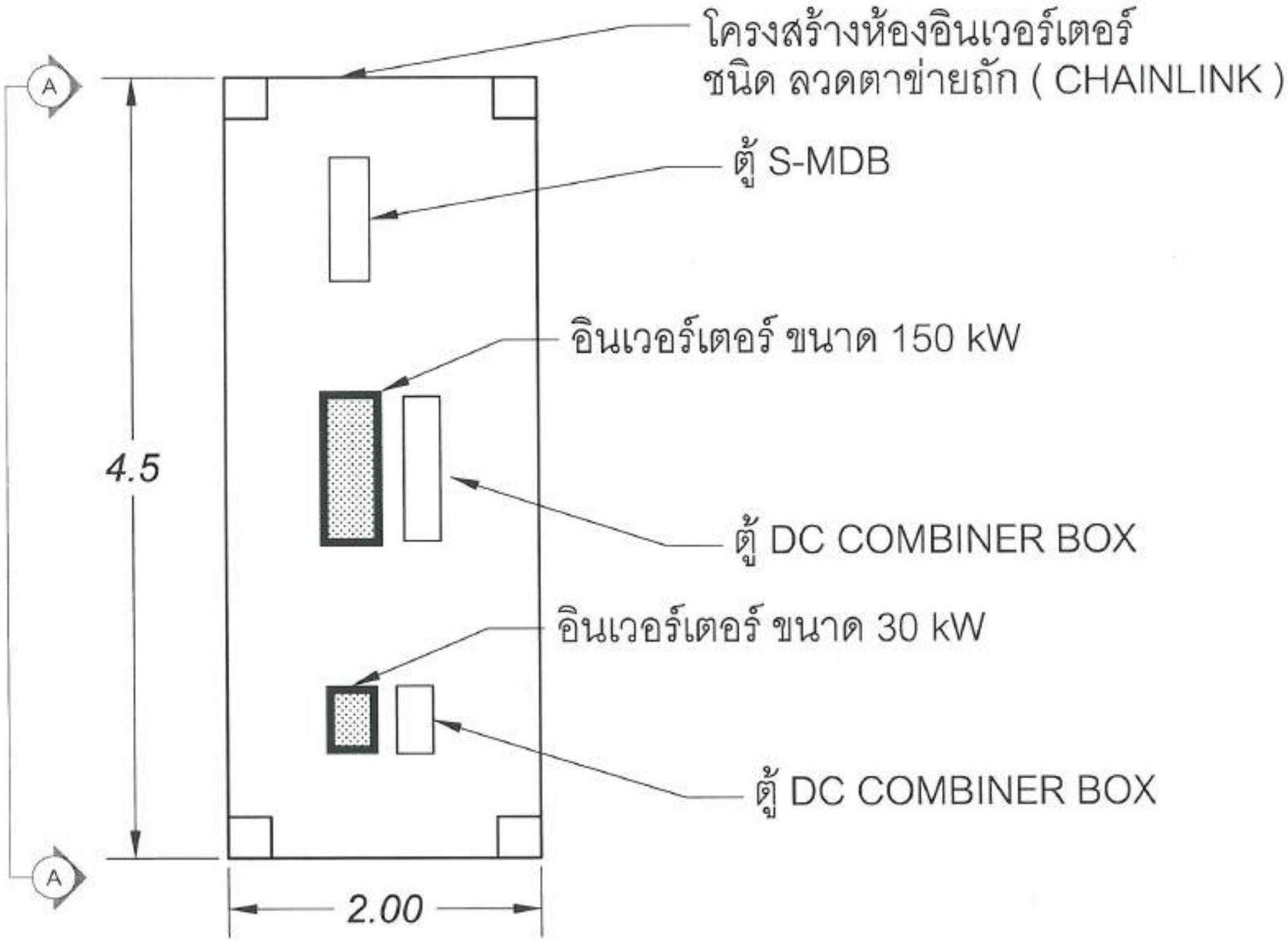

แปลน ห้อง อินเวอร์เตอร์

สำนักงานช่าง
ศาลาว่าการเมืองพัทยา

โรงเรียนเมืองพัทยา 1

ชำรวจ/เขียนแบบ :
นายสิทธิเดช สกุลนิพน
นายช่างไฟฟ้าชำนาญงาน

วิศวกรไฟฟ้า :
นายเศรษฐรัศมิ์ สุนิพัฒน์
วิศวกรไฟฟ้าปฏิบัติการ

หัวหน้าฝ่ายสายสนุปโภค :
นายสมปอง ปลื้มสุข
หัวหน้าฝ่ายสายสนุปโภค

ตรวจ :
นายรัชเดช แจ้งเหลือง
ผู้อำนวยการส่วนการโยธา

ตรวจ :
นายธนุวัตร ทองคำ
ผู้อำนวยการสำนักช่าง

ตรวจ :
นายเกียรติศักดิ์ ศรีวงษ์ชัย
ปลัดเมืองพัทยา

อนุมัติ :
นายปรเมศวร์ งามศิเชษฐ์
นายกเมืองพัทยา

แบบแสดง :
INVERTER STATION (TOP VIEW)
โรงเรียนเมืองพัทยา 1

วันที่ : 23/4/69
แผ่นที่ : S/111
แบบเลขที่ : 19/69
สถานที่ปลูกสร้าง เมืองพัทยา

โรงเรียน เมือง พัทยา 1 180.00 kWp
จำนวนแผง = 300 แผง

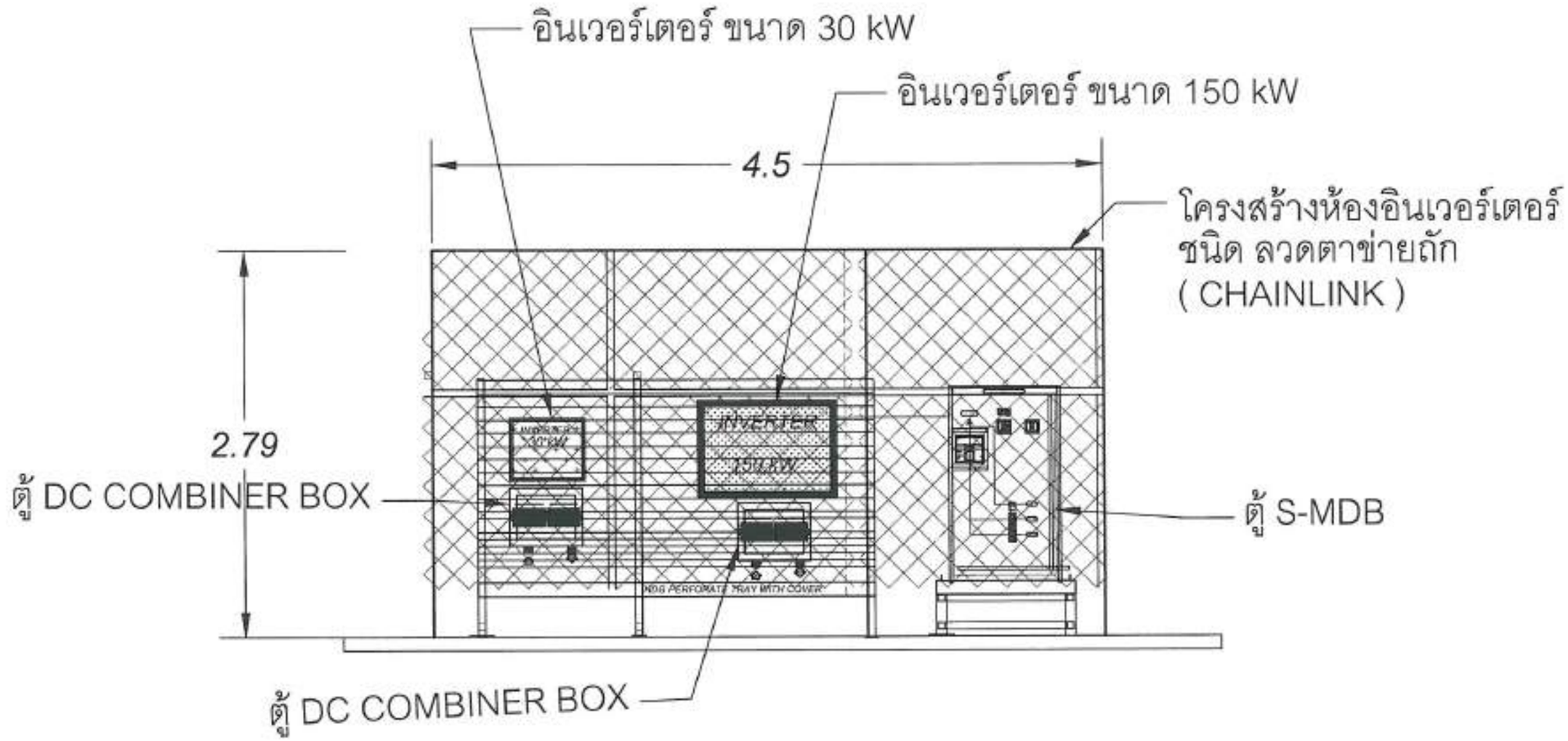

ภาพด้านข้าง A-A
แปลน ห้อง อินเวอร์เตอร์

สำนักงานช่าง
ศาลากลางเมืองพัทยา

โครงการติดตั้งระบบผลิตไฟฟ้าพลังงานแสงอาทิตย์ชนิด
โรงเรียนเมืองพัทยา(วงเล็ก เมืองพัทยา
ต้นแบบจังหวัด ต้นแบบภาคตะวันออก จังหวัดชลบุรี

ที่ปรึกษาโครงการ
โรงเรียนเมืองพัทยา 1

ตำแหน่งวิศวกร :
นายสิงหนิตย์ สกุลนิพนธ์
นายช่างไฟฟ้าชำนาญงาน

วิศวกรไฟฟ้า :
นายเศรษฐรักษ์ สุนิพัฒน์
วิศวกรไฟฟ้าปฏิบัติการ

หัวหน้าฝ่ายสถาปนิก :
นายสมปอง ปลื้มสุข
หัวหน้าฝ่ายสถาปนิก

ตรวจ :
นายรัชเดช แจ้งเมล็ง
ผู้อำนวยการส่วนการโยธา

ตรวจ :
นายธนุรัตน์ ทองคำ
ผู้อำนวยการสำนักช่าง

ตรวจ :
นายเบ็ญจศิลศักดิ์ ศรีวงษ์ชัย
ปลัดเมืองพัทยา

อนุมัติ :
นายปรเมศวร์ งามพิเชษฐ์
นายกเมืองพัทยา

แบบแสดง :
INVERTER STATION (SECTION A-A)
โรงเรียนเมืองพัทยา 1

วันที่ : 09/8/67
แผ่นที่ : E/111
แบบเลขที่ : 19/67

สถานีปฏิบัติงาน เมืองพัทยา

โรงเรียน เมือง พัทยา 1 180.00 kWp
จำนวนแผง = 300 แผง

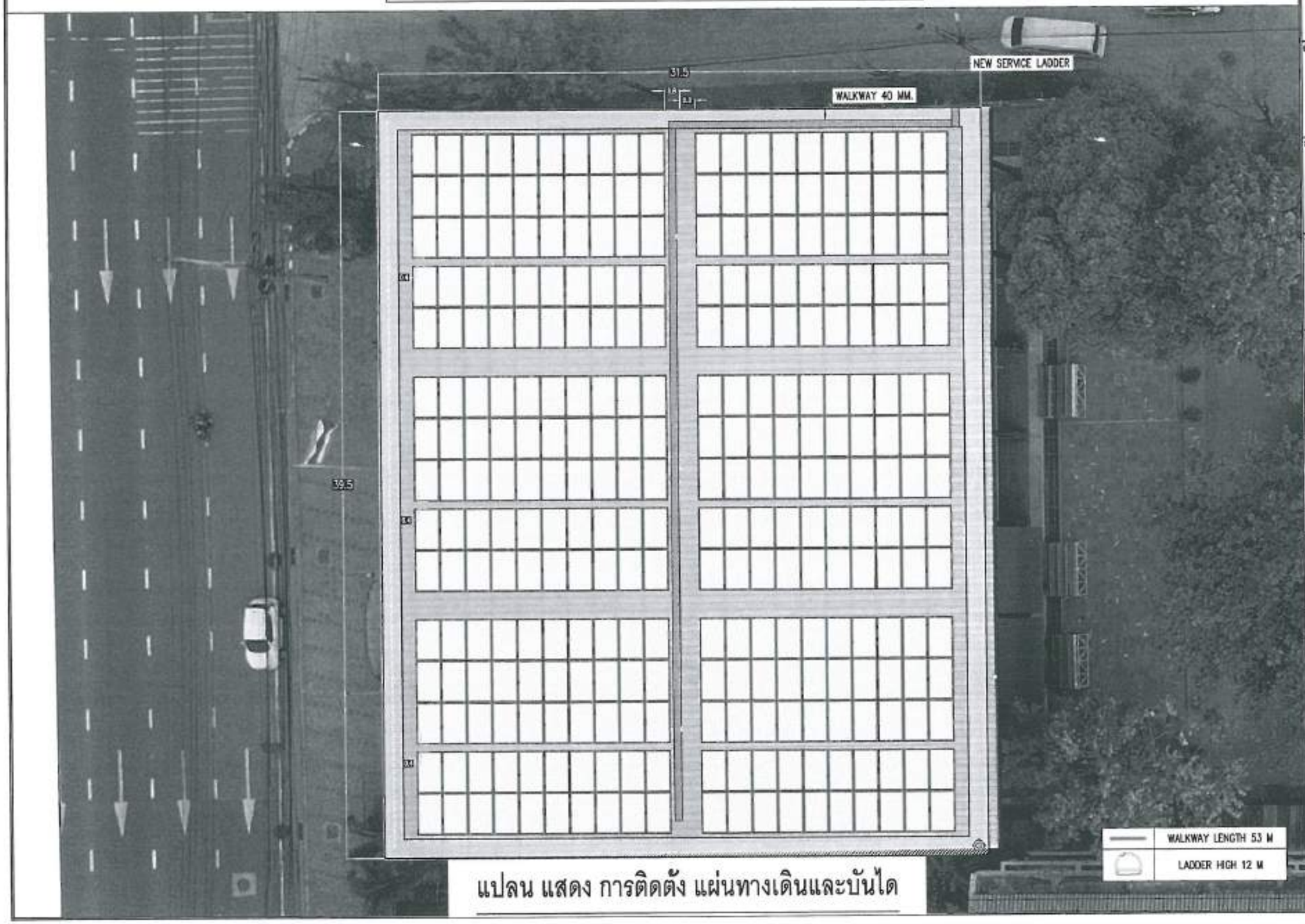

แปลน แสดง การติดตั้ง แผ่นทางเดินและบันได

สำนักงานช่าง
สาขาว่าการเมืองพัทยา

โครงการติดตั้งระบบผลิตไฟฟ้าพลังงานแสงอาทิตย์ประเภท
โรงเรียนเมืองพัทยาอนุบาล เมืองพัทยา
ตำบลนาเกลือ อำเภอบางละมุง จังหวัดชลบุรี

พื้นที่ก่อสร้างบริเวณ
โรงเรียนเมืองพัทยา 1

ตำรวจ/เขียนแบบ :
นายสิทธิเดช สกุลนิพน
นายช่างไฟฟ้าชำนาญงาน

วิศวกรไฟฟ้า :
นายเศรษฐรัศมิ์ ศุนิพัฒน์
วิศวกรไฟฟ้าปฏิบัติการ

หัวหน้าฝ่ายสาธารณูปโภค :
นายสมปอง ปลื้มสุข
หัวหน้าฝ่ายสาธารณูปโภค

ตรวจ :
นายรัชเดช แจ้งเมลือง
ผู้อำนวยการส่วนการโยธา

ตรวจ :
นายอนุวัตร ทองคำ
ผู้อำนวยการสำนักช่าง

ตรวจ :
นายเกียรติศักดิ์ ศรีวงษ์ชัย
ปลัดเมืองพัทยา

อนุมัติ :
นายปรนเศรษ์ งามพิเชษฐ์
นายกเมืองพัทยา

แบบแสดง :
WALKWAY & SERVICE LADDER
โรงเรียนเมืองพัทยา 1

วันที่ : 20/4/69	แผ่นที่ : 7/111
แบบเลขที่ : 19/69	

สถานที่ปฏิบัติงาน เมืองพัทยา

โรงเรียน เมือง พัทยา 1 180.00 kWp
จำนวนแผง = 300 แผง

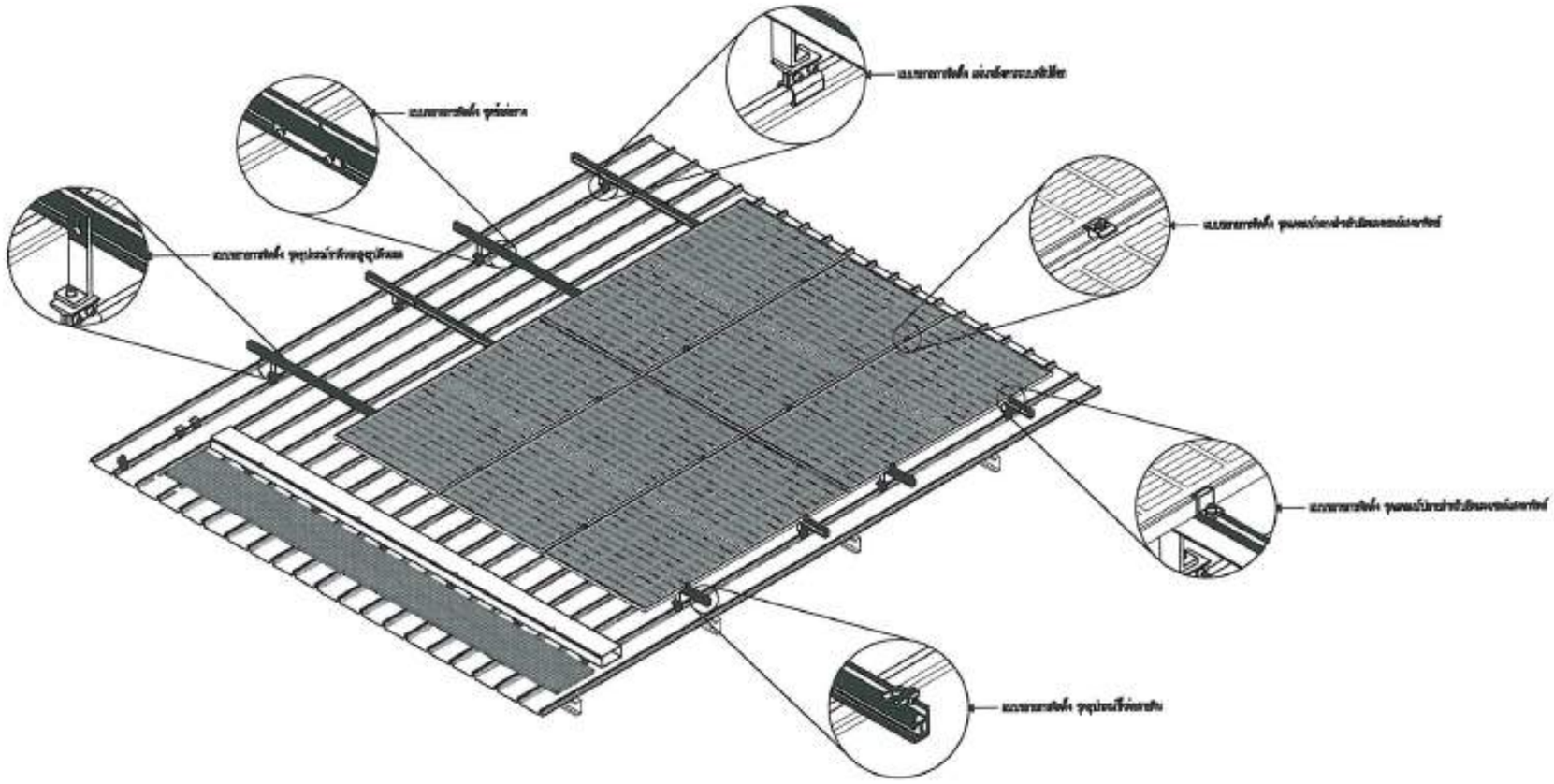

แบบตัวอย่างการติดตั้งแผงโซล่าเซลล์

SCALE 1:50

สำนักงานช่าง
สำนักการเมืองพัทยา

โครงการติดตั้งระบบผลิตไฟฟ้าพลังงานแสงอาทิตย์ประเภท
โรงเรียนเมืองพัทยาของแต่ง เมืองพัทยา
ตำบลนาเกลือ อำเภอบางละมุง จังหวัดชลบุรี

ที่ปรึกษาโครงการ
โรงเรียนเมืองพัทยา 1

ตรวจ/เห็นชอบ :
นายสิทธิเดช สกุลนิคม
นายช่างไฟฟ้าชำนาญงาน

วิศวกรไฟฟ้า :
นายเศรษฐวีร์ณัฐ อุณหัสณ์
วิศวกรไฟฟ้าปฏิบัติการ

หัวหน้าฝ่ายสาธารณูปโภค :
นายสมปอง ปลื้มสุข
หัวหน้าฝ่ายสาธารณูปโภค

ตรวจ :
นายวิรเดช แจ้งเหล็ง
ผู้อำนวยการส่วนการโยธา

ตรวจ :
นายชนุวัฒ ทองคำ
ผู้อำนวยการสำนักช่าง

ตรวจ :
นายเกียรติศักดิ์ ศรีวงษ์ชัย
ปลัดเมืองพัทยา

อนุมัติ :
นายปรเมศวร์ งามศิริชยุ์
นายกเมืองพัทยา

แบบแสดง :
WALKWAY & SERVICE LADDER
โรงเรียนเมืองพัทยา 1

วันที่ : 23/4/69
แผ่นที่ : 8/111
แบบเลขที่ : 19/69

สถานีประปาชลาง เมืองพัทยา

โรงเรียน เมือง พัทยา 1 180.00 kWp
จำนวนแผง = 300 แผง

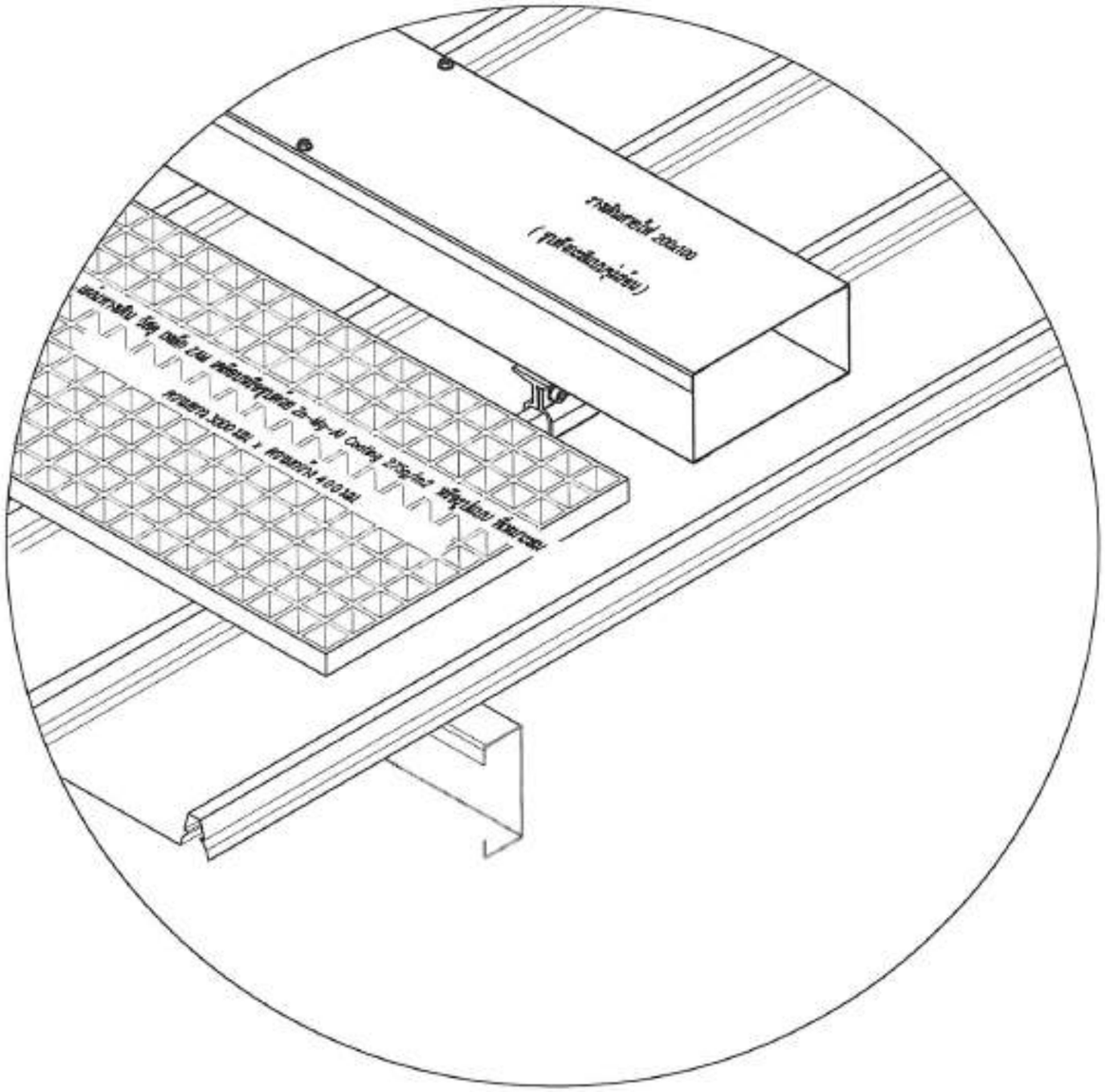

แบบตัวอย่างการติดตั้งแผ่นทางเดิน

SCALE

โรงเป็นมาตราส่วน

สำนักงานช่าง
ศาลาว่าการเมืองพัทยา

โครงการติดตั้งระบบผลิตไฟฟ้าพลังงานแสงอาทิตย์ประเภท
โรงเรียนเมืองพัทยาระยอง เมืองพัทยา
ตำบลนาเกลือ อำเภอบางละมุง จังหวัดชลบุรี

พื้นที่ก่อสร้างบริเวณ
โรงเรียนเมืองพัทยา 1

สำรวจ/เขียนแบบ :
นายสิทธิเดช สกุลนิพนธ
นายช่างไฟฟ้าชำนาญงาน

วิศวกรไฟฟ้า :
นายเศรษฐวัศมิ์ ศุภิพัฒน์
วิศวกรไฟฟ้าปฏิบัติการ

หัวหน้าฝ่ายสาธารณูปโภค :
นายสมปอง ปลื้มสุข
หัวหน้าฝ่ายสาธารณูปโภค

ตรวจ :
นายรัชเดช แจ้งแหล้ง
ผู้อำนวยการส่วนการโยธา

ตรวจ :
นายอนุวัตร ทองคำ
ผู้อำนวยการสำนักช่าง

ตรวจ :
นายเกียรติศักดิ์ ศรีวงษ์ชัย
ปลัดเมืองพัทยา

อนุมัติ :
นายปรมเศรษฐ์ งามพิเชษฐ์
นายเมืองพัทยา

แบบแสดง :
WALKWAY & SERVICE LADDER
โรงเรียนเมืองพัทยา 1

วันที่ : 23/4/69
แผ่นที่ : 9/111
แบบเลขที่ : 19/4/69

สถานที่ปฏิบัติงาน เมืองพัทยา

โรงเรียน เมือง พัทยา 1 180.00 kWp
จำนวนแผง = 300 แผง

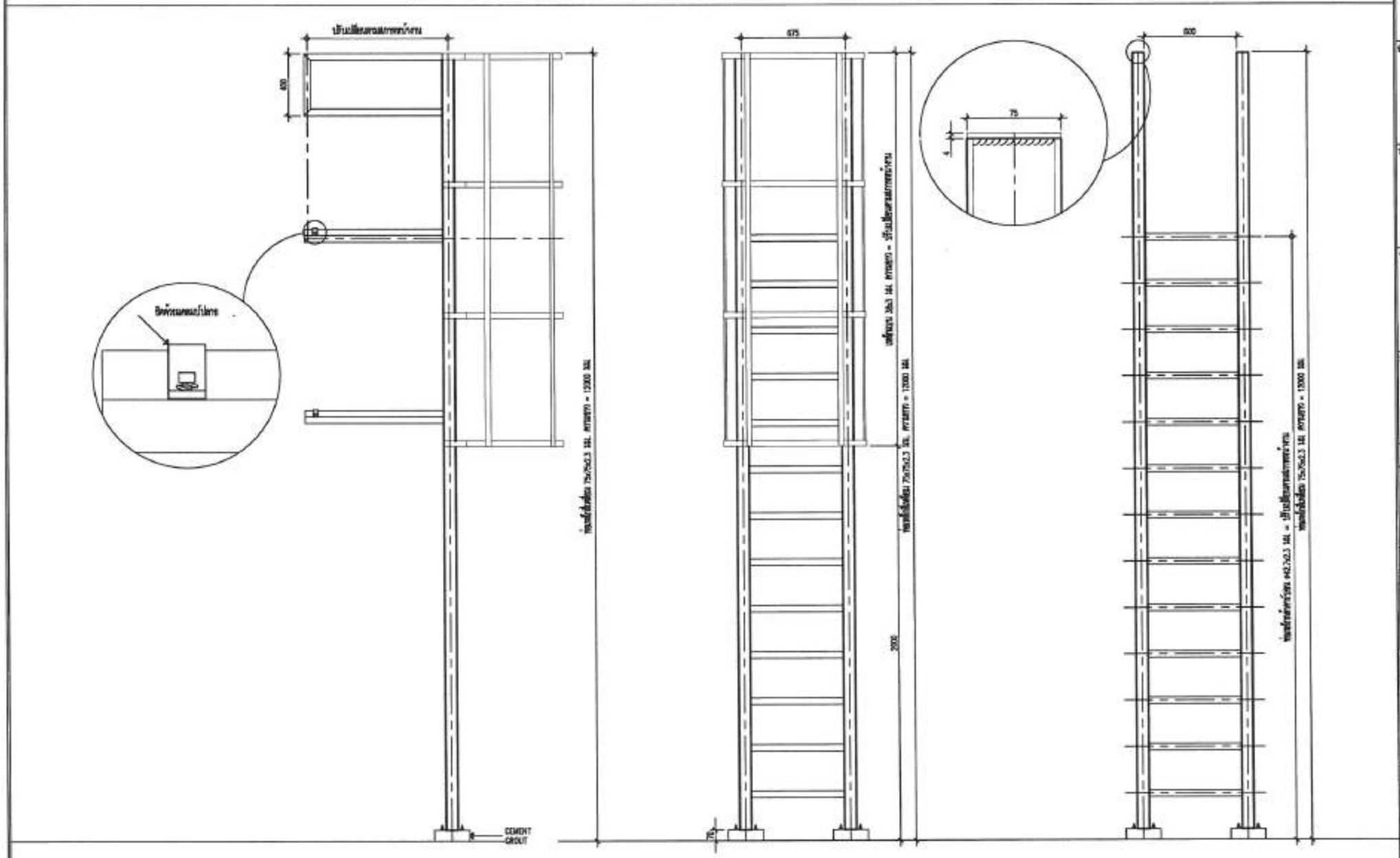

แบบตัวอย่างบันไดทางขึ้นหลังคา

SCALE 1:25

สำนักงานช่าง
ศาลากรรมเมืองพัทยา

โครงการติดตั้งระบบผลิตไฟฟ้าพลังงานแสงอาทิตย์ปริมาณ
โรงเรียนเมืองพัทยาระยอง เมืองพัทยา
ตำบลนาเกลือ อำเภอบางละมุง จังหวัดชลบุรี

พื้นที่ก่อสร้างปริมาณ
โรงเรียนเมืองพัทยา 1

ตำรวจ/เขียนแบบ :
นายสิทธิเดช สกุลนิพน
นายช่างไฟฟ้าชำนาญงาน

วิศวกรไฟฟ้า :
นายเศรษฐรัศมิ์ ดุนิพัฒน์
วิศวกรไฟฟ้าปฏิบัติการ

หัวหน้าฝ่ายสาธารณูปโภค :
นายสมปอง ปลื้มสุข
หัวหน้าฝ่ายสาธารณูปโภค

ตรวจ :
นายรัชเดช แจ้งแหล้ง
ผู้อำนวยการส่วนการโยธา

ตรวจ :
นายอนุวัตร ทองคำ
ผู้อำนวยการสำนักช่าง

ตรวจ :
นายเกียรติศักดิ์ ศรีวงษ์ชัย
ปลัดเมืองพัทยา

อนุมัติ :
นายประมควร์ งามพิเชษฐ์
นายกเมืองพัทยา

แบบแสดง :
WALKWAY & SERVICE LADDER
โรงเรียนเมืองพัทยา 1

วันที่ : 23/8/69
แผ่นที่ : 10/111
แบบเลขที่ : 19/8/69

สถานที่ปลูกสร้าง เมืองพัทยา

โครงการติดตั้งระบบผลิตไฟฟ้าพลังงานแสงอาทิตย์บริเวณ

โรงเรียนเมืองพัทยา 2

ออกแบบโดย
สำนักช่าง เมืองพัทยา

สำนักงานช่าง
ศาลาว่าการเมืองพัทยา

โครงการติดตั้งระบบผลิตไฟฟ้าพลังงานแสงอาทิตย์บริเวณ
โรงเรียนเมืองพัทยา 2
ตำบลนาเกลือ อำเภอบางละมุง จังหวัดชลบุรี

พื้นที่ก่อสร้างบริเวณ
โรงเรียนเมืองพัทยา 2

สำรวจ/เขียนแบบ :
นายศิทธิเดช สกุลนิคม
นายช่างไฟฟ้าชำนาญงาน

วิศวกรไฟฟ้า :
นายเศรษฐรัศมิ์ สุนิพัฒน์
วิศวกรไฟฟ้าปฏิบัติการ

หัวหน้าฝ่ายสาธารณูปโภค :
นายสมปอง ปลื้มสุข
หัวหน้าฝ่ายสาธารณูปโภค

ตรวจ :
นายรัชเดช แจ้งเหล็ง
ผู้อำนวยการส่วนการโยธา

ตรวจ :
นายอนุวัตร ทองคำ
ผู้อำนวยการสำนักช่าง

ตรวจ :
นายเกียรติศักดิ์ ศรีวงษ์ชัย
ปลัดเมืองพัทยา

อนุมัติ :
นายประเมศวร์ งามพิเชษฐ์
นายเมืองพัทยา

แบบแสดง :
ปกนำ
โรงเรียนเมืองพัทยา 2

วันที่ : 23/4/69
แผ่นที่ : 11/111
แบบเลขที่ : 19/69

สถานที่ปลูกสร้าง เมืองพัทยา

โรงเรียน เมือง พัทยา 2 180.00 kWp
จำนวนแผง = 300 แผง

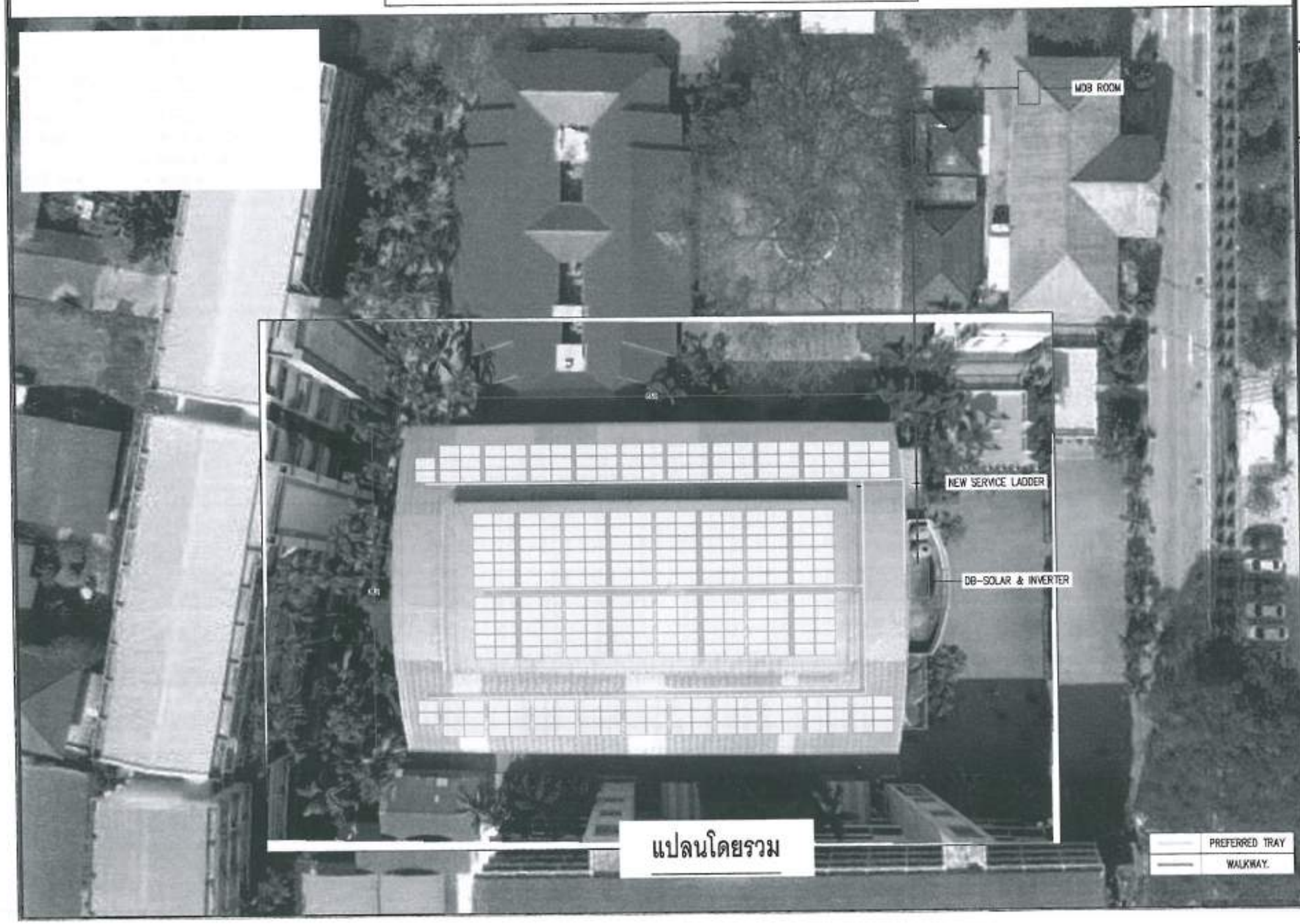

แปลนโดยรวม

สำนักงานช่าง
ศาลาว่าการเมืองพัทยา

โรงเรียนเมืองพัทยา แห่ง เมืองพัทยา
ตำบลนาเกลือ อำเภอบางละมุง จังหวัดชลบุรี

พื้นที่ก่อสร้างบริเวณ
โรงเรียนเมืองพัทยา 2

ตำรวจ/เขียนแบบ :
นายสิทธิเดช สกุลนิพน
นายช่างไฟฟ้าชำนาญงาน

วิศวกรไฟฟ้า :
นายเศรษฐรัศมี ชุนิตัณน์
วิศวกรไฟฟ้าปฏิบัติการ

หัวหน้าฝ่ายสาธารณูปโภค :
นายสมปอง ปลื้มสุข
หัวหน้าฝ่ายสาธารณูปโภค

ตรวจ :
นายรัชเดช แจ้งเหลือง
ผู้อำนวยการส่วนการโยธา

ตรวจ :
นายอนุวัตร ทองคำ
ผู้อำนวยการสำนักช่าง

ตรวจ :
นายเกียรติศักดิ์ ศรีวงษ์ชับ
ปลัดเมืองพัทยา

อนุมัติ :
นายประเมศวร์ งามพิเชษฐ์
นายเมืองพัทยา

แบบแสดง :
LAYOUT PV MODULE
โรงเรียนเมืองพัทยา 2

วันที่ : 23/4/69
แผ่นที่ : 12/111
แบบเลขที่ : 19/69
สถานที่ปลูกสร้าง เมืองพัทยา

TOTAL SOLAR SYSTEM INSTALLATION CAPACITY	
1 PV MODULE	= 600W
TOTAL PV MODULE	= 300 MODULES
TOTAL OPTIMIZER	= 150 UNITS (2:1)
TOTAL STRING	= 12 STRINGS
INVERTER	= 150,000 W (1 UNIT)
	= 30,000 W (1 UNIT)
TOTAL CAPACITY	= 180,000 W

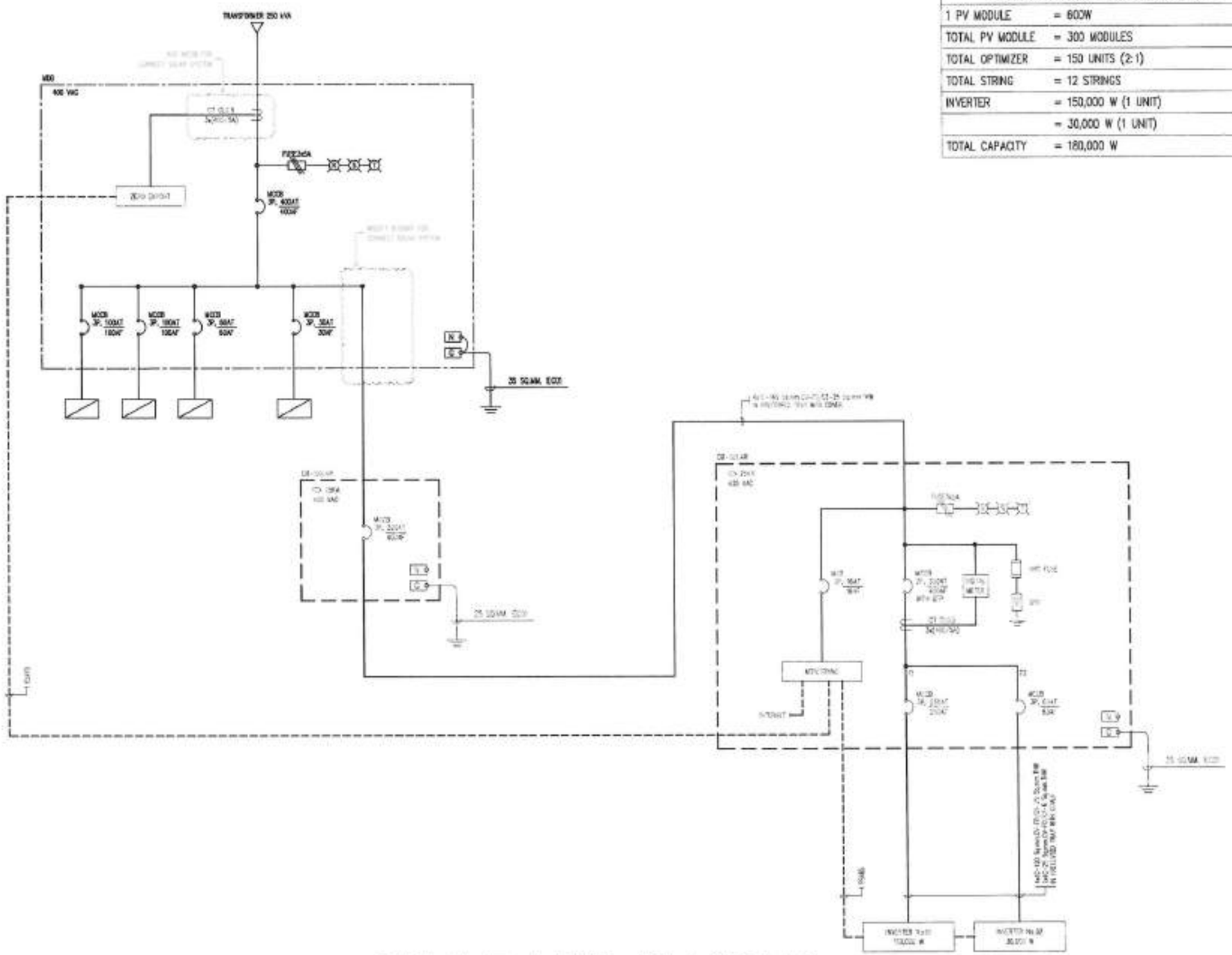

SINGLE LINE DIAGRAM

สำนักงานช่าง
ศาลากลางเมืองพัทยา

โรงเรียนเมืองพัทยาแบบ 2 เมืองพัทยา
ตำบลนาเกลือ อำเภอบางละมุง จังหวัดชลบุรี

พื้นที่ก่อสร้างบริเวณ
โรงเรียนเมืองพัทยา 2

ตำรวจ/เจ้าพนักงาน :
นายอิทธิเดช สกุลนิพน
นายช่างไฟฟ้าชำนาญงาน

วิศวกรไฟฟ้า :
นายเศรษฐรัตน์ ศุนิพัฒน์
วิศวกรไฟฟ้าปฏิบัติการ

หัวหน้าฝ่ายสาธารณูปโภค :
นายสมปอง ปลื้มสุข
หัวหน้าฝ่ายสาธารณูปโภค

ตรวจ :
นายรัชเดช แจ้งเพลิง
ผู้อำนวยการส่วนการโยธา

ตรวจ :
นายอนุวัตร ทองคำ
ผู้อำนวยการสำนักช่าง

ตรวจ :
นายเกียรติศักดิ์ ศรีวงษ์ชัย
ปลัดเมืองพัทยา

อนุมัติ :
นายปรมเศรษฐ์ งามพิเชษฐ์
นายกเมืองพัทยา

แบบแสดง :
SINGLE LINE DIAGRAM
โรงเรียนเมืองพัทยา 2

วันที่ : 23/4/69
แผ่นที่ : 13/111
แบบเลขที่ : 19/69

สถานที่ปลูกสร้าง เมืองพัทยา

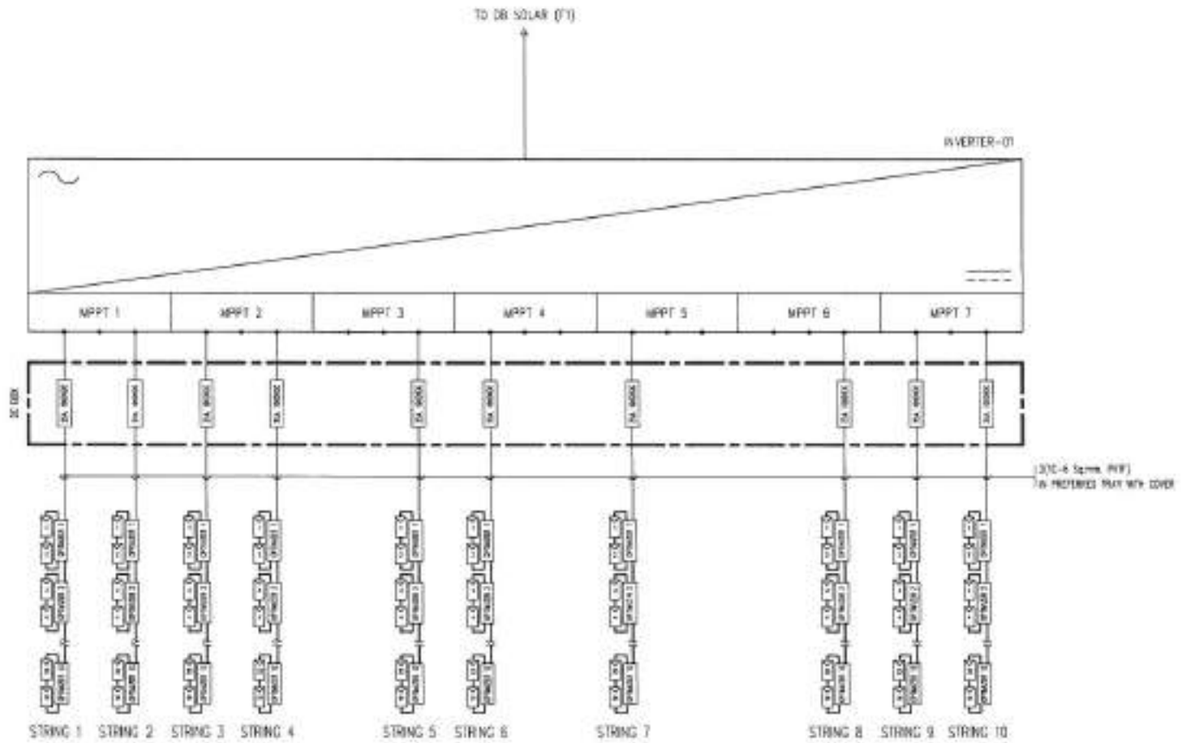

DETAIL INVERTER 01

SCALE N.T.S.

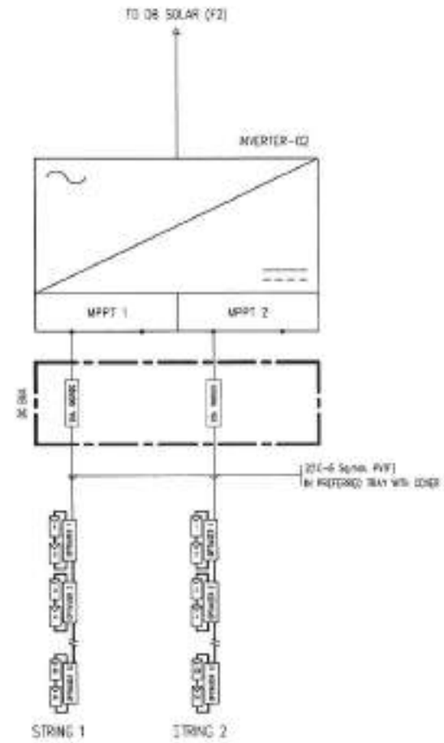

DETAIL INVERTER 02

SCALE N.T.S.

SINGLE LINE INVERTER

สำนักงานช่าง
สถาบันการแพทย์ฉุกเฉินแห่งชาติ

โครงการติดตั้งระบบผลิตไฟฟ้าพลังงานแสงอาทิตย์แบบ
โรงพิมพ์เนื่องจากพิการแห่งชาติ
ตำบลบางพูด อำเภอปากเกร็ด จังหวัดนนทบุรี

พื้นที่ก่อสร้างติดตั้ง
โรงพิมพ์เนื่องจากพิการ 2

ตำแหน่งเขียนแบบ :

นายสิทธิเดช สกุลนิกม
นายช่างไฟฟ้าชำนาญงาน

วิศวกรไฟฟ้า :

นายเศรษฐรักษ์ สุนิพัฒน์
วิศวกรไฟฟ้าปฏิบัติการ

หัวหน้าฝ่ายสาธารณูปโภค :

นายชะเอง เปี่ยมสุข
หัวหน้าฝ่ายสาธารณูปโภค

ตรวจ :

นายรัชเดช แจ้งแดง
ผู้อำนวยการส่วนการโยธา

ตรวจ :

นายธนวัฒน์ ทองคำ
ผู้อำนวยการสำนักช่าง

ตรวจ :

นายเกียรติภัทร์ ศรีวงษ์ชัย
ปลัดเมืองพัทยา

อนุมัติ :

นายปรเมศวร์ งามพิชยพู่
นายเมืองพัทยา

แบบแสดง :

DETAIL INVERTER
โรงพิมพ์เนื่องจากพิการ 2

วันที่ : 23/2/69

แผ่นที่ : 14/111

แบบเลขที่ : 19/69

ผลงานที่ปรึกษาช่าง เมืองพัทยา

โรงเรียน เมือง พัทยา 2 180.00 kWp
จำนวนแผง = 300 แผง

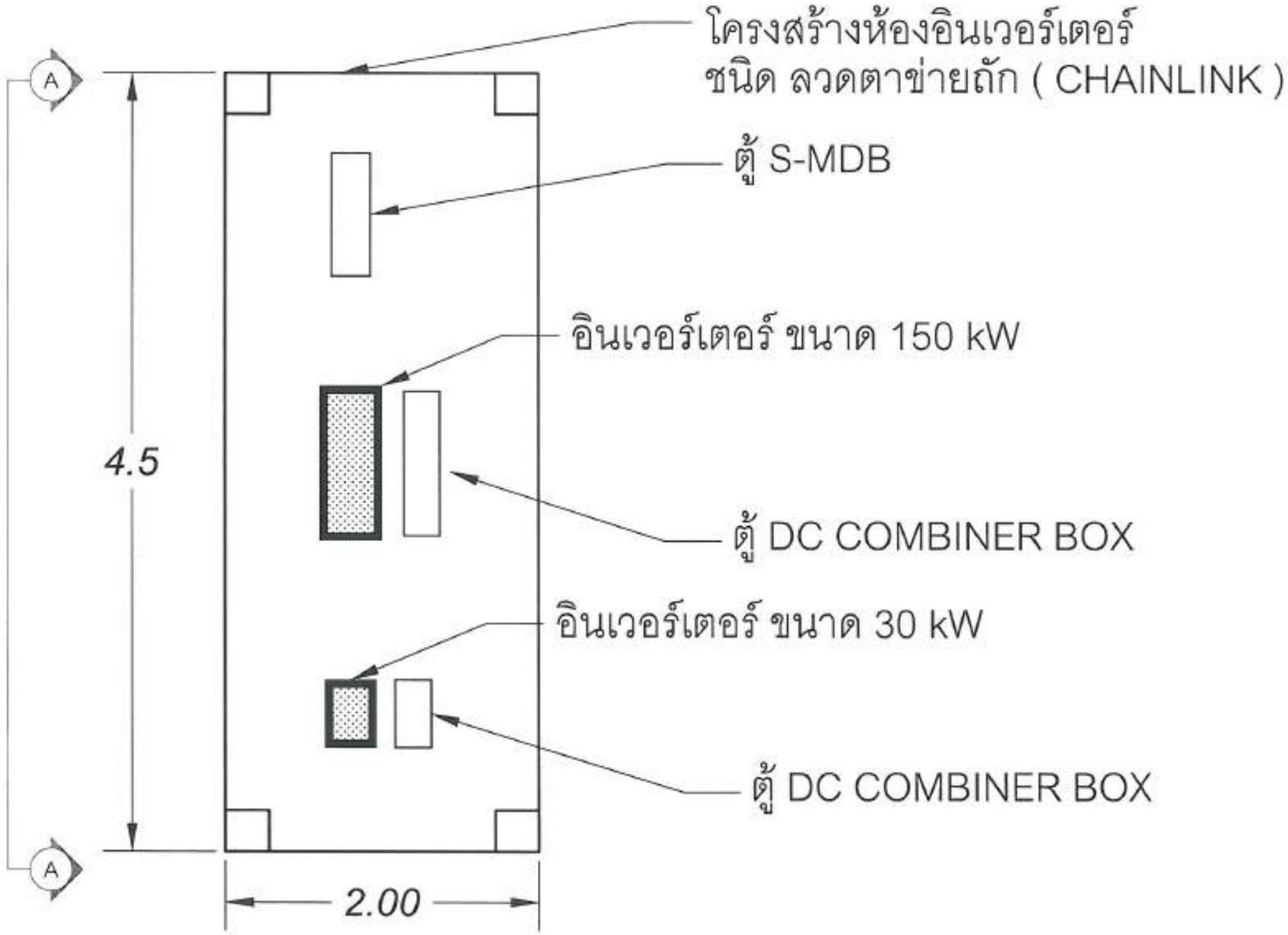

แปลน ห้อง อินเวอร์เตอร์

สำนักงานช่าง
ศาลาว่าการเมืองพัทยา

โรงการติดตั้งระบบผลิตไฟฟ้าพลังงานแสงอาทิตย์ปิดวิน
โรงเรียนเมืองพัทยา แห่ง เมืองพัทยา
ตำบลนาเกลือ อำเภอบางละมุง จังหวัดชลบุรี

พื้นที่ก่อสร้างปริมาณ
โรงเรียนเมืองพัทยา 2

สำรวจ/เขียนแบบ :
นายศิกริเดช สกุลนิพน
นายช่างไฟฟ้าชำนาญงาน

วิศวกรไฟฟ้า :
นายเศรษฐวัฒน์ สุนิพัฒน์
วิศวกรไฟฟ้าปฏิบัติการ

หัวหน้าฝ่ายสาธารณูปโภค :
นายสมปอง ปลื้มสุข
หัวหน้าฝ่ายสาธารณูปโภค

ตรวจ :
นายรัชเดช แจ้งแสง
ผู้อำนวยการส่วนการโยธา

ตรวจ :
นายยนุวัตร ทองคำ
ผู้อำนวยการสำนักช่าง

ตรวจ :
นายเกียรติศักดิ์ ศรีวงษ์ชัย
ปลัดเมืองพัทยา

อนุมัติ :
นายปรนเศวร์ งามพิเชษฐ์
นายกเมืองพัทยา

แบบแสดง :
INVERTER STATION (TOP VIEW)
โรงเรียนเมืองพัทยา 2

วันที่ : 23/4/69
แผ่นที่ : 15/111
แบบเลขที่ : 19/69

สถานที่ปฏิบัติงาน เมืองพัทยา

โรงเรียน เมือง พัทยา 2 180.00 kWp
จำนวนแผง = 300 แผง

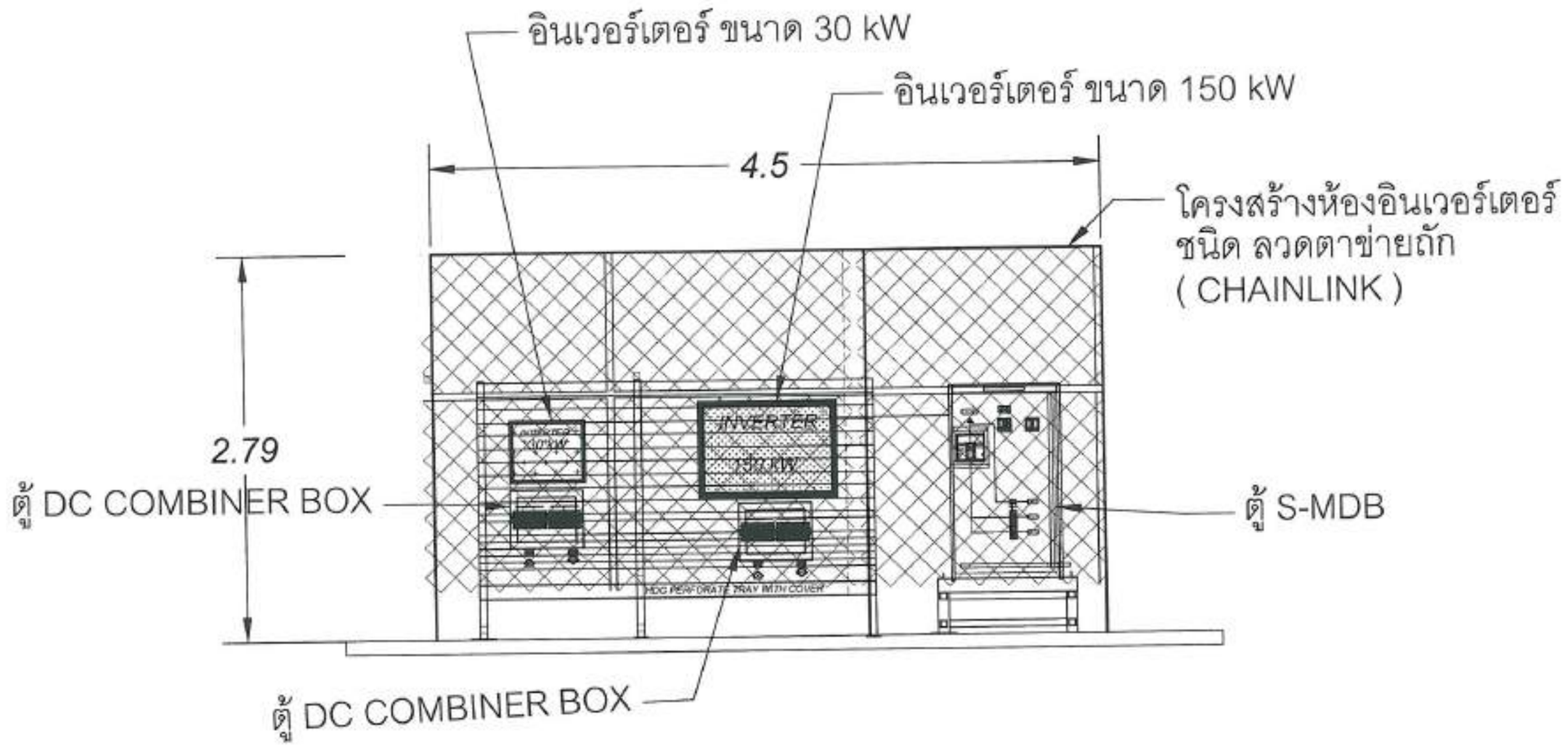

ภาพด้านข้าง A-A
แปลน ห้อง อินเวอร์เตอร์

สำนักงานช่าง
ศาลาว่าการเมืองพัทยา

โรงการติดตั้งระบบผลิตไฟฟ้าพลังงานแสงอาทิตย์ปริมาณ
โรงเรียนเมืองพัทยาแห่ง เมืองพัทยา
ตำบลนาเกลือ อำเภอบางละมุง จังหวัดชลบุรี

พื้นที่ก่อสร้างปริมาณ
โรงเรียนเมืองพัทยา 2

สำรวจ/เขียนแบบ :
นายสิทธิเดช สกุลนิพน
นายช่างไฟฟ้าชำนาญงาน

วิศวกรไฟฟ้า :
นายเศรษฐวัศมิ์ สุนิพัฒน์
วิศวกรไฟฟ้าปฏิบัติการ

หัวหน้าฝ่ายสาธารณูปโภค :
นายสมปอง ปลื้มสุข
หัวหน้าฝ่ายสาธารณูปโภค

ตรวจ :
นายรัชเดช แจ้งแจ้ง
ผู้อำนวยการส่วนการโยธา

ตรวจ :
นายอนุวัตร ทองคำ
ผู้อำนวยการสำนักช่าง

ตรวจ :
นายเกียรติศักดิ์ ศรีวงษ์ชัย
ปลัดเมืองพัทยา

อนุมัติ :
นายปรมเศรษฐ์ งามพิเชษฐ์
นายกเมืองพัทยา

แบบแสดง :
INVERTER STATION (SECTOR A-A)
โรงเรียนเมืองพัทยา 2

วันที่ : 23/4/69
แบบเลขที่ : 19/69
แผ่นที่ : 16/111

สถานที่ปลูกสร้าง เมืองพัทยา

โรงเรียน เมือง พัทยา 2 180.00 kWp
จำนวนแผง = 300 แผง

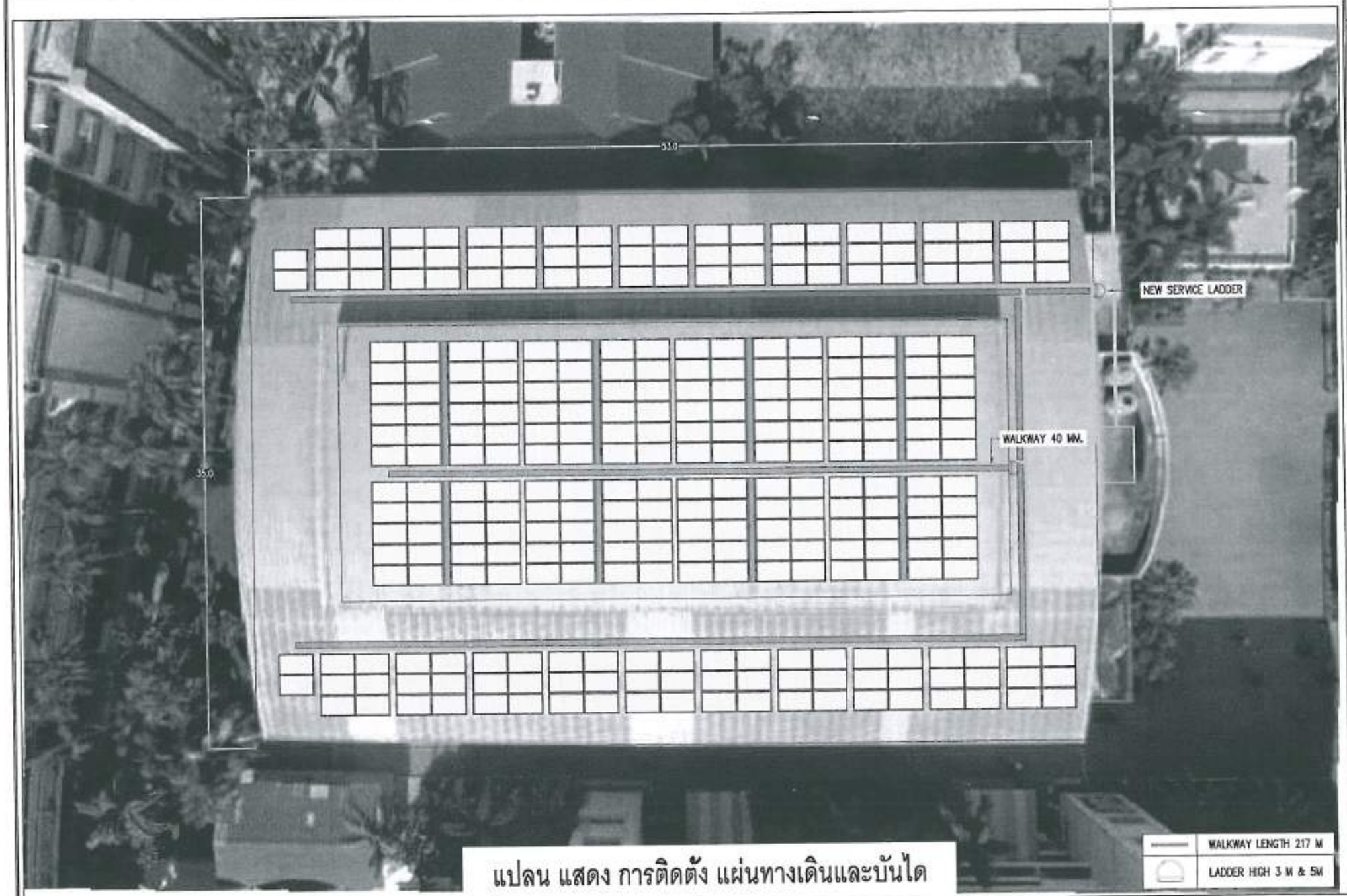

แปลน แสดง การติดตั้ง แผ่นทางเดินและบันได

สำนักงานช่าง
ศาลาว่าการเมืองพัทยา

โครงการติดตั้งระบบผลิตไฟฟ้าพลังงานแสงอาทิตย์บริเวณ
โรงเรียนเมืองพัทยาระยะต่อ เมืองพัทยา
ตำบลนาเกลือ อำเภอบางละมุง จังหวัดชลบุรี

พื้นที่ก่อสร้างบริเวณ
โรงเรียนเมืองพัทยา 2

สำรวจ/เขียนแบบ :
นายสิทธิเดช สกุลนิพน
นายช่างไฟฟ้าชำนาญงาน

วิศวกรไฟฟ้า :
นายเศรษฐรัศมิ์ อุนิพัฒน์
วิศวกรไฟฟ้าปฏิบัติการ

หัวหน้าฝ่ายสาธารณูปโภค :
นายสมปอง ปลื้มสุข
หัวหน้าฝ่ายสาธารณูปโภค

ตรวจ :
นายวิชเดช แจ้งเหล็ง
ผู้อำนวยการส่วนการโยธา

ตรวจ :
นายอนุวัตร พองคำ
ผู้อำนวยการสำนักช่าง

ตรวจ :
นายเกียรติศักดิ์ ศรีวงษ์ชัย
ปลัดเมืองพัทยา

อนุมัติ :
นายบรมเศรษฐ์ งามพิเชษฐ์
นายกเมืองพัทยา

แบบแสดง :
WALKWAY & SERVICE LADDER
โรงเรียนเมืองพัทยา 2

วันที่ : 23/4/69
แผ่นที่ : 17/111
แบบเลขที่ : 19/69

สถานที่ปลูกสร้าง เมืองพัทยา

โรงเรียน เมือง พัทยา 2 180.00 kWp
จำนวนแผง = 300 แผง

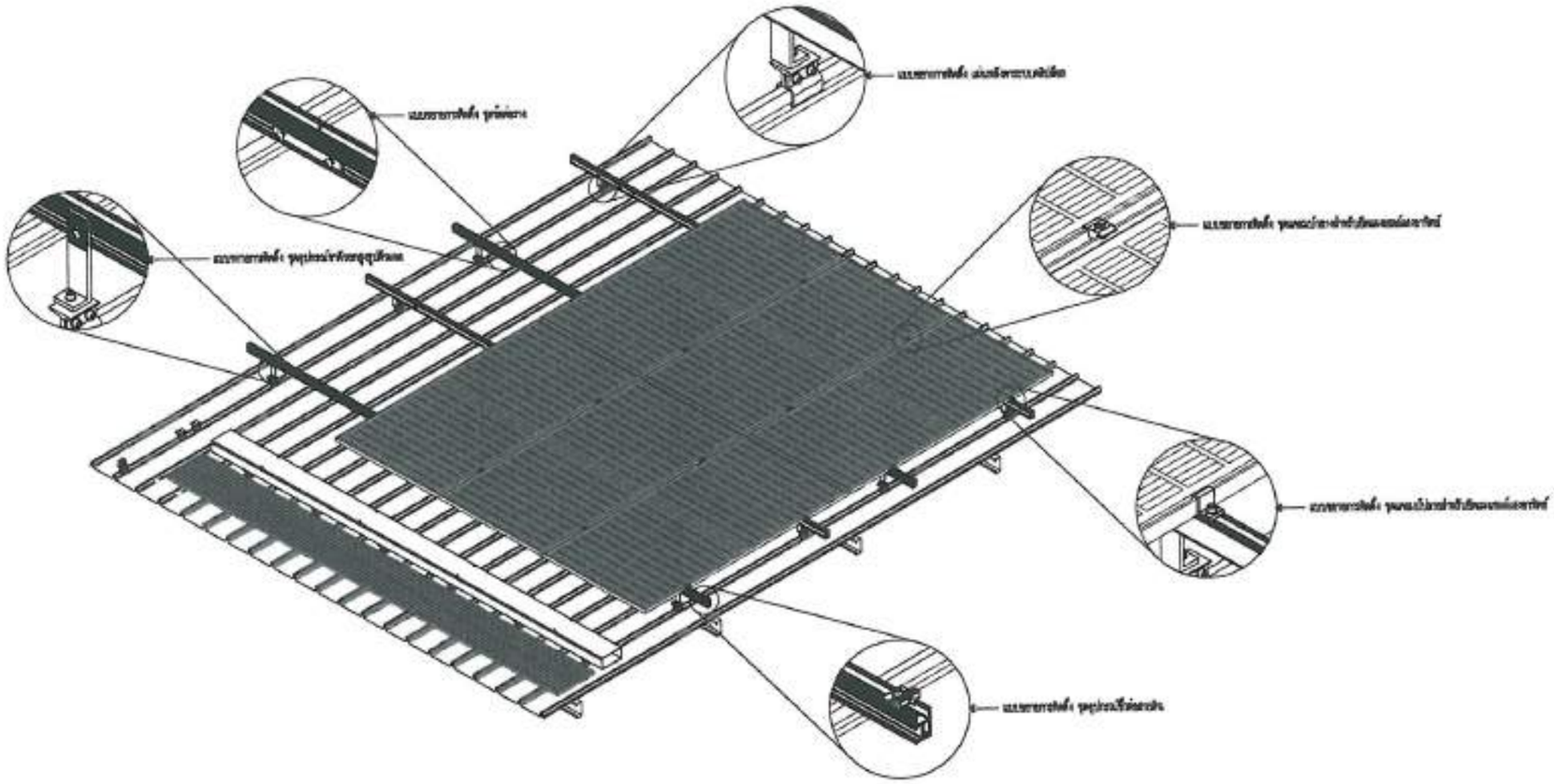

แบบตัวอย่างการติดตั้งแผงโซล่าเซลล์

SCALE 1:50

สำนักงานช่าง
ศาลาว่าการเมืองพัทยา

โครงการติดตั้งระบบผลิตไฟฟ้าพลังงานแสงอาทิตย์เพื่อใช้ในโรงเรียนเมืองพัทยา แห่ง เมืองพัทยา
ตำบลนาเกลือ อำเภอบางละมุง จังหวัดชลบุรี

ที่ปรึกษาอย่างเป็นทางการ
โรงเรียนเมืองพัทยา 2

สำรวจ/เขียนแบบ :
นายสิทธิเดช สกุลนิพน
นายช่างไฟฟ้าชำนาญงาน

วิศวกรไฟฟ้า :
นายเศรษฐรัศมี สุนิศัพน์
วิศวกรไฟฟ้าปฏิบัติการ

หัวหน้าฝ่ายสาธารณูปโภค :
นายสมปอง ปลื้มสุข
หัวหน้าฝ่ายสาธารณูปโภค

ตรวจ :
นายรัชเดช แจ้งเวคลิ้ง
ผู้อำนวยการส่วนการโยธา

ตรวจ :
นายอนุวัตร ทองคำ
ผู้อำนวยการสำนักช่าง

ตรวจ :
นายเกียรติศักดิ์ ศรีวงษ์ชัย
ปลัดเมืองพัทยา

อนุมัติ :
นายประเดศร์ งามพิเชษฐ์
นายกเมืองพัทยา

แบบแสดง :
WALKWAY & SERVICE LADDER
โรงเรียนเมืองพัทยา 2

วันที่ : 23/4/59
แผ่นที่ : 18/111
แบบเลขที่ : 19/69

สถานที่ปฏิบัติ เมืองพัทยา

โรงเรียน เมือง พัทยา 2 180.00 kWp
จำนวนแผง = 300 แผง

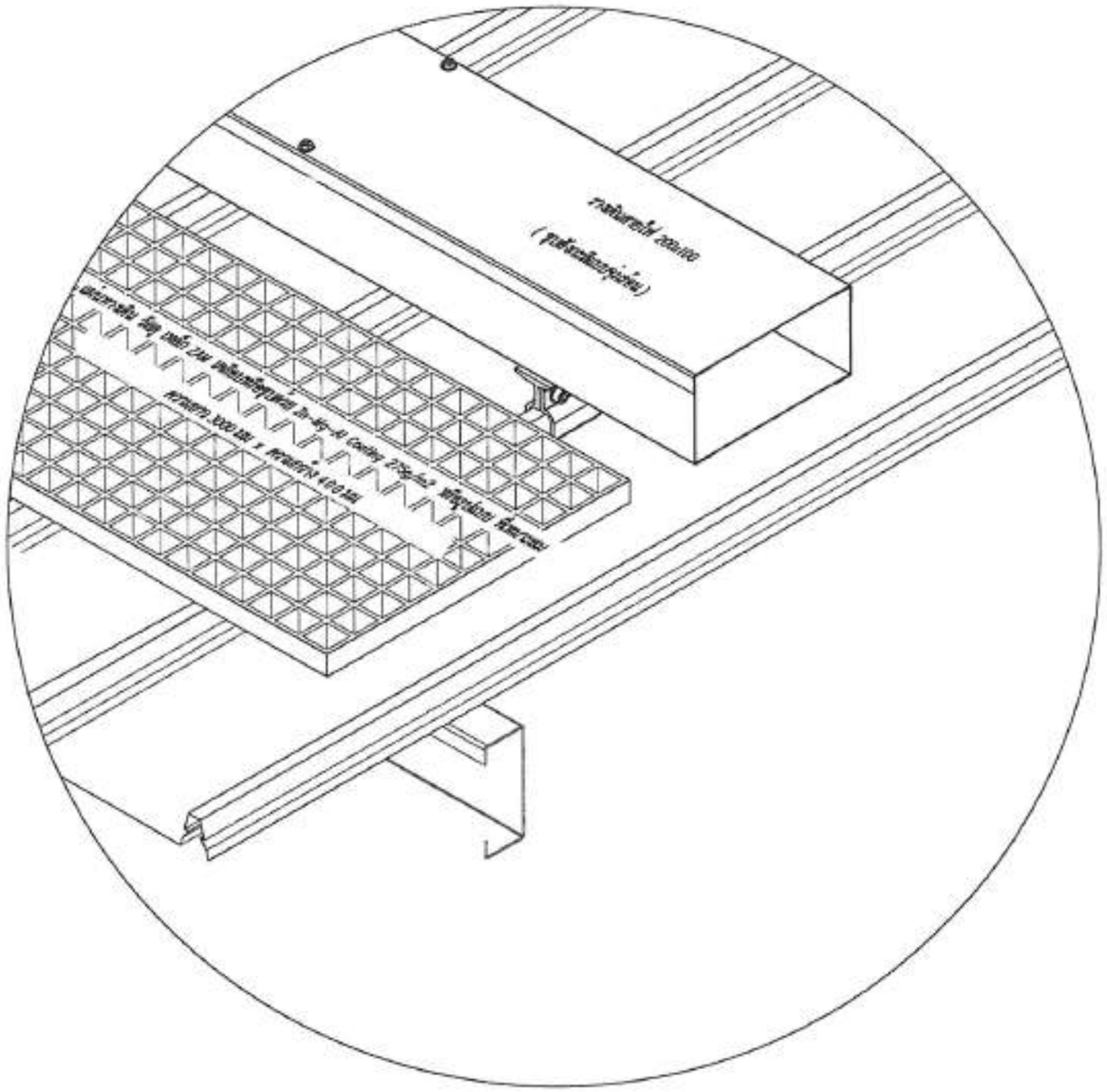

แบบตัวอย่างการติดตั้งแผ่นทางเดิน

SCALE

ไม่เป็นมาตราส่วน

สำนักงานช่าง
ศาลากลางเมืองพัทยา

โครงการติดตั้งระบบผลิตไฟฟ้าพลังงานแสงอาทิตย์ประกอบ
โรงเรียนเมืองพัทยาของส่ง เมืองพัทยา
ตำบลนาเกลือ อำเภอบางละมุง จังหวัดชลบุรี

พื้นที่ก่อสร้างบริเวณ
โรงเรียนเมืองพัทยา 2

ตำรวจ/เขียนแบบ :
นายสิทธิเดช สกุลนิคม
นายช่างไฟฟ้าชำนาญงาน

วิศวกรไฟฟ้า :
นายเศรษฐรัศมิ์ คุณิพัฒน์
วิศวกรไฟฟ้าปฏิบัติการ

หัวหน้าฝ่ายสาธารณูปโภค :
นายสมปอง ปลื้มสุข
หัวหน้าฝ่ายสาธารณูปโภค

ตรวจ :
นายรัชเดช แจ้งเหลือง
ผู้อำนวยการส่วนการโยธา

ตรวจ :
นายอนุวัตร ทองคำ
ผู้อำนวยการสำนักช่าง

ตรวจ :
นายเกียรติศักดิ์ ศรีวงษ์ชัย
ปลัดเมืองพัทยา

อนุมัติ :
นายประมศวร์ งามพิเชษฐ์
นายกเมืองพัทยา

แบบแสดง :
WALKWAYS & SERVICE LADDER
โรงเรียนเมืองพัทยา 2

วันที่ : 23/4/69
แผ่นที่ : 19/111
แบบแสดงที่ : 19/69

สถานที่ปลูกสร้าง เมืองพัทยา

โรงเรียน เมือง พัทยา 2 180.00 kWp
จำนวนแผง = 300 แผง

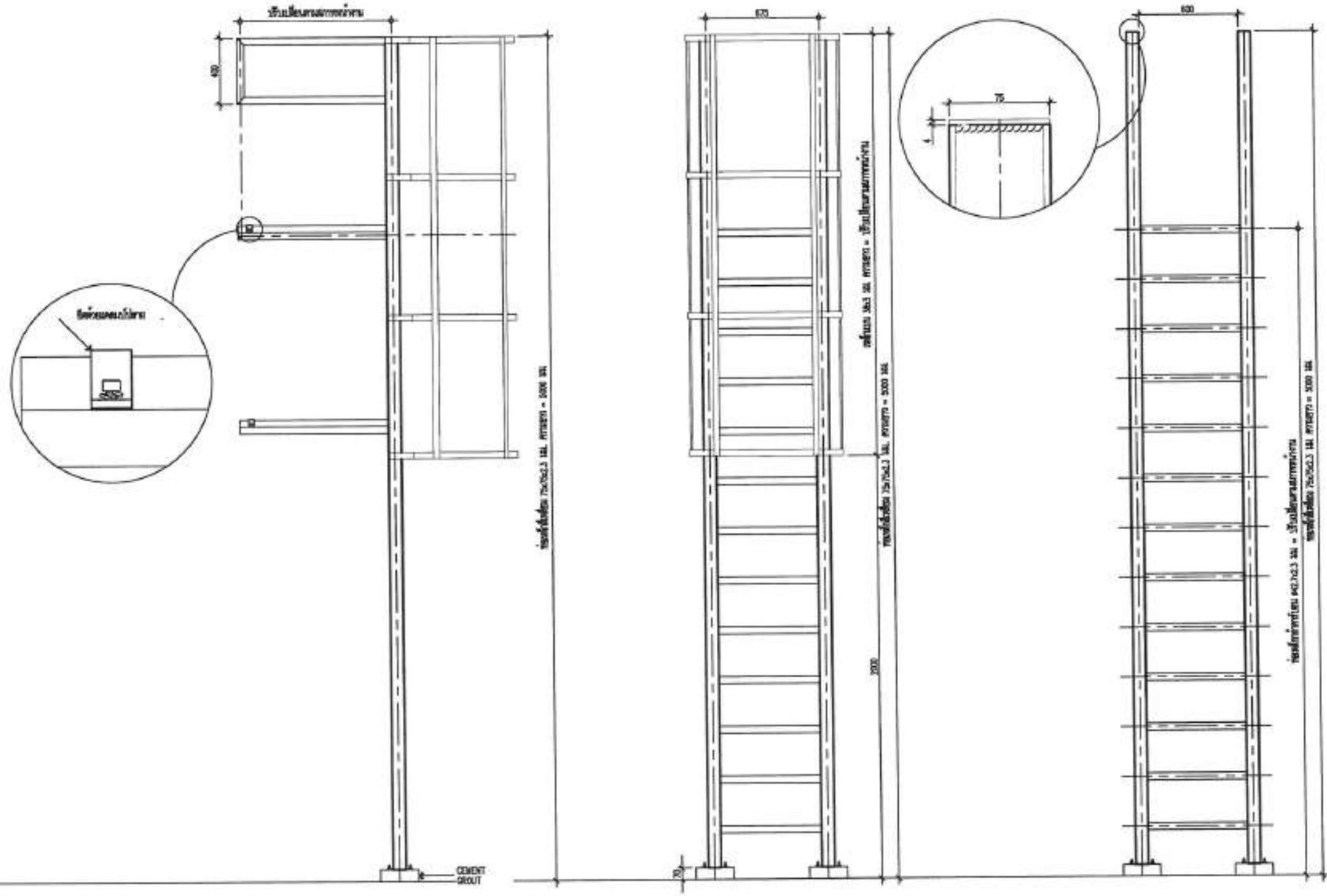

แบบตัวอย่างบันไดทางขึ้นหลังคา

SCALE 1:15

สำนักงานช่าง
ศาลากลางเมืองพัทยา

โครงการติดตั้งระบบผลิตไฟฟ้าพลังงานแสงอาทิตย์บริเวณ
โรงเรียนเมืองพัทยาแห่ง เมืองพัทยา
ตำบลนาเกลือ อำเภอบางละมุง จังหวัดชลบุรี

ที่ปรึกษาอย่างบริเวณ
โรงเรียนเมืองพัทยา 2

ตำรวจ/เรียนแบบ :
นายสิทธิเดช สกุลนิคม
นายช่างไฟฟ้าชำนาญงาน

วิศวกรไฟฟ้า :
นายเศรษฐรัศมี์ สุนิพัฒน์
วิศวกรไฟฟ้าปฏิบัติการ

หัวหน้าฝ่ายสาธารณูปโภค :
นายสมปอง ปลื้มสุข
หัวหน้าฝ่ายสาธารณูปโภค

ตรวจ :
นายรัชเดช แจ้งเหล็ง
ผู้อำนวยการส่วนการโยธา

ตรวจ :
นายอนุวัตร ทองคำ
ผู้อำนวยการสำนักช่าง

ตรวจ :
นายเกียรติศักดิ์ ศรีวงษ์ชัย
ปลัดเมืองพัทยา

อนุมัติ :
นายปรมเศรษฐ์ งามพิเชษฐ์
นายกเมืองพัทยา

แบบแสดง :
WALKWAY & SERVICE LADDER
โรงเรียนเมืองพัทยา 2

วันที่ : 23/4/69
แผ่นที่ : 20/111
แบบเลขที่ : 19/69

สถานที่ปลูกสร้าง เมืองพัทยา

โครงการติดตั้งระบบผลิตไฟฟ้าพลังงานแสงอาทิตย์บริเวณ

โรงเรียนเมืองพัทยา 3

ออกแบบโดย
สำนักช่าง เมืองพัทยา

สำนักงานช่าง
ศาลว่าการเมืองพัทยา

โครงการติดตั้งระบบผลิตไฟฟ้าพลังงานแสงอาทิตย์บริเวณ
โรงเรียนเมืองพัทยา 3
ตำบลนาเกลือ อำเภอบางละมุง จังหวัดชลบุรี

ที่ตั้งก่อสร้างบริเวณ
โรงเรียนเมืองพัทยา 3

สำรวจ/เขียนแบบ :
นายสิทธิเดช สกุลนิพนธ์
นายช่างไฟฟ้าชำนาญงาน

วิศวกรไฟฟ้า :
นายเศรษฐวัฒน์ สุปิพัฒน์
วิศวกรไฟฟ้าปฏิบัติการ

หัวหน้าฝ่ายสาธารณูปโภค :
นายสมปอง เสี่ยงสุข
หัวหน้าฝ่ายสาธารณูปโภค

ตรวจ :
นายวิรเดช แจ้งเมล็ง
ผู้อำนวยการส่วนการโยธา

ตรวจ :
นายธนวัฒน์ ทองคำ
ผู้อำนวยการสำนักช่าง

ตรวจ :
นายเกียรติศักดิ์ ศรีวงษ์ชัย
ปลัดเมืองพัทยา

อนุมัติ :
นายปรเมศวร์ งามพิเชษฐ์
นายเมืองพัทยา

แบบแสดง :
ป่าน้ำ
โรงเรียนเมืองพัทยา 3

วันที่ : 23/5/69
แผ่นที่ : 21/111
แบบเลขที่ : 19/69

สถานที่ปฏิบัติงาน เมืองพัทยา

รร.เมืองพัทยา 3 180.00 kWp
จำนวนแผง = 300 MODULES

TOTAL SOLAR SYSTEM INSTALLATION CAPACITY	
1 PV MODULE	= 600W
TOTAL PV MODULE	= 300 MODULES
TOTAL OPTIMIZER	= 150 UNITS (2:1)
TOTAL STRING	= 12 STRINGS
INVERTER	= 150,000 W (1 UNIT)
	= 30,000 W (1 UNIT)
TOTAL CAPACITY	= 180,000 W

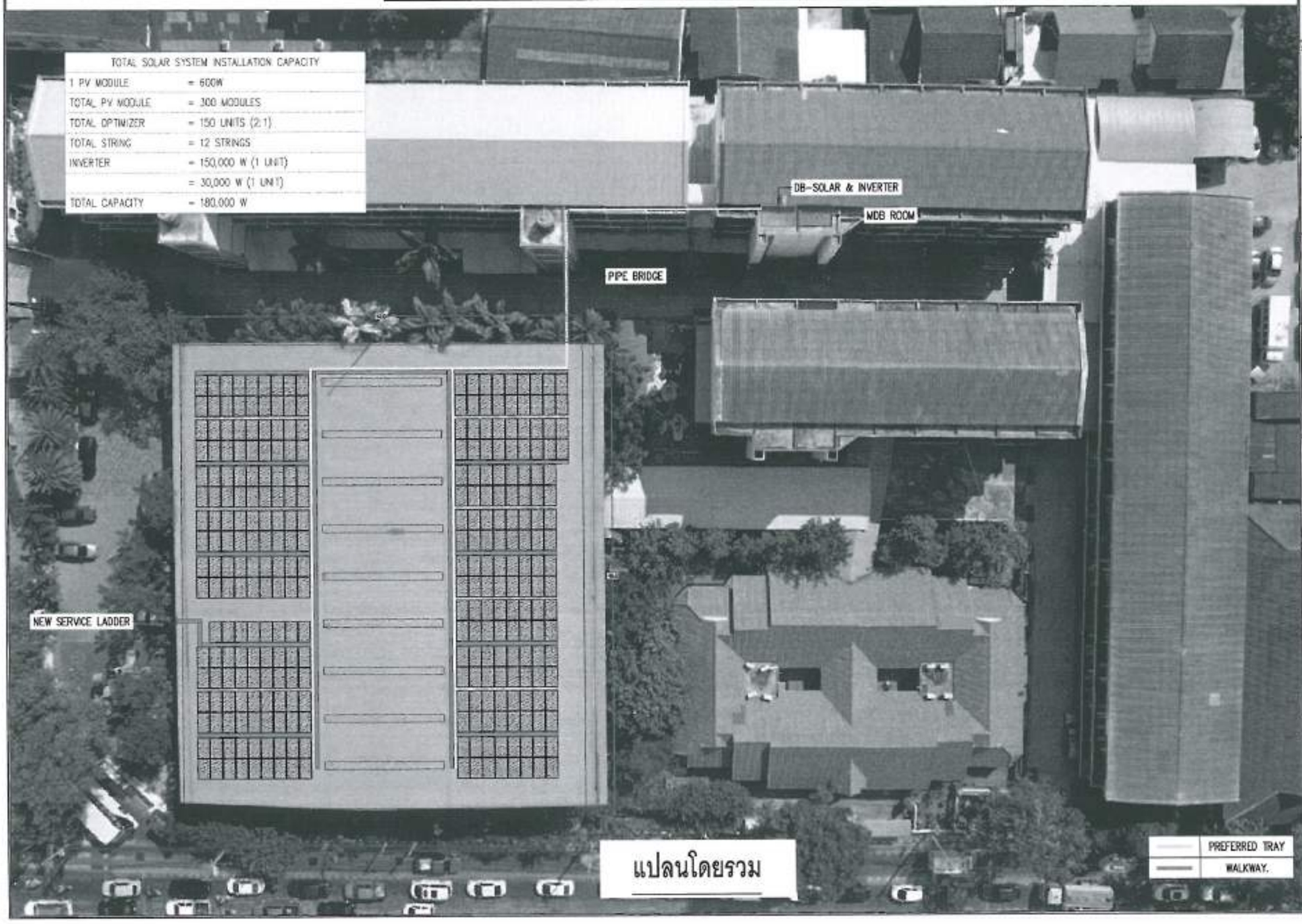

แปลนโดยรวม

สำนักงานช่าง
สถานศึกษาเมืองพัทยา

โครงการติดตั้งระบบผลิตไฟฟ้าพลังงานแสงอาทิตย์ประเภท
โรงเรียนเมืองพัทยาระยอง เมืองพัทยา
ตำบลนาเกลือ อำเภอบางละมุง จังหวัดชลบุรี

ชื่นชื่อสร้างสรรค์
โรงเรียนเมืองพัทยา 3

ตำแหน่ง/เรียนแบบ :
นายศิริชัยเดช สกุลนิพนธ์
นายช่างไฟฟ้าชำนาญงาน

วิศวกรไฟฟ้า :
นายเศรษฐรัศมี ศุภนิพัฒน์
วิศวกรไฟฟ้าปฏิบัติการ

หัวหน้าฝ่ายสถาปนิก :
นายสมปอง ปลื้มสุข
หัวหน้าฝ่ายสถาปนิก

ตรวจ :
นายชัยเดช แจ้งเมฆ
ผู้อำนวยการส่วนการโยธา

ตรวจ :
นายธนภัทร ทองคำ
ผู้อำนวยการสำนักช่าง

ตรวจ :
นายเกียรติศักดิ์ ศรีวงษ์ชัย
ปลัดเมืองพัทยา

อนุมัติ :
นายปรเมศวร์ งามดิเชษฐ์
นายกเมืองพัทยา

แบบแสดง :
LAYOUT PV MODULE
โรงเรียนเมืองพัทยา 3

วันที่ : 23/4/69
แบบเลขที่ 19/69
แผ่นที่ 22/111

สถานที่ปฏิบัติงาน เมืองพัทยา

TOTAL SOLAR SYSTEM INSTALLATION CAPACITY	
1 PV MODULE	= 600W
TOTAL PV MODULE	= 300 MODULES
TOTAL OPTIMIZER	= 150 UNITS (2:1)
TOTAL STRING	= 12 STRINGS
INVERTER	= 150,000 W (1 UNIT)
	= 30,000 W (1 UNIT)
TOTAL CAPACITY	= 180,000 W

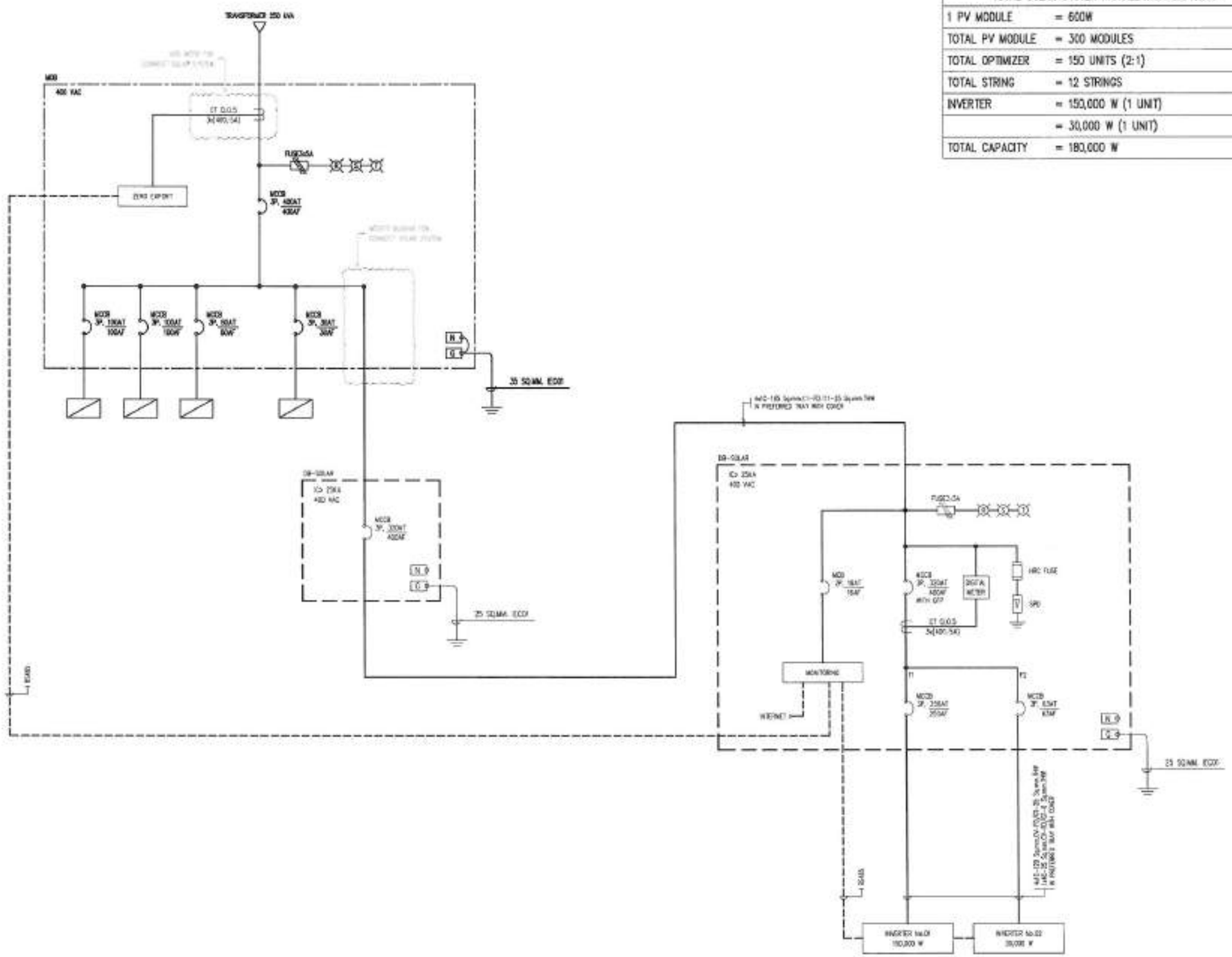

SINGLE LINE DIAGRAM

สำนักงานช่าง
ศาลากลางเมืองพัทยา

โครงการติดตั้งระบบผลิตไฟฟ้าพลังงานแสงอาทิตย์บริเวณ
โรงเรียนเมืองพัทยา เมืองพัทยา
ตำบลนาเกลือ อำเภอบางละมุง จังหวัดชลบุรี

พื้นที่ก่อสร้างบริเวณ
โรงเรียนเมืองพัทยา 3

สำรวจ/เขียนแบบ :
นายสิทธิเดช ตกุลนิคม
นายช่างไฟฟ้าชำนาญงาน

วิศวกรไฟฟ้า :
นายเศรษฐรัศมิ์ สุนิพัฒน์
วิศวกรไฟฟ้าปฏิบัติการ

หัวหน้าฝ่ายสาธารณูปโภค :
นายสมปอง ปลื้มสุข
หัวหน้าฝ่ายสาธารณูปโภค

ตรวจ :
นายรัชเดช แจ้งแสง
ผู้อำนวยการส่วนการโยธา

ตรวจ :
นายอนุวัตร ทองคำ
ผู้อำนวยการสำนักช่าง

ตรวจ :
นายเกียรติศักดิ์ ศรีวงษ์ชัย
ปลัดเมืองพัทยา

อนุมัติ :
นายปรนเศรษฐ์ งามพิเชษฐ์
นายเมืองพัทยา

แบบแสดง :
SINGLE LINE DIAGRAM
โรงเรียนเมืองพัทยา 3

วันที่ : 23/4/69
แผ่นที่ : 23/111
แบบเลขที่ : 19/69

สถานที่ปฏิบัติงาน เมืองพัทยา

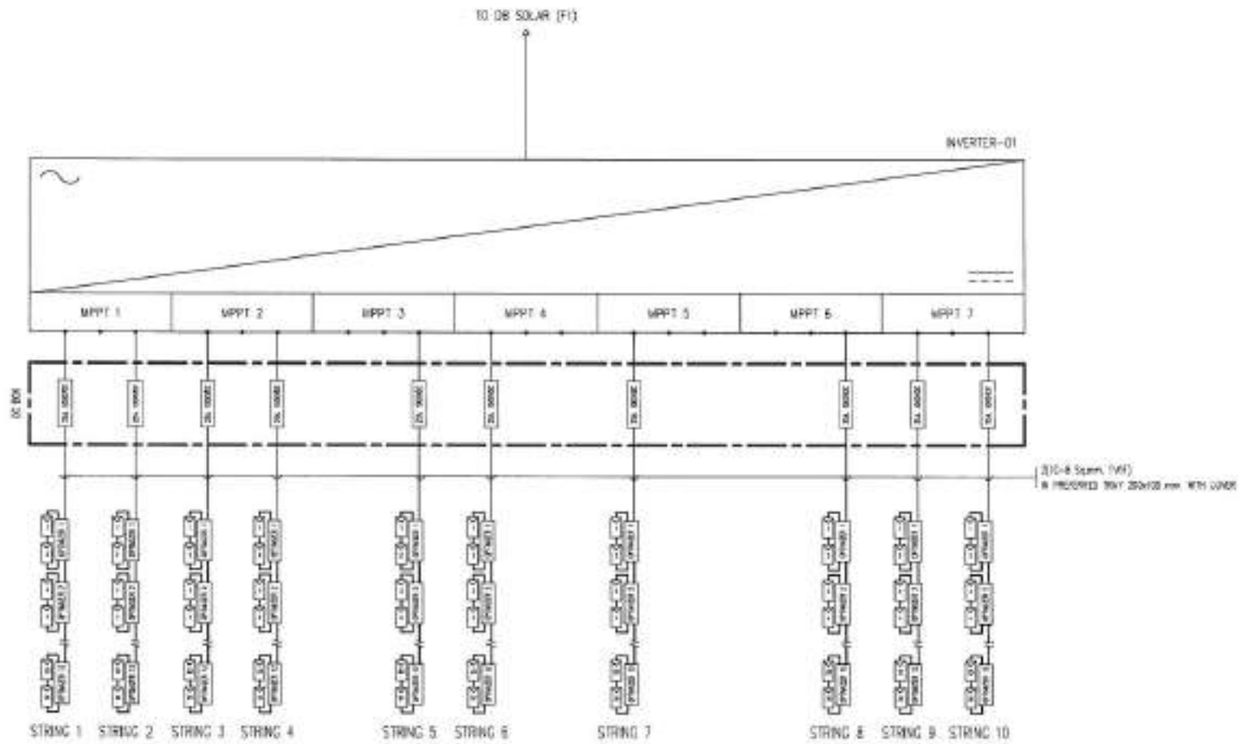

DETAIL INVERTER 01

SCALE NTS.

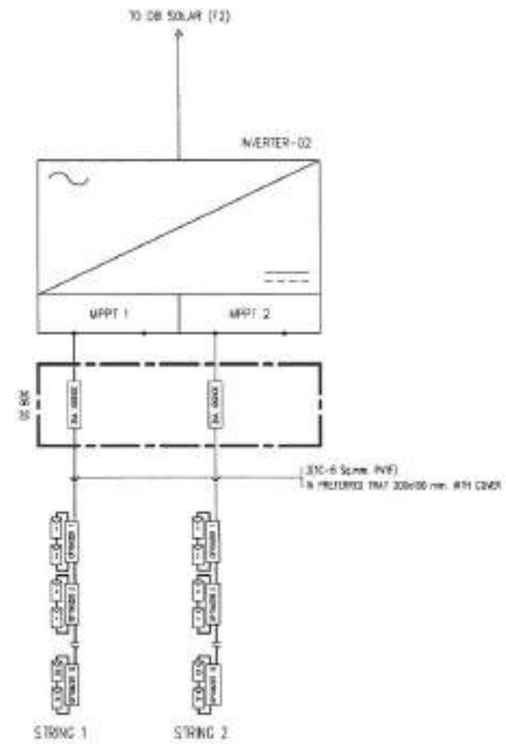

DETAIL INVERTER 02

SCALE NTS.

SINGLE LINE INVERTER

สำนักงานช่าง
ศาลาว่าการเมืองพัทยา

โรงเรียนเมืองพัทยา
ตำบลนาเกลือ อำเภอบางบุรี จังหวัดชลบุรี

พื้นที่ก่อสร้างบริเวณ
โรงเรียนเมืองพัทยา 3

ตำรวจ/เขียนแบบ :
นายสิทธิเดช สกุลนิพน
นายช่างไฟฟ้าชำนาญงาน

วิศวกรไฟฟ้า :
นายเศรษฐรัศมิ์ ศุนิพัฒน์
วิศวกรไฟฟ้าปฏิบัติการ

ช่วงหน้าฝ่ายสาธารณูปโภค :
นายสมปอง ปลื้มสุข
ช่วงหน้าฝ่ายสาธารณูปโภค

ตรวจ :
นายรัชเดช แจ้งเหล็ง
ผู้อำนวยการส่วนการโยธา

ตรวจ :
นายอนุวัตร ทองคำ
ผู้อำนวยการสำนักช่าง

ตรวจ :
นายเกียรติศักดิ์ ศรีวงษ์ชัย
ปลัดเมืองพัทยา

อนุมัติ :
นายปรมเศรษฐ์ งามพิเศษฐ์
นายเมืองพัทยา

แบบแสดง :
DETAIL INVERTER
โรงเรียนเมืองพัทยา 3

วันที่ : 23/4/69
แผ่นที่ : 24/111
แบบเลขที่ : 19/69

สถานที่ปลูกสร้าง เมืองพัทยา

รร.เมืองพัทยา 3 180.00 kWp
จำนวนแผง = 300 MODULES

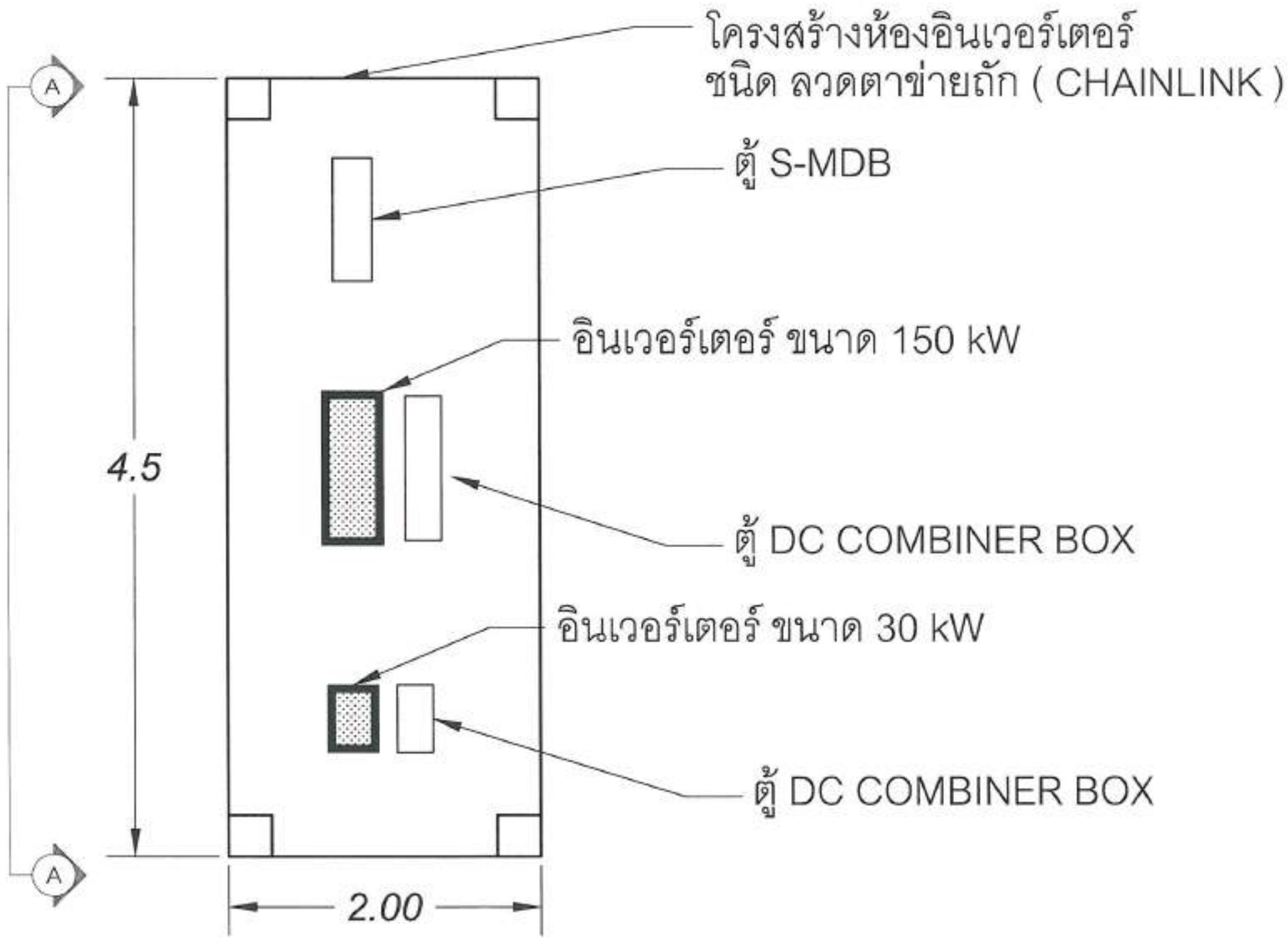

แปลน ห้อง อินเวอร์เตอร์

ตำบลงานช่าง
ศาลาว่าการเมืองพัทยา

โครงการติดตั้งระบบผลิตไฟฟ้าพลังงานแสงอาทิตย์เพื่อใช้ในโรงเรียนเมืองพัทยา
โรงเรียนเมืองพัทยาแห่ง เมืองพัทยา
อำเภอบางละมุง จังหวัดชลบุรี

พื้นที่ก่อสร้างบริเวณ
โรงเรียนเมืองพัทยา 3

สำรวจ/เขียนแบบ :
นายสิทธิเดช ลาดนิคม
นายช่างไฟฟ้าชำนาญงาน

วิศวกรไฟฟ้า :
นายเศรษฐรัศมี สุนิพัฒน์
วิศวกรไฟฟ้าปฏิบัติการ

หัวหน้าฝ่ายสาธารณูปโภค :
นายสมปอง ปลื้มสุข
หัวหน้าฝ่ายสาธารณูปโภค

ตรวจ :
นายรัชเดช แจ้งแหล้ง
ผู้อำนวยการส่วนการโยธา

ตรวจ :
นายอนุวัตร ทองคำ
ผู้อำนวยการสำนักช่าง

ตรวจ :
นายเกียรติศักดิ์ ศรีวงษ์ชัย
ปลัดเมืองพัทยา

อนุมัติ :
นายปรมเศวร์ งามพิเชษฐ์
นายกเมืองพัทยา

แบบแสดง :
INVERTER STATION (TOP VIEW)
โรงเรียนเมืองพัทยา 3

วันที่ : 23/4/69
แผ่นที่ : 25/111
แบบเลขที่ : 19/69

สถานที่ปลูกสร้าง เมืองพัทยา

รร.เมืองพัทยา 3 180.00 kWp
จำนวนแผง = 300 MODULES

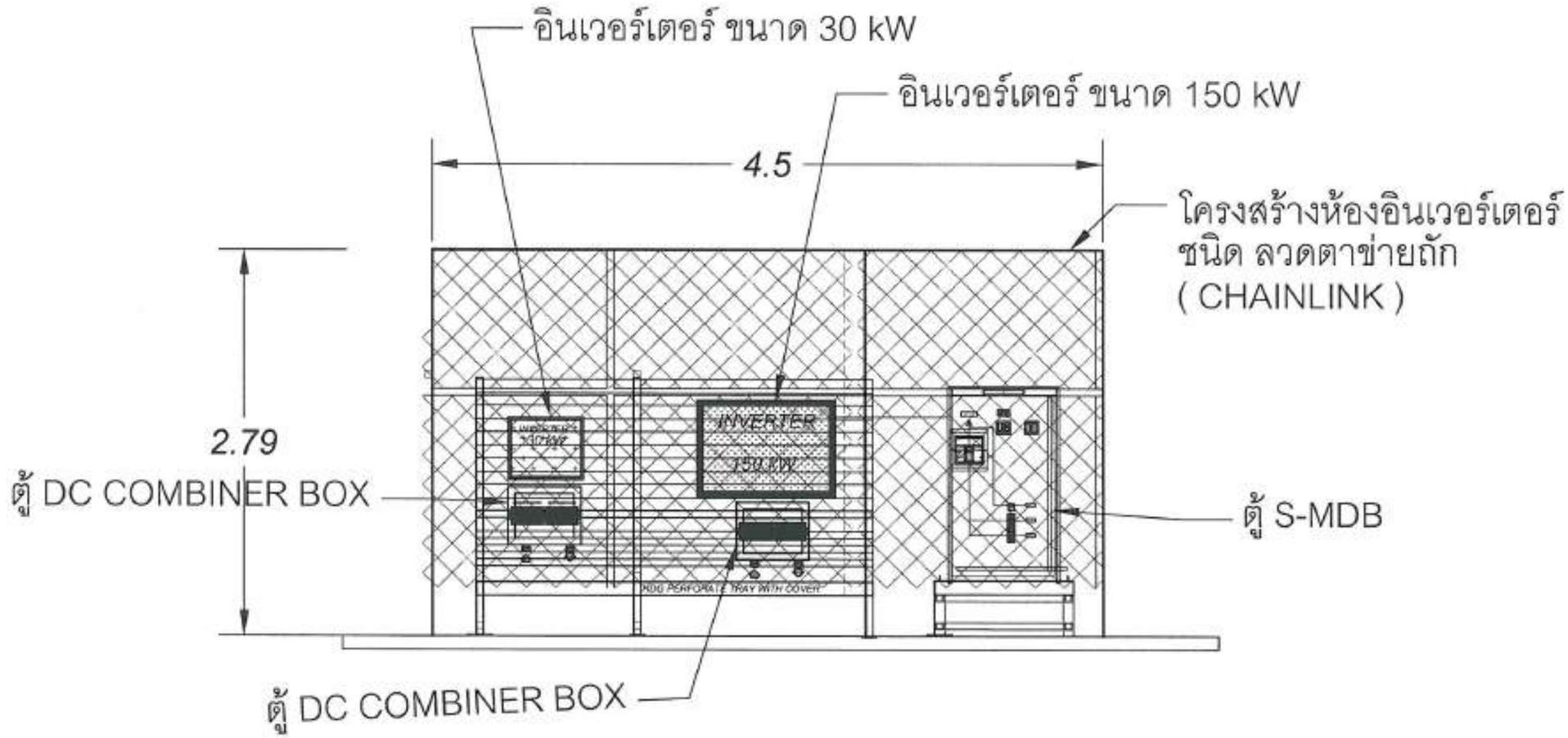

ภาพด้านข้าง A-A
แปลน ห้อง อินเวอร์เตอร์

สำนักงานช่าง
ศาลาว่าการเมืองพัทยา

โรงเรียนเมืองพัทยา 3

นายสิทธิเดช สกุลนิพน
นายช่างไฟฟ้าชำนาญงาน

นายเศรษฐรัศมี์ สุนิพัฒน์
วิศวกรไฟฟ้าปฏิบัติการ

นายสมปอง ปลื้มสุข
หัวหน้าฝ่ายศาลาสนุปโภค

นายรัชเดช แจ้งเหลือง
ผู้อำนวยการส่วนการโยธา

นายอนุวัตร ทองคำ
ผู้อำนวยการสำนักช่าง

นายเกียรติศักดิ์ ศรีวงษ์ชัย
ปลัดเมืองพัทยา

นายประเมศวร์ งามพิเชษฐ์
นายกเมืองพัทยา

INVERTER STATION (SECTOPN A-A)
โรงเรียนเมืองพัทยา 3

วันที่ : 23/4/69
แบบเลขที่ : 19/69
แผ่นที่ : 26/111

สถานที่ปลูกสร้าง เมืองพัทยา

รร.เมืองพัทยา 3 180.00 kWp
จำนวนแผง = 300 MODULES

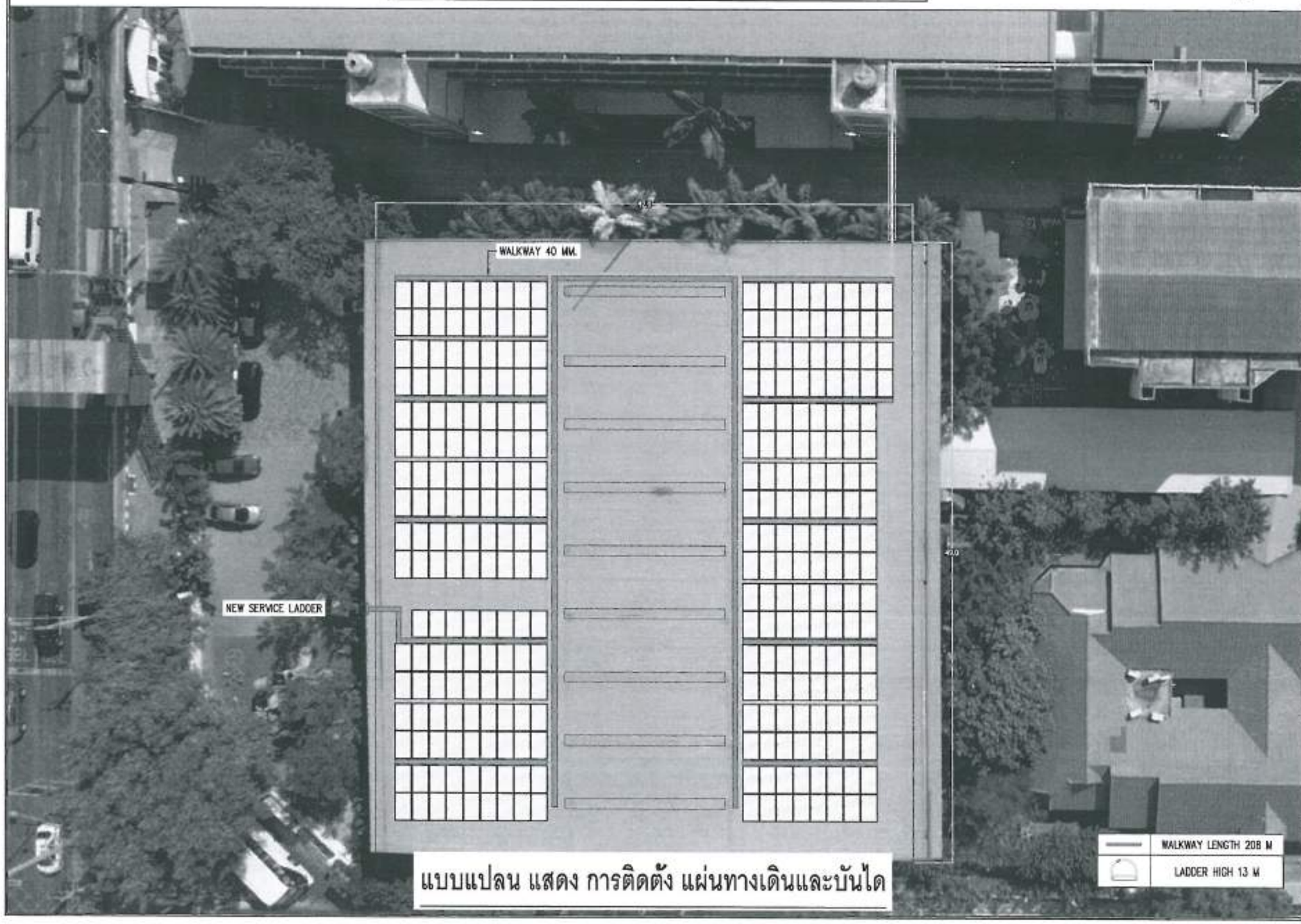

แบบแปลน แสดง การติดตั้ง แผ่นทางเดินและบันได

สำนักงานช่าง
ศาลาว่าการเมืองพัทยา

โครงการติดตั้งระบบผลิตไฟฟ้าพลังงานแสงอาทิตย์ปลั่งกาน
โรงเรียนเมืองพัทยา 3 แห่ง เมืองพัทยา
ตำบลนาเกลือ อำเภอบางละมุง จังหวัดชลบุรี

พื้นที่ก่อสร้างบริเวณ
โรงเรียนเมืองพัทยา 3

สำรวจ/เขียนแบบ :
นายสิทธิเดช ดาลนิตน
นายช่างไฟฟ้าชำนาญงาน

วิศวกรไฟฟ้า :
นายเศรษฐรัศมี ศุนิพัฒน์
วิศวกรไฟฟ้าปฏิบัติการ

หัวหน้าฝ่ายสาธารณูปโภค
นายสมปอง ปลื้มสุข
หัวหน้าฝ่ายสาธารณูปโภค

ตรวจ :
นายรัชเดช แจ้งเหล็ง
ผู้อำนวยการส่วนการโยธา

ตรวจ :
นายอนุวัตร ทองคำ
ผู้อำนวยการสำนักช่าง

ตรวจ :
นายเกียรติศักดิ์ ศรีวงษ์ชัย
ปลัดเมืองพัทยา

อนุมัติ :
นายปรมเศวร์ งามพิเชษฐ์
นายกเมืองพัทยา

แบบแสดง :
WALKWAY & SERVICE LADDER
โรงเรียนเมืองพัทยา 3

วันที่ : 23/4/69
แบบเลขที่ : 19/69
แผ่นที่ : 27/111

สถานที่ปลูกสร้าง เมืองพัทยา

รร.เมืองพัทยา 3 180.00 kWp
จำนวนแผง = 300 MODULES

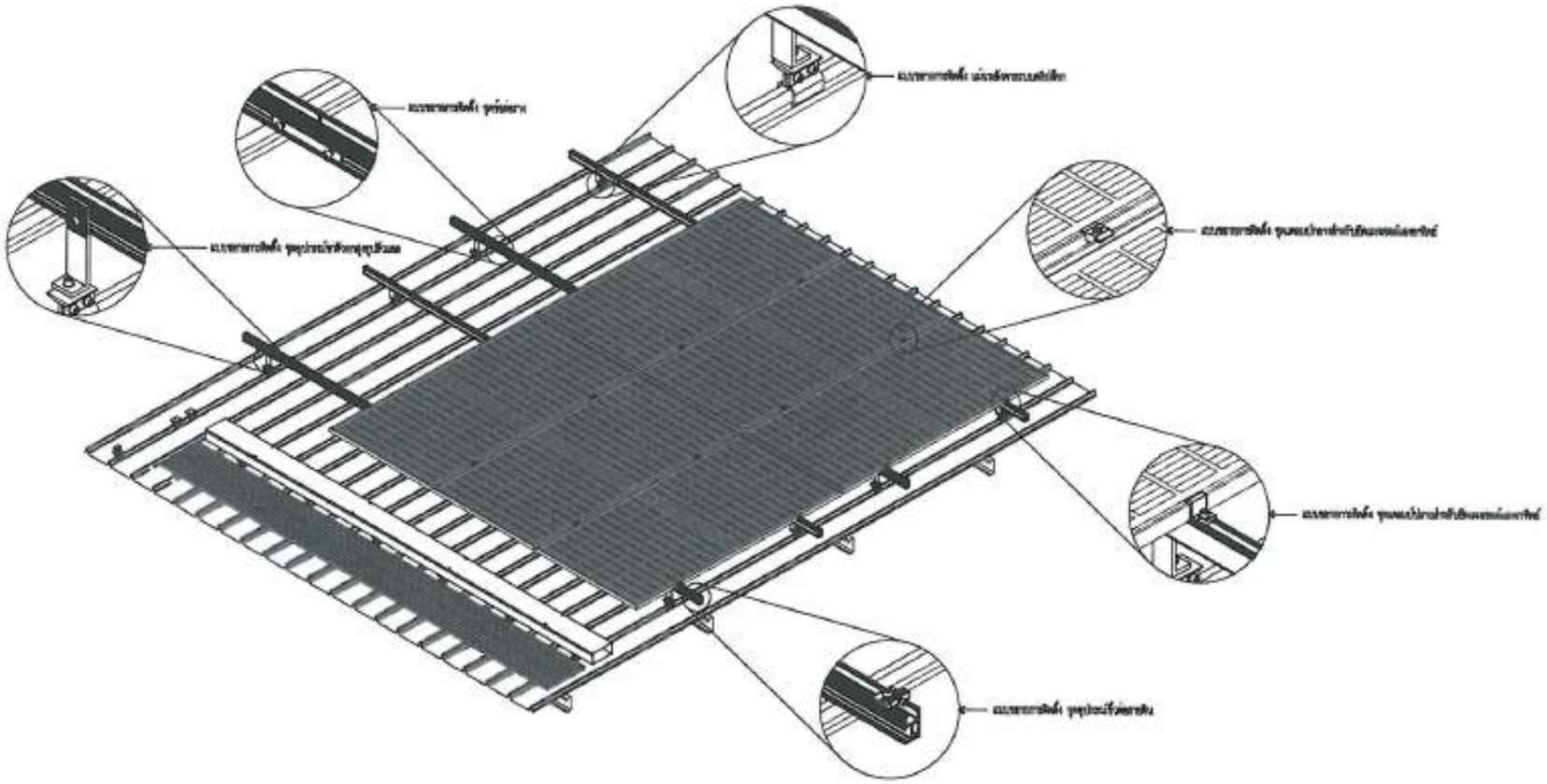

แบบตัวอย่างการติดตั้งแผงโซล่าเซลล์

SCALE 1:50

สำนักงานช่าง
ศาลากลางเมืองพัทยา

โครงการติดตั้งระบบผลิตไฟฟ้าพลังงานแสงอาทิตย์บนหลังคา
โรงเรียนเมืองพัทยาตะเน่า เมืองพัทยา
ตำบลนาเกลือ อำเภอบางละมุง จังหวัดชลบุรี

ชื่นชิ้นงานย่อย
โรงเรียนเมืองพัทยา 3

ตรวจ/เขียนแบบ :
นายศิทธิเดช สกุลนิจน
นายช่างไฟฟ้าชำนาญงาน

วิศวกรไฟฟ้า :
นายเศรษฐวิทิมิ ศุภิพิมล์
วิศวกรไฟฟ้าปฏิบัติการ

หัวหน้าฝ่ายสาธารณูปโภค :
นายสมปอง ปริ้มสุข
หัวหน้าฝ่ายสาธารณูปโภค

ตรวจ :
นายศิรเดช แจ้งเกลี้ง
ผู้อำนวยการส่วนการโยธา

ตรวจ :
นายบุวัฒ ทองคำ
ผู้อำนวยการสำนักช่าง

ตรวจ :
นายเกียรติศักดิ์ ศรีวงษ์ชัย
ปลัดเมืองพัทยา

อนุมัติ :
นายปรเมศวร์ งามพิเชษฐ์
นายกเมืองพัทยา

แบบแสดง :
WALKWAY & SERVICE LADDER
โรงเรียนเมืองพัทยา 3

วันที่ : 23/4/69
แผ่นที่ : 28/111
แบบเลขที่ : 19/69

สถานที่ปฏิบัติงาน เมืองพัทยา

รร.เมืองพัทยา 3 180.00 kWp
จำนวนแผง = 300 MODULES

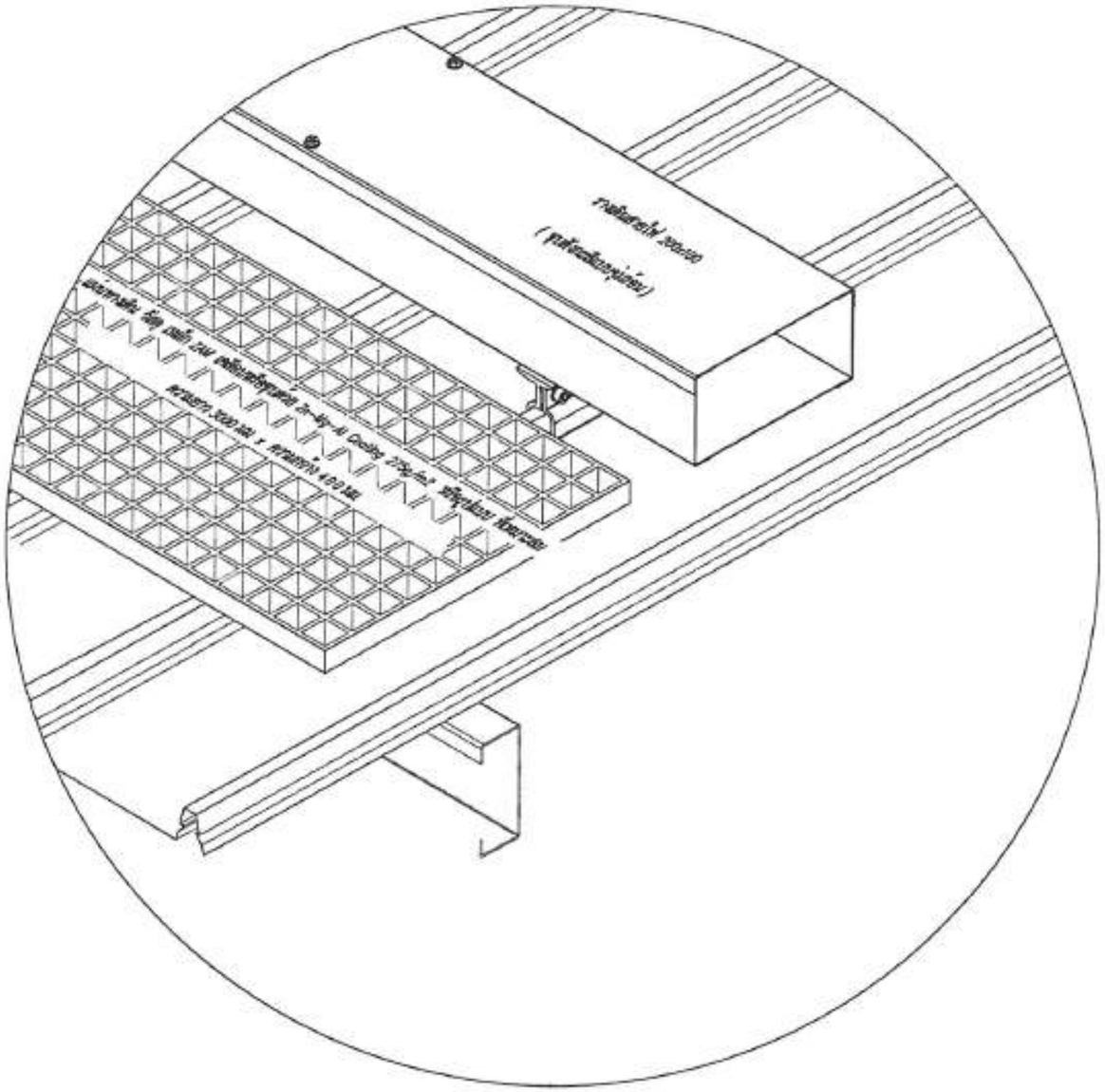

แบบตัวอย่างการติดตั้งแผ่นทางเดิน

SCALE

ไม่เป็นมาตราส่วน

สำนักงานช่าง
ศาลากลางเมืองพัทยา

โครงการติดตั้งระบบผลิตไฟฟ้าพลังงานแสงอาทิตย์บริเวณ
โรงเรียนเมืองพัทยาระยะแรก เมืองพัทยา
ตำบลนาเกลือ อำเภอบางละมุง จังหวัดชลบุรี

ชั้นที่ก่อสร้างบริเวณ
โรงเรียนเมืองพัทยา 3

ตำรวจ/เขียนแบบ :
นายสิทธิเดช สกุลนิพน
นายช่างไฟฟ้าชำนาญงาน

วิศวกรไฟฟ้า :
นายเศรษฐรัศมี์ สุนิพัฒน์
วิศวกรไฟฟ้าปฏิบัติการ

หัวหน้าฝ่ายสาธารณูปโภค :
นายสมปอง ปลื้มสุข
หัวหน้าฝ่ายสาธารณูปโภค

ตรวจ :
นายรัชเดช แจ้งเหลือง
ผู้อำนวยการส่วนการโยธา

ตรวจ :
นายอนุวัตร ทองคำ
ผู้อำนวยการสำนักช่าง

ตรวจ :
นายเกียรติศักดิ์ ศรีวงษ์ชัย
ปลัดเมืองพัทยา

อนุมัติ :
นายปรมเศรษฐ์ งามพิเชษฐ์
นายกเมืองพัทยา

แบบแสดง :
WALKWAYS & SERVICE LADDER
โรงเรียนเมืองพัทยา 3

วันที่ : 23/4/69
แผ่นที่ : 29/111
แบบเลขที่ : 19/69

สถานที่ปลูกสร้าง เมืองพัทยา

รร.เมืองพัทยา 3 180.00 kWp
จำนวนแผง = 300 MODULES

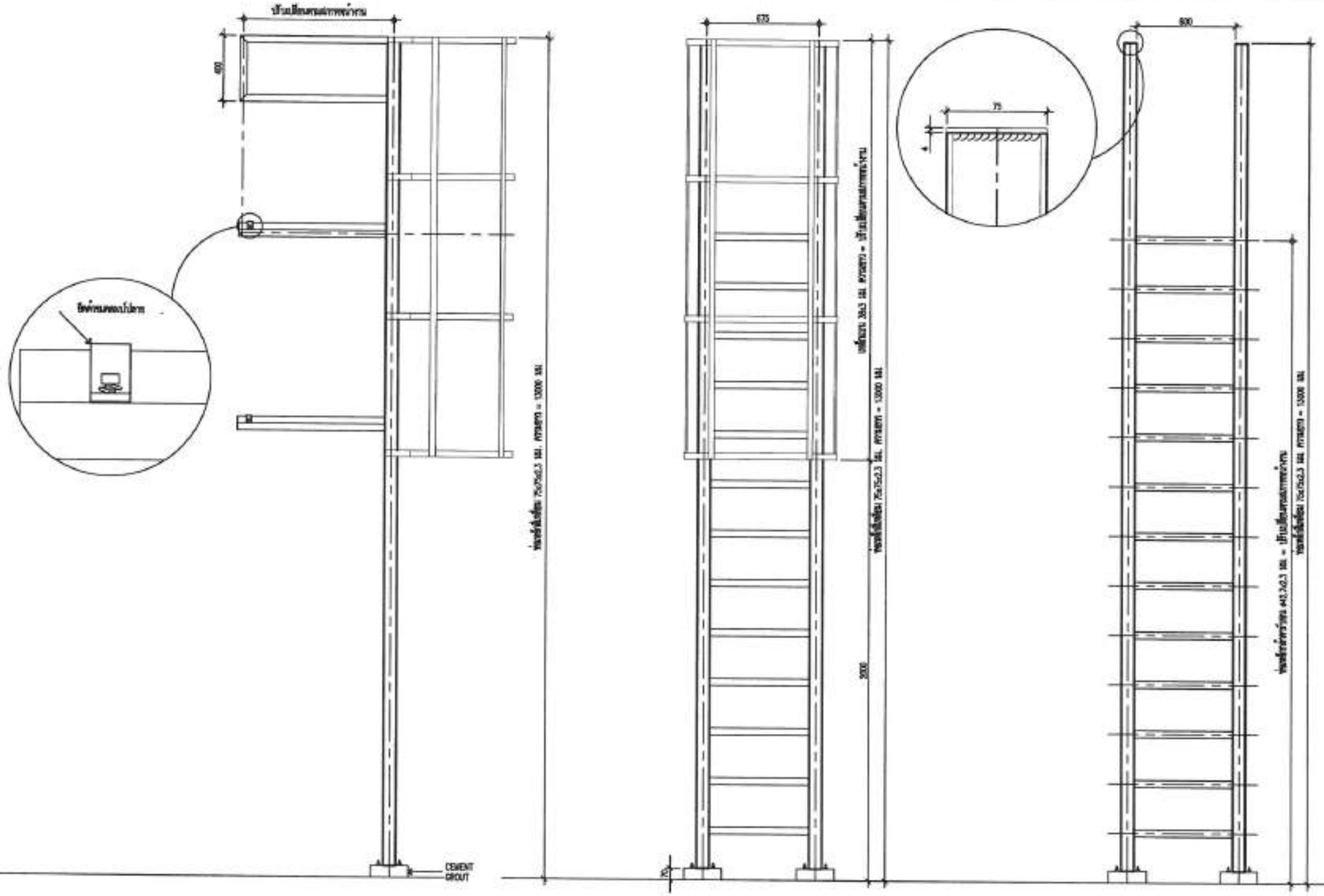

แบบตัวอย่างบันไดทางขึ้นหลังคา

SCALE 1:25

สำนักงานช่าง
ศาลาว่าการเมืองพัทยา

โครงการติดตั้งระบบผลิตไฟฟ้าพลังงานแสงอาทิตย์ปิดทาง
โรงเรียนเมืองพัทยาบนหลังคา เมืองพัทยา
ตำบลนาเกลือ อำเภอบางละมุง จังหวัดชลบุรี

พื้นที่ก่อสร้างบริเวณ
โรงเรียนเมืองพัทยา 3

สำรวจ/เขียนแบบ :
นายศิทธิเดช ตกุลนิคม
นาะช่างไฟฟ้าชำนาญงาน

วิศวกรไฟฟ้า :
นายเศรษฐรัศมิ์ ลุนิพัฒน์
วิศวกรไฟฟ้าปฏิบัติการ

หัวหน้าฝ่ายสาธารณูปโภค :
นายสมปอง ปลื้มสุข
หัวหน้าฝ่ายสาธารณูปโภค

ตรวจ :
นายรัชเดช แจ้งแสง
ผู้อำนวยการส่วนการโยธา

ตรวจ :
นายอนุวัตร พองคำ
ผู้อำนวยการสำนักช่าง

ตรวจ :
นายเกียรติศักดิ์ ศรีวงษ์ชัย
ปลัดเมืองพัทยา

อนุมัติ :
นายประเมศวร์ งามพิเชษฐ์
นายกเมืองพัทยา

แบบแสดง :
WALKWAY & SERVICE LADDER
โรงเรียนเมืองพัทยา 3

วันที่ : 23/4/69
แผ่นที่ : 30/111
แบบเลขที่ : 19/69

สถานที่ปลูกสร้าง เมืองพัทยา

โครงการติดตั้งระบบผลิตไฟฟ้าพลังงานแสงอาทิตย์บริเวณ

โรงเรียนเมืองพัทยา 4

ออกแบบโดย

สำนักช่าง เมืองพัทยา

สำนักงานช่าง
ศาลากลางเมืองพัทยา

โครงการติดตั้งระบบผลิตไฟฟ้าพลังงานแสงอาทิตย์บริเวณ
โรงเรียนเมืองพัทยา 4 เมืองพัทยา
ตำบลนาเกลือ อำเภอบางละมุง จังหวัดชลบุรี

ที่ตั้งก่อสร้างบริเวณ
โรงเรียนเมืองพัทยา 4

ตำรวจ/เขียนแบบ :
นายสิทธิเดช สกุลนิพน
นายช่างไฟฟ้าชำนาญงาน

วิศวกรไฟฟ้า :
นายเศรษฐวิศิษฏ์ สุนิพัฒน์
วิศวกรไฟฟ้าปฏิบัติการ

หัวหน้าฝ่ายสาธารณูปโภค :
นายสมปอง ปลื้มสุข
หัวหน้าฝ่ายสาธารณูปโภค

ตรวจ :
นายรัชเดช แจ้งเหลือง
ผู้อำนวยการส่วนการโยธา

ตรวจ :
นายอนุวัตร ทองคำ
ผู้อำนวยการสำนักช่าง

ตรวจ :
นายเกียรติศักดิ์ ศรีวงษ์ชัย
ปลัดเมืองพัทยา

อนุมัติ :
นายประมควร์ งามพิเชษฐ์
นายกเมืองพัทยา

แบบแสดง :
ปกนำ
โรงเรียนเมืองพัทยา 4

วันที่ : 23/4/69	แผ่นที่ : 31/111
แบบเลขที่ : 19/69	

สถานที่ปฏิบัติงาน เมืองพัทยา

โรงเรียนเมืองพัทยา 4 60.00 kWp
จำนวนแผง = 100 MODULES

TOTAL SOLAR SYSTEM INSTALLATION CAPACITY	
1 PV MODULE	= 600W
TOTAL PV MODULE	= 100 MODULES
TOTAL OPTIMIZER	= 50 UNITS (2:1)
TOTAL STRING	= 4 STRINGS
INVERTER	= 30,000 W (2 UNITS)
TOTAL CAPACITY	= 60,000 W

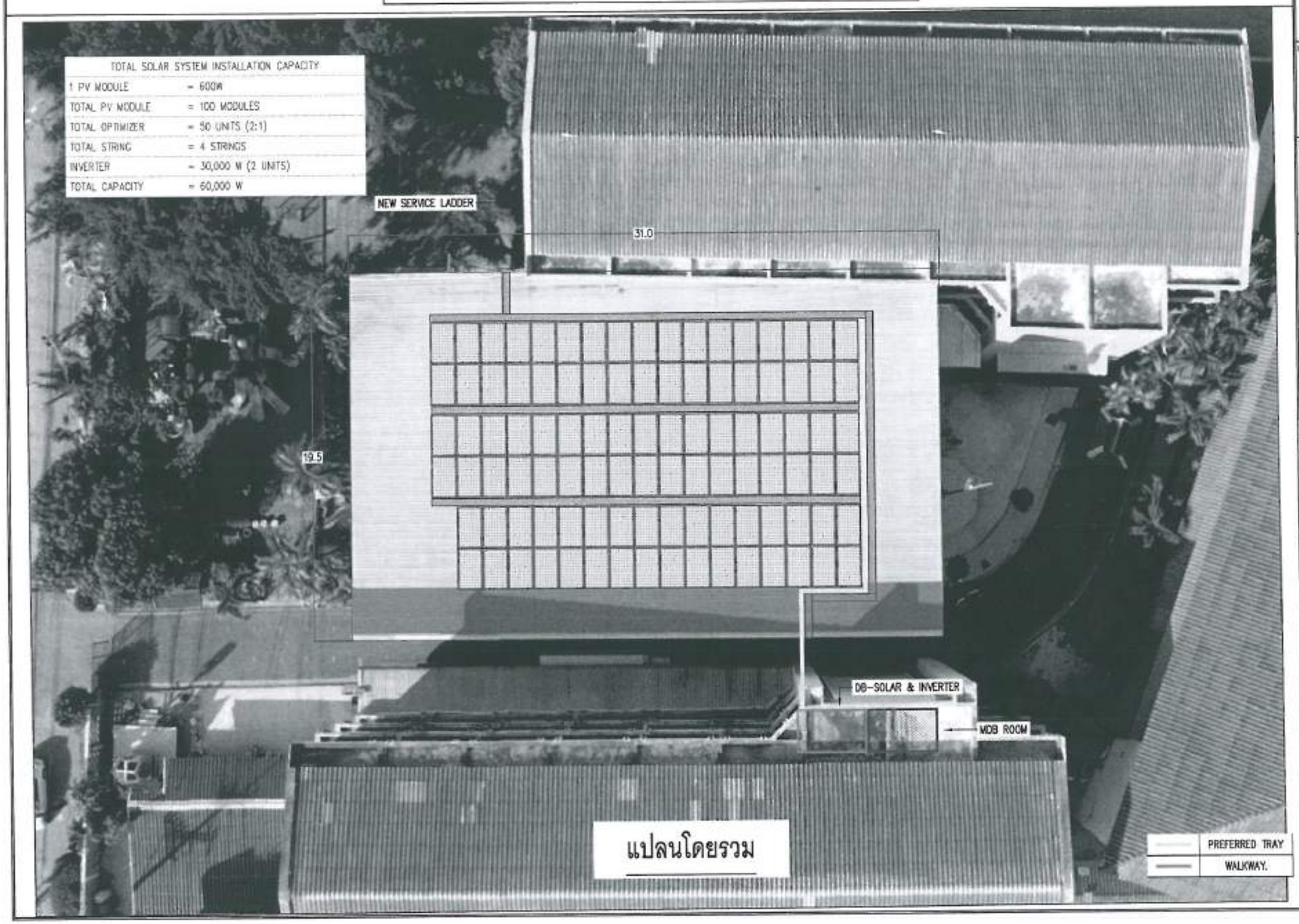

แปลนโดยรวม

สำนักงานช่าง
องค์การบริหารส่วนตำบลเมืองพัทยา

โครงการติดตั้งระบบผลิตไฟฟ้าพลังงานแสงอาทิตย์บนหลังคา
โรงเรียนเมืองพัทยา 4 เมืองพัทยา
ตำบลนาเกลือ อำเภอบางละมุง จังหวัดชลบุรี

ชื่อแบบก่อสร้างประเภท
โรงเรียนเมืองพัทยา 4

สำรวจ/เขียนแบบ :
นายสิทธิเดช สกุลนิพน
นายช่างไฟฟ้าชำนาญงาน

วิศวกรไฟฟ้า :
นายศรชูรัศมิ์ ศุภนิศัลย์
วิศวกรไฟฟ้าปฏิบัติการ

หัวหน้าแผนกการประปาและสุขาภิบาล
นายสมปอง เปี่ยมสุข
หัวหน้าแผนกการประปาและสุขาภิบาล

ตรวจ :
นายรัชเดช แจ้งแสง
ผู้อำนวยการส่วนการโยธา

ตรวจ :
นายชนุวัฒ ทองคำ
ผู้อำนวยการกองช่าง

ตรวจ :
นายเกียรติศักดิ์ ศรีวงษ์ชัย
ปลัดเมืองพัทยา

อนุมัติ :
นายปรเมศวร์ งามพิเชษฐ์
นายกเมืองพัทยา

แบบแสดง :
LAYOUT PV MODULE
โรงเรียนเมืองพัทยา 4

วันที่ : 23/4/69
แผ่นที่ : 32/111
แบบเลขที่ 19/69

สถานที่ปลูกสร้าง เมืองพัทยา

TOTAL SOLAR SYSTEM INSTALLATION CAPACITY	
1 PV MODULE	= 600W
TOTAL PV MODULE	= 100 MODULES
TOTAL OPTIMIZER	= 50 UNITS (2:1)
TOTAL STRING	= 4 STRINGS
INVERTER	= 30,000 W (2 UNITS)
TOTAL CAPACITY	= 60,000 W

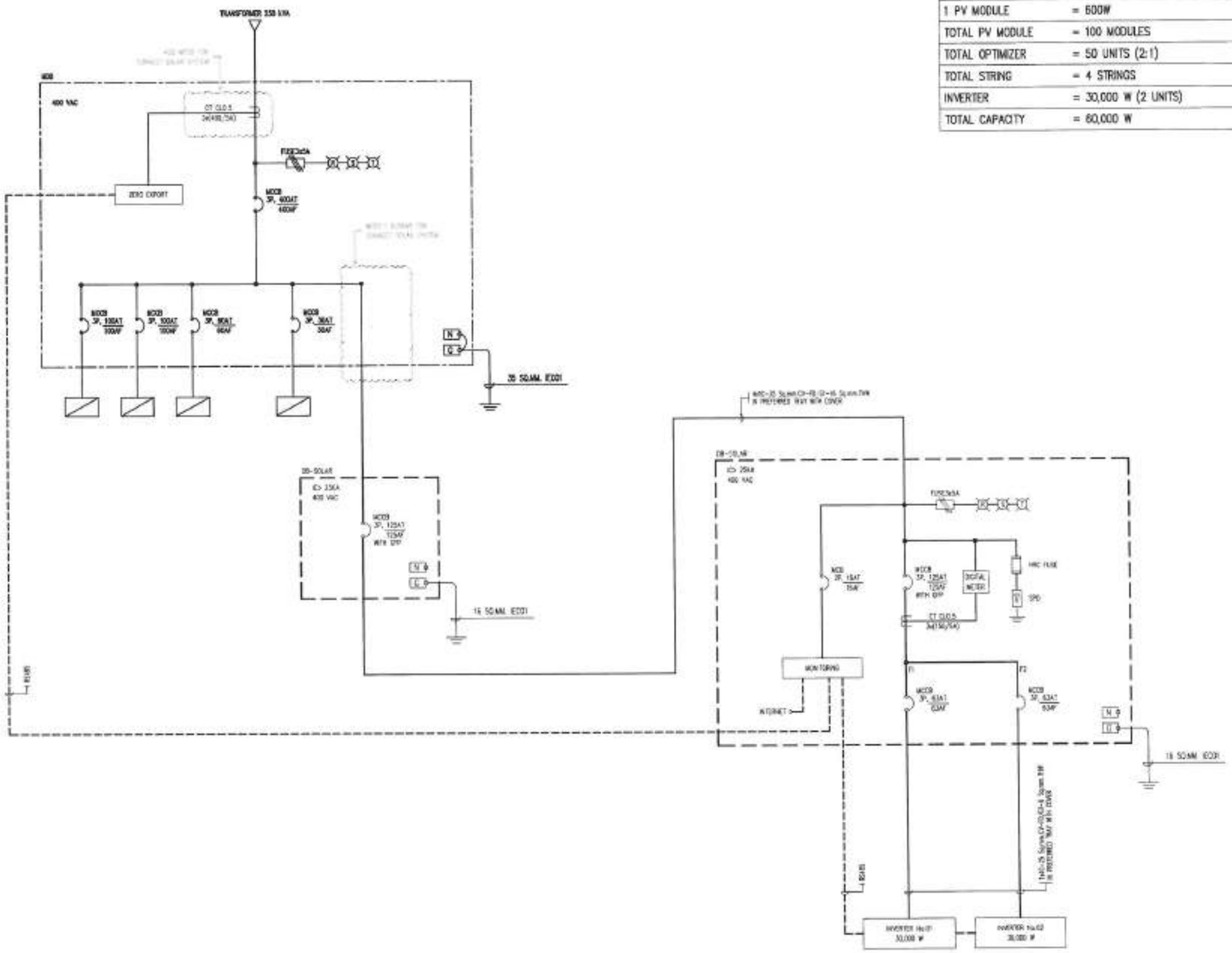

SINGLE LINE DIAGRAM

สำนักงานช่าง
ศาลากว่ากรมมืองพัทยา

โครงการติดตั้งระบบผลิตไฟฟ้าพลังงานแสงอาทิตย์ปริมาณ
โรงเรียนเมืองพัทยาวงเล่ง เมืองพัทยา
ตำบลนาเกลือ อำเภอบางละมุง จังหวัดชลบุรี

ตื่นที่ก่อสร้างปริมาณ
โรงเรียนเมืองพัทยา 4

สำรวจ/เขียนแบบ :
นายสิทธิเดช สกุลนิพน
นายช่างไฟฟ้าชำนาญงาน

วิศวกรไฟฟ้า :
นายเศรษฐวัศมิ์ คุนิพัฒน์
วิศวกรไฟฟ้าปฏิบัติการ

หัวหน้าฝ่ายสาธารณูปโภค :
นายสมเปอง ปลื้มสุข
หัวหน้าฝ่ายสาธารณูปโภค

ตรวจ :
นายรัชเดช แจ้งเวงลึง
ผู้อำนวยการส่วนการโยธา

ตรวจ :
นายอนุวัตร ทองคำ
ผู้อำนวยการสำนักช่าง

ตรวจ :
นายเกียรติศักดิ์ ศรีวงษ์ชัย
ปลัดเมืองพัทยา

อนุมัติ :
นายปรมเศวร์ งามพิเชษฐ์
นายกเมืองพัทยา

แบบแสดง :
SINGLE LINE DIAGRAM
โรงเรียนเมืองพัทยา 4

วันที่ : 23/4/69
แผ่นที่ : 33/111
แบบเลขที่ : 19/69

สถานที่ปฏิบัติงาน เมืองพัทยา

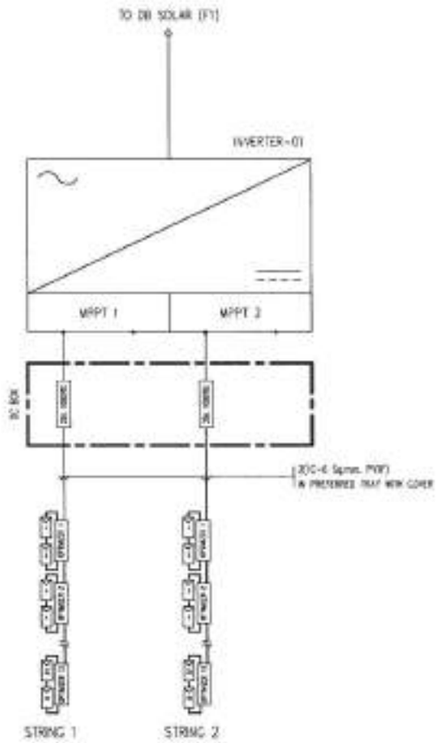

DETAIL INVERTER 01

SCALE NTS.

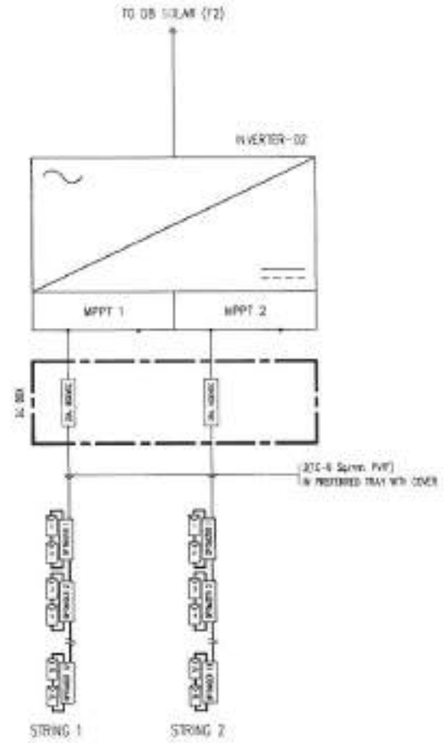

DETAIL INVERTER 02

SCALE NTS.

SINGLE LINE INVERTER

สำนักงานช่าง
สถาบันการอาชีพเมืองพัทยา

โครงการติดตั้งระบบผลิตไฟฟ้าพลังงานแสงอาทิตย์บนหลังคา
โรงเรียนเมืองพัทยาระยอง เมืองพัทยา
ตำบลนาเกลือ อำเภอบางละมุง จังหวัดชลบุรี

พื้นที่ก่อสร้างบริเวณ
โรงเรียนเมืองพัทยา 4

สำรวจ/เขียนแบบ :

นายสิทธิเดช สกุลนิทน
นายช่างไฟฟ้าชำนาญงาน

วิศวกรไฟฟ้า :

นายเลขะฐรัตน์ สุนิพัฒน์
วิศวกรไฟฟ้าปฏิบัติการ

หัวหน้าฝ่ายสถาปนิกโค :

นายสมปอง ปลื้มสุข
หัวหน้าฝ่ายสถาปนิกโค

ตรวจ :

นายรัชเดช แจ้งเพลิง

ผู้อำนวยการส่วนการโยธา

ตรวจ :

นายธนภัทร ทองคำ

ผู้อำนวยการสำนักช่าง

ตรวจ :

นายเกียรติศักดิ์ ศรีวงษ์ชัย

เมืองพัทยา

อนุมัติ :

นายเบ็นเตอร์ งามศิริรษฎ์

นายกเมืองพัทยา

แบบแสดง :

DETAIL INVERTER
โรงเรียนเมืองพัทยา 4

วันที่ : 23/4/69

แผ่นที่ : 34/111

แบบเลขที่ : 19/69

สถานที่ปฏิบัติงาน เมืองพัทยา

โรงเรียนเมืองพัทยา 4 60.00 kWp
จำนวนแผง = 100 MODULES

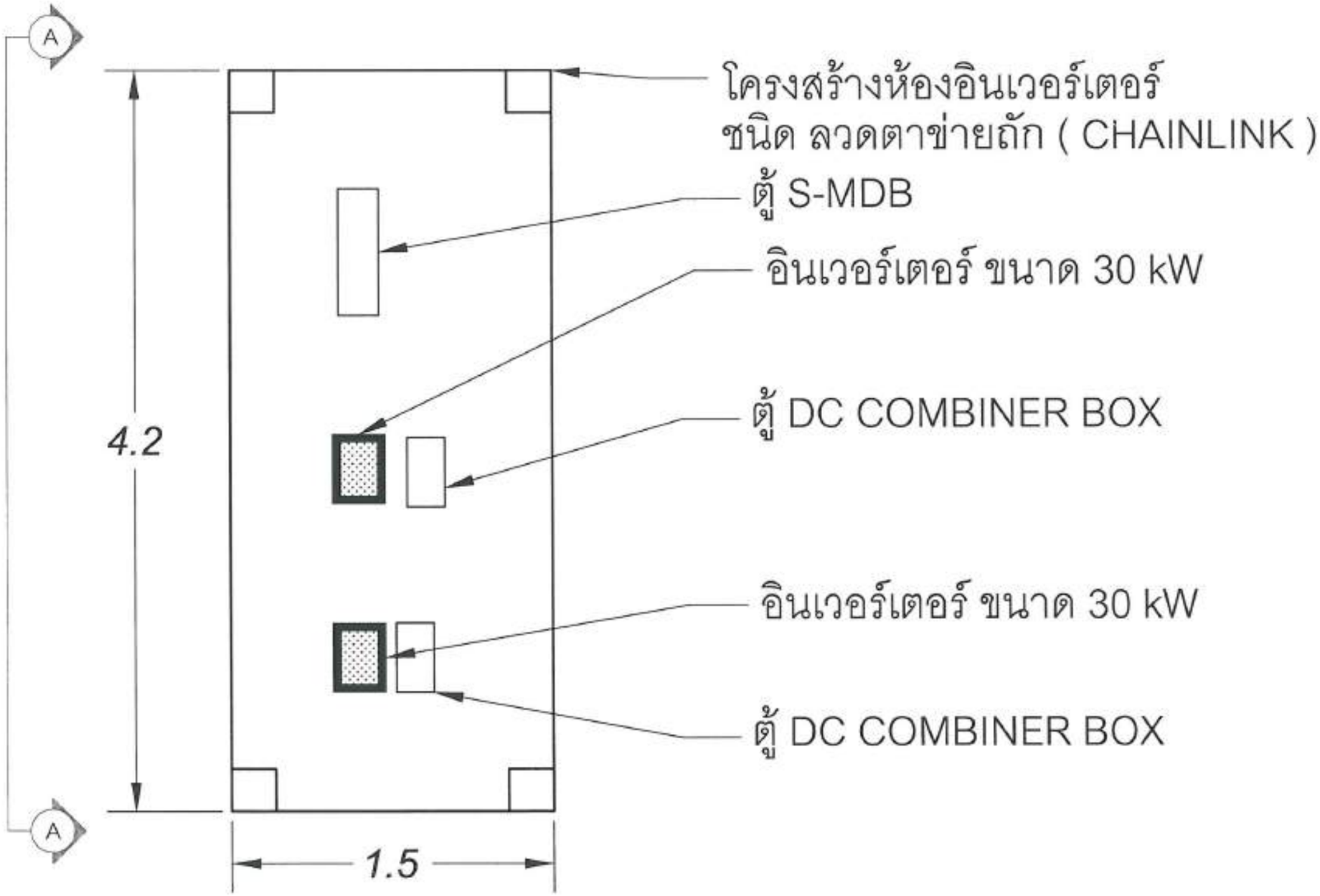

แปลน ห้อง อินเวอร์เตอร์

สำนักงานช่าง
สาขาว่าการเมืองพัทยา

โครงการติดตั้งระบบผลิตไฟฟ้าพลังงานแสงอาทิตย์บริเวณ
โรงเรียนเมืองพัทยาตะแต่ง เมืองพัทยา
ตำบลนาเกลือ อำเภอบางละมุง จังหวัดชลบุรี

พื้นที่ก่อสร้างบริเวณ
โรงเรียนเมืองพัทยา 4

สำรวจ/เขียนแบบ :
นายสิทธิเดช สกุลนิพน
นายช่างไฟฟ้าชำนาญงาน

วิศวกรไฟฟ้า :
นายเศรษฐรัศมิ์ สุนิพัฒน์
วิศวกรไฟฟ้าปฏิบัติการ

หัวหน้าฝ่ายสาธารณูปโภค :
นายสมปอง ปลื้มสุข
หัวหน้าฝ่ายสาธารณูปโภค

ตรวจ :
นายรัชเดช แจ้งเหลือ
ผู้อำนวยการส่วนการโยธา

ตรวจ :
นายอนุวัตร ทองคำ
ผู้อำนวยการสำนักช่าง

ตรวจ :
นายเกียรติศักดิ์ ศรีวงษ์ชัย
ปลัดเมืองพัทยา

ชนุมัติ :
นายปรนเศาร์ งามพิเชษฐ์
นายเมืองพัทยา

แบบแสดง :
INVERTER STATION (TOP VIEW)
โรงเรียนเมืองพัทยา 4

วันที่ : 23/4/69
แผ่นที่ : 35/111
แบบเลขที่ : 19/69

สถานที่ปฏิบัติงาน เมืองพัทยา

โรงเรียนเมืองพัทยา 4 60.00 kWp
จำนวนแผง = 100 MODULES

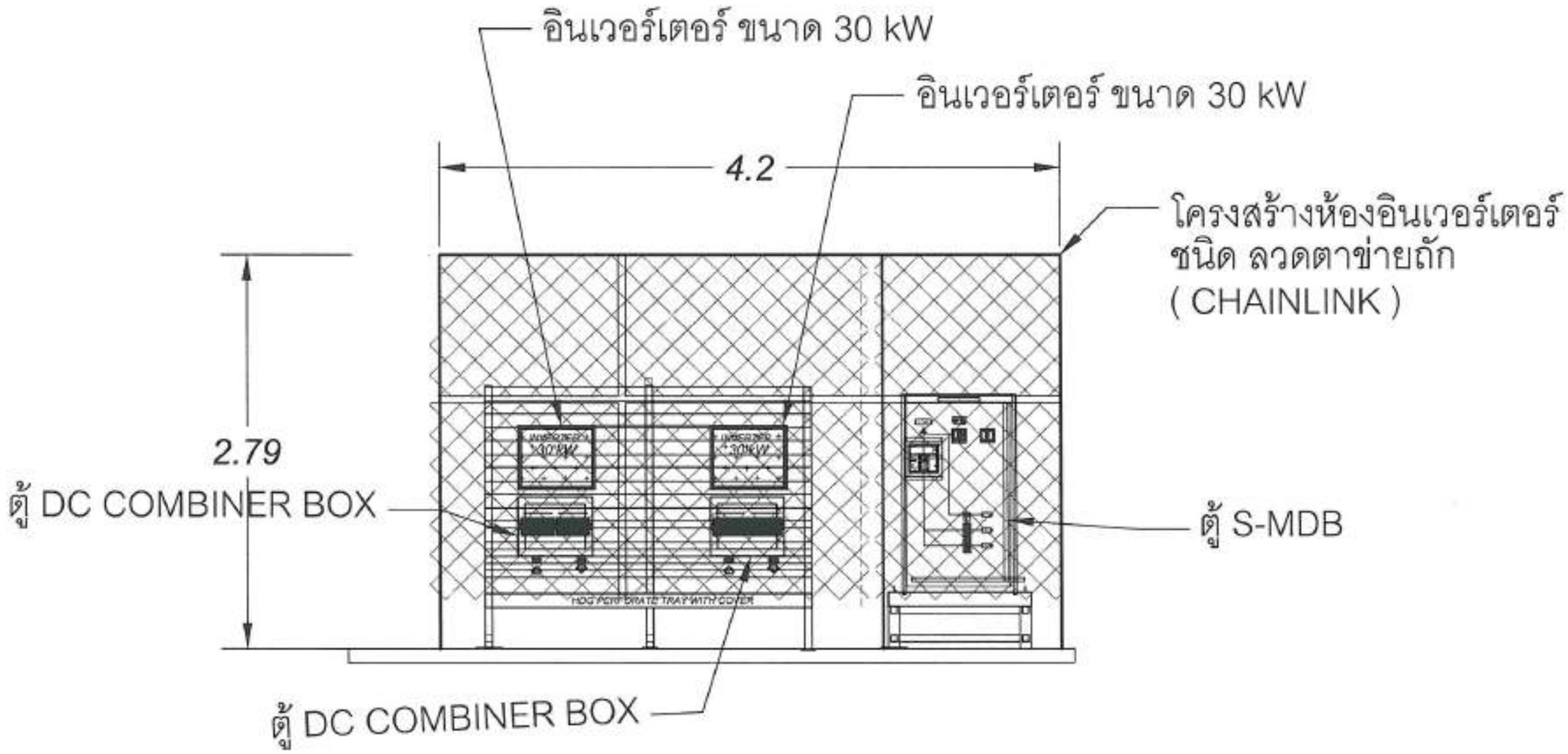

ภาพด้านข้าง A-A
แปลน ห้อง อินเวอร์เตอร์

สำนักงานช่าง
ศาลว่าการเมืองพัทยา

โครงการติดตั้งระบบผลิตไฟฟ้าพลังงานแสงอาทิตย์ชนิดโรงเรียนเมืองพัทยาแห่ง เมืองพัทยา
ตำบลนาเกลือ อำเภอบางละมุง จังหวัดชลบุรี

พื้นที่ก่อสร้างบริเวณ
โรงเรียนเมืองพัทยา 4

ตำแหน่ง/เขียนแบบ :
นายสิทธิเดช สกุลนิพนธ์
นายช่างไฟฟ้าชำนาญงาน

วิศวกรไฟฟ้า :
นายเศรษฐรัศมี สุนิพัฒน์
วิศวกรไฟฟ้าภูมิภาค

หัวหน้าฝ่ายสายอนุปโภค :
นายสมปอง ปลื้มสุข
หัวหน้าฝ่ายสายอนุปโภค

ตรวจ :
นายรัเดช แจ้งเหล็ง
ผู้อำนวยการส่วนการโยธา

ตรวจ :
นายยุวัฒน์ ทองคำ
ผู้อำนวยการสำนักช่าง

ตรวจ :
นายเกียรติศักดิ์ ศรีวงษ์รัช
ปลัดเมืองพัทยา

อนุมัติ :
นายประเมศวร์ งามศิเชษฐ์
นายเมืองพัทยา

แบบแสดง :
INVERTER STATION (SECTOPN A-A)
โรงเรียนเมืองพัทยา 4

วันที่ : 23/1/69
แบบเลขที่ : 19/69
แผ่นที่ : 36/111

สถานีปฏิบัติการ เมืองพัทยา

โรงเรียนเมืองพัทยา 4 60.00 kWp
จำนวนแผง = 100 MODULES

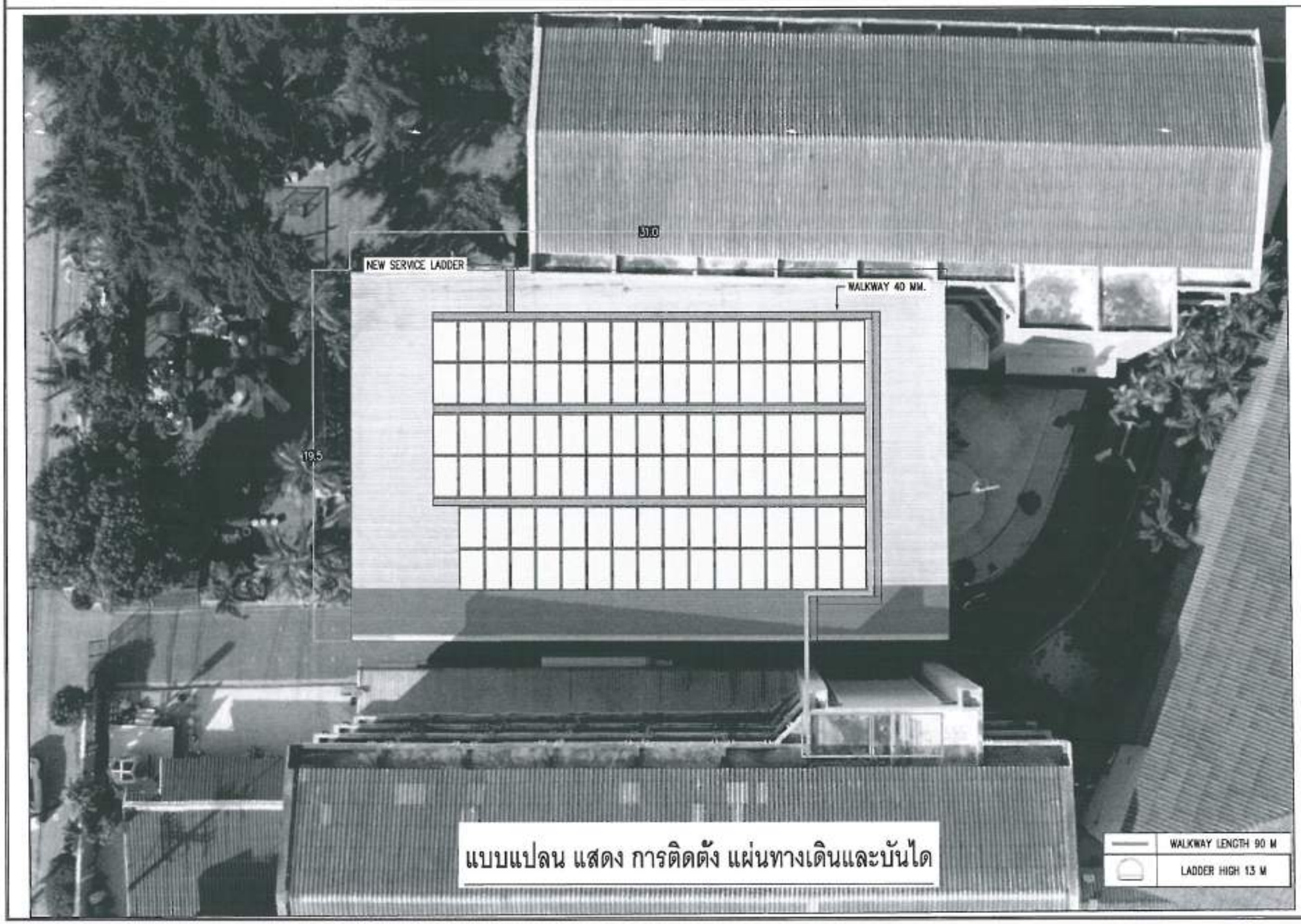

แบบแปลน แสดง การติดตั้ง แผ่นทางเดินและบันได

สำนักงานช่าง
ศาลากรการเมืองพัทยา

โครงการติดตั้งระบบผลิตไฟฟ้าพลังงานแสงอาทิตย์บริเวณ
โรงเรียนเมืองพัทยาแสดง เมืองพัทยา
ตำบลนาเกลือ อำเภอบางละมุง จังหวัดชลบุรี

ชั้นที่ก่อสร้างบริเวณ
โรงเรียนเมืองพัทยา 4

ตำรวจ/เรียนแบบ :
นายศิทธิเดช ลกุลนิพน
นายช่างไฟฟ้าชำนาญงาน

วิศวกรไฟฟ้า :
นายเศรษฐรัศมิ์ สุนิพัฒน์
วิศวกรไฟฟ้าปฏิบัติการ

หัวหน้าฝ่ายสายงานบุปโภค
นายสมปอง ปลื้มสุข
หัวหน้าฝ่ายสายงานบุปโภค

ตรวจ :
นายรัชเดช แจ้งเหลือง
ผู้อำนวยการส่วนการโยธา

ตรวจ :
นายอนุวัตร ทองคำ
ผู้อำนวยการสำนักช่าง

ตรวจ :
นายเกียรติศักดิ์ ศรีวงษ์ชัย
ปลัดเมืองพัทยา

อนุมัติ :
นายปรมเศรษ์ งามพิเชษฐ์
นายกเมืองพัทยา

แบบแสดง :
WALKWAY & SERVICE LADDER
โรงเรียนเมืองพัทยา 4

วันที่ : 23/4/69
แผนที่ : 37/111
แบบเลขที่ : 19/69

สถานที่ปลูกสร้าง เมืองพัทยา

โรงเรียนเมืองพัทยา 4 60.00 kWp
จำนวนแผง = 100 MODULES

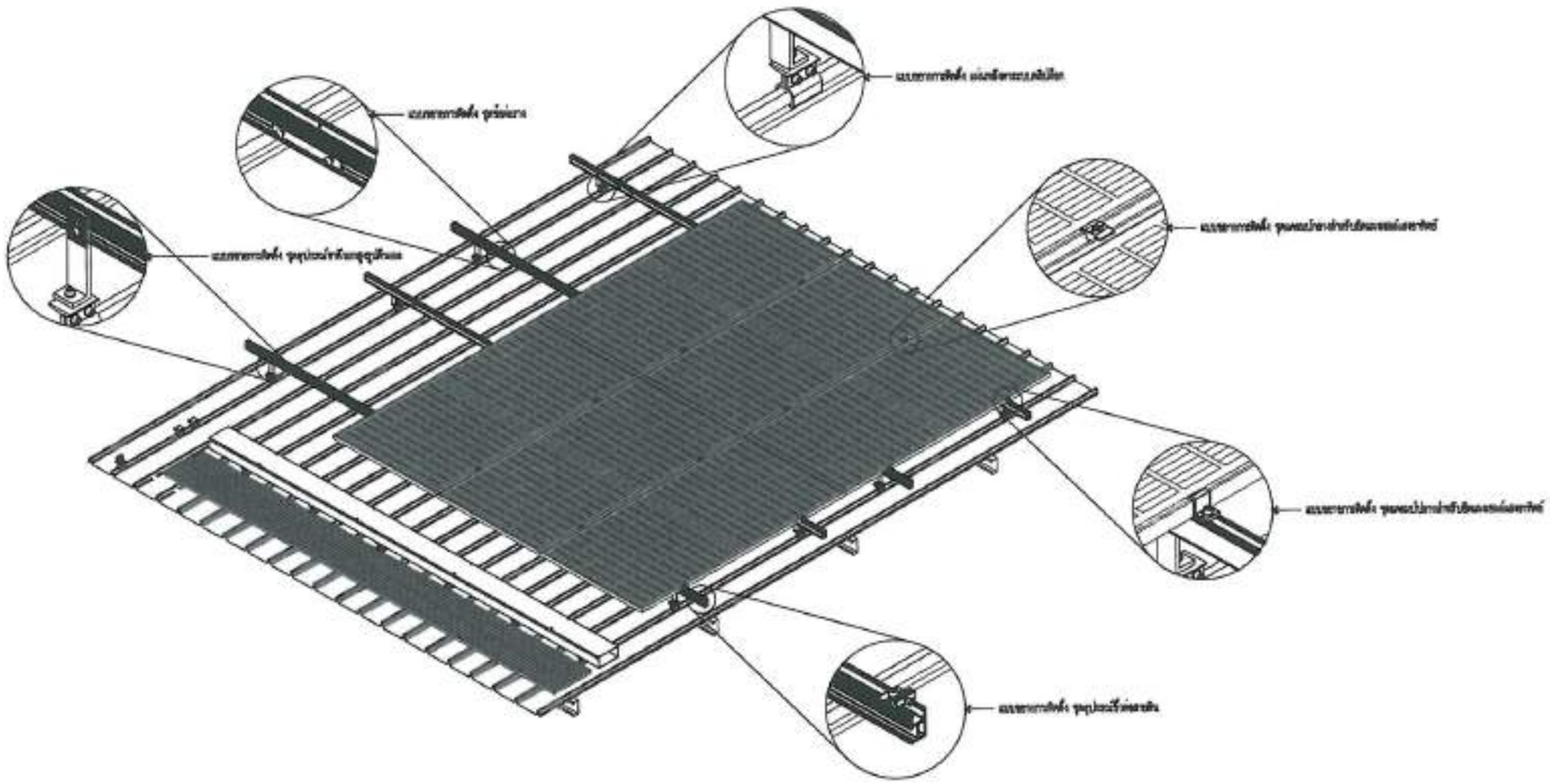

แบบตัวอย่างการติดตั้งแผงโซล่าเซลล์

SCALE 1:40

สำนักการช่าง
กรุงเทพมหานคร

โครงการติดตั้งระบบผลิตไฟฟ้าพลังงานแสงอาทิตย์ประเภท
โรงเรียนเมืองพัทยา 4 เมืองพัทยา
ตำบลนาเกลือ อำเภอบางละมุง จังหวัดชลบุรี

พื้นที่ก่อสร้างประกอบ
โรงเรียนเมืองพัทยา 4

สำรวจ/เขียนแบบ :
นายศิริเมธ ศกุลนิพน
นายช่างไฟฟ้าชำนาญงาน

วิศวกรไฟฟ้า :
นายเกรียงศักดิ์ อุปโพลัน
วิศวกรไฟฟ้าปฏิบัติการ

หัวหน้าฝ่ายสาธารณูปโภค :
นายสมปอง เอี่ยมสุข
หัวหน้าฝ่ายสาธารณูปโภค

ตรวจ :
นายรัชเดช แจ้งแดง
ผู้อำนวยการส่วนการโยธา

ตรวจ :
นายยอดชัย ทองคำ
ผู้อำนวยการสำนักช่าง

ตรวจ :
นายเมืองศิลป์ ศรีวงษ์ชัย
ปลัดเมืองพัทยา

อนุมัติ :
นายประเสริฐ งามศิริรัชฎ์
นายกเมืองพัทยา

แบบแผ่น :
WALKWAY & SERVICE LADDER
โรงเรียนเมืองพัทยา 4

วันที่ : 23/4/69
แผ่นที่ : 38/111
แบบเลขที่ : 19/69

สถานีปฏิบัติการ เมืองพัทยา

โรงเรียนเมืองพัทยา 4 60.00 kWp
จำนวนแผง = 100 MODULES

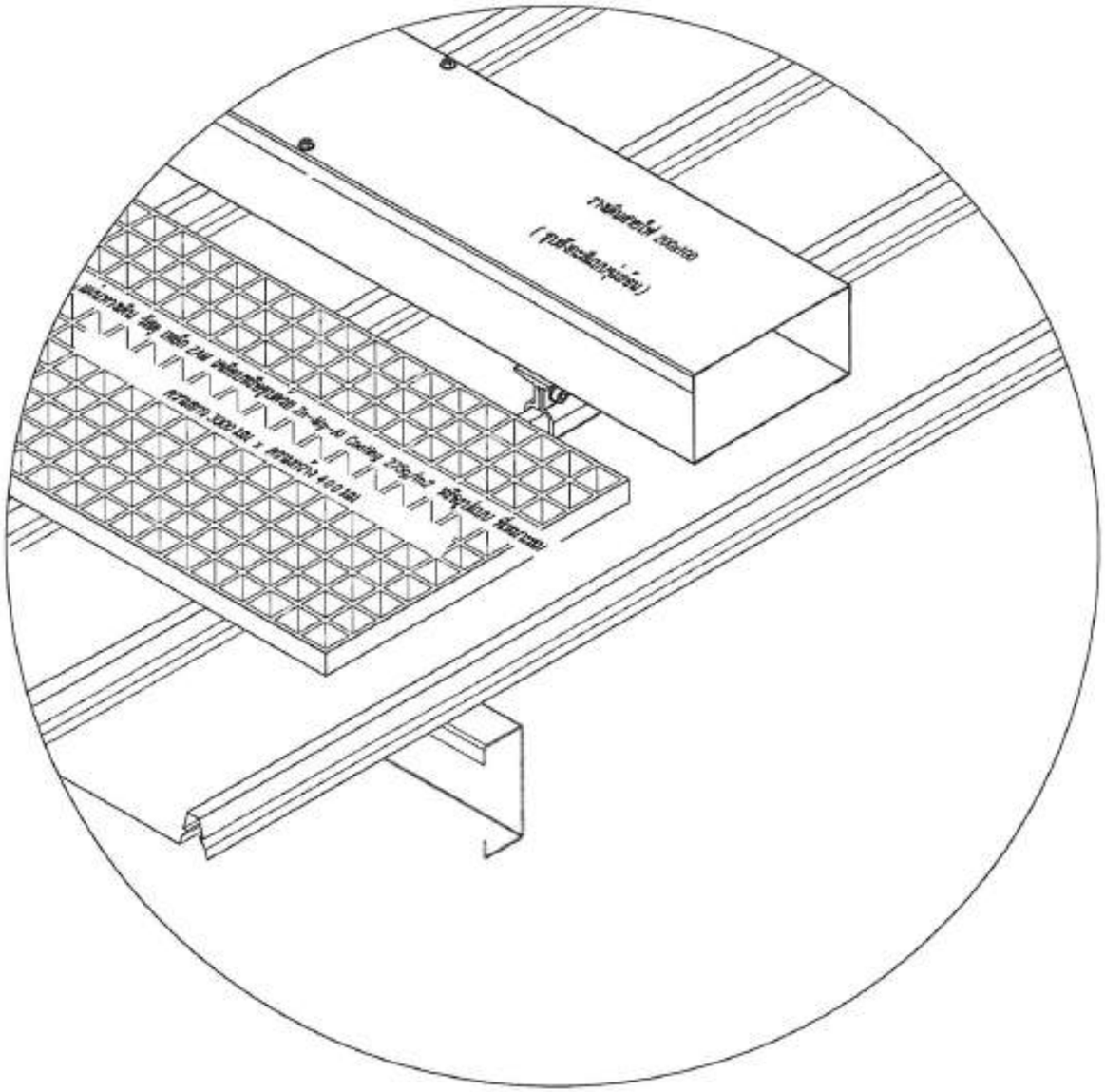

แบบตัวอย่างการติดตั้งแผ่นทางเดิน

SCALE

ไม่เป็นมาตราส่วน

สำนักงานช่าง
ศาลากลางเมืองพัทยา

โครงการติดตั้งระบบผลิตไฟฟ้าพลังงานแสงอาทิตย์เสียบ
โรงเรียนเมืองพัทยาแห่ง เมืองพัทยา
ตำบลนาเกลือ อำเภอบางละมุง จังหวัดชลบุรี

ชิ้นที่ก่อสร้างเสียบ
โรงเรียนเมืองพัทยา 4

ตำรวจ/เขียนแบบ :
นายสิทธิเดช ดกุลนิพน
นายช่างไฟฟ้าชำนาญงาน

วิศวกรไฟฟ้า :
นายเศรษฐวัศมิ์ สุนิพัฒน์
วิศวกรไฟฟ้าปฏิบัติการ

หัวหน้าฝ่ายสายงานบุปโภค :
นายสมปอง ปลื้มสุข
หัวหน้าฝ่ายสายงานบุปโภค

ตรวจ :
นายวัชเดช แจ้งเหล็ง
ผู้อำนวยการส่วนการโยธา

ตรวจ :
นายอนุวัตร ทองคำ
ผู้อำนวยการสำนักช่าง

ตรวจ :
นายเกียรติศักดิ์ ศรีวงษ์ชัย
ปลัดเมืองพัทยา

อนุมัติ :
นายประเสริฐ งานพิเชษฐ์
นายกเมืองพัทยา

แบบแสดง :
WALKWAYS & SERVICE LADDER
โรงเรียนเมืองพัทยา 4

วันที่ : 23/4/69
แผ่นที่ : 39/111
แบบเลขที่ : 19/69

สถานที่ปฏิบัติงาน เมืองพัทยา

โรงเรียนเมืองพัทยา 4 60.00 kWp
จำนวนแผง = 100 MODULES

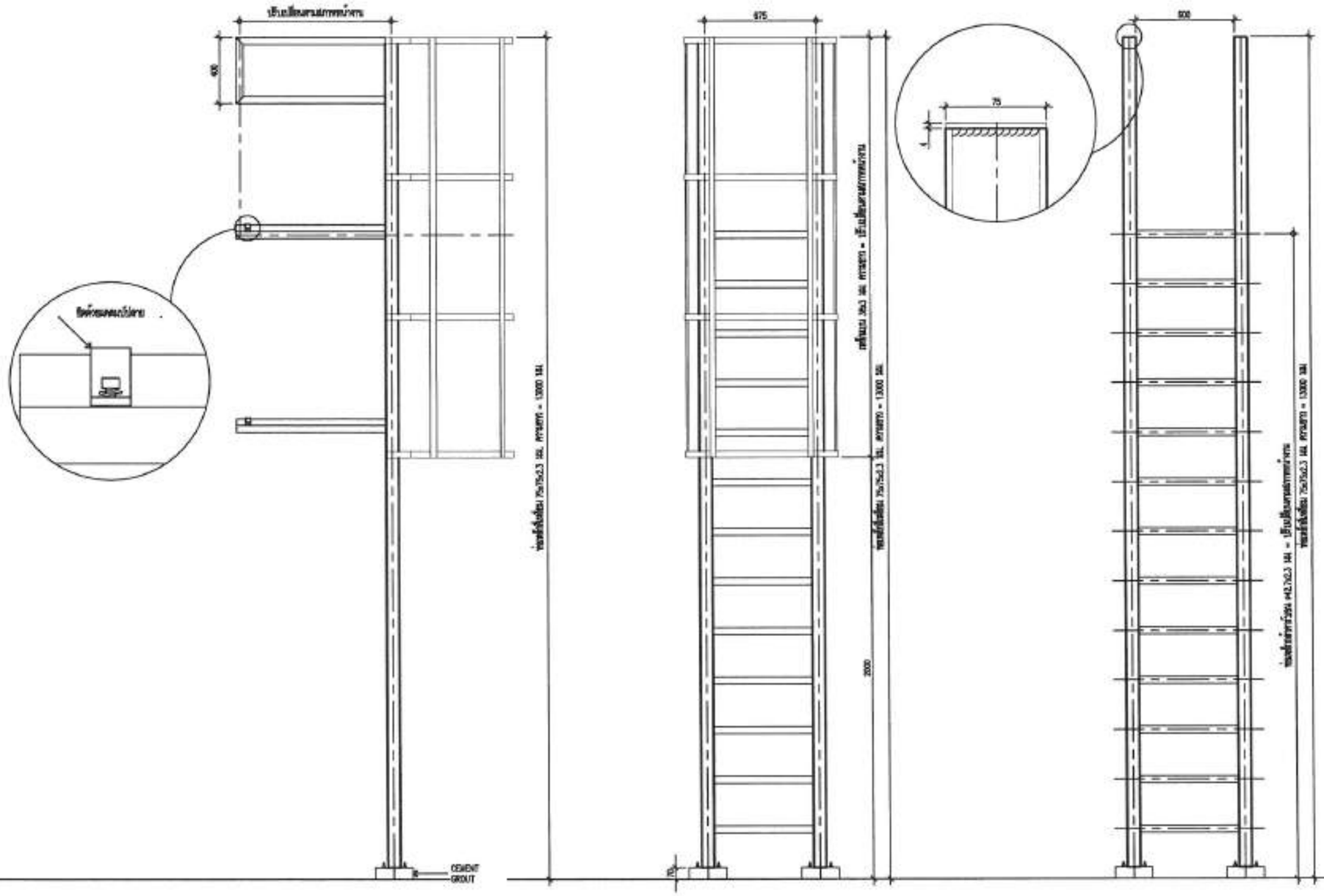

แบบตัวอย่างบันไดทางขึ้นหลังคา

SCALE 1:25

สำนักงานช่าง
ศาลาว่าการเมืองพัทยา

โครงการติดตั้งระบบผลิตไฟฟ้าพลังงานแสงอาทิตย์บริเวณ
โรงเรียนเมืองพัทยาแห่ง เมืองพัทยา
ตำบลนาเกลือ อำเภอบางละมุง จังหวัดชลบุรี

พื้นที่ก่อสร้างบริเวณ
โรงเรียนเมืองพัทยา 4

ตำรวจ/เรียนแบบ :
นายสิตริเดช สกุลนิพน
นายช่างไฟฟ้าชำนาญงาน

วิศวกรไฟฟ้า :
นายเศรษฐรัศมี สุนิพัฒน์
วิศวกรไฟฟ้าปฏิบัติการ

หัวหน้าฝ่ายสาธารณูปโภค :
นายสมปอง ปลื้มสุข
หัวหน้าฝ่ายสาธารณูปโภค

ตรวจ :
นายรัชเดช แจ้งเหลือง
ผู้อำนวยการส่วนการโยธา

ตรวจ :
นายอนุวัตร พองคำ
ผู้อำนวยการสำนักช่าง

ตรวจ :
นายเกียรติศักดิ์ ศรีวงษ์ชัย
ปลัดเมืองพัทยา

อนุมัติ :
นายปรนเศวร์ งามพิเชษฐ์
นายเมืองพัทยา

แบบแสดง :
WALKWAY & SERVICE LADDER
โรงเรียนเมืองพัทยา 4

วันที่ : 23/4/69
แผ่นที่ : 40/111
แบบเลขที่ : 19/69

สถานที่ปลูกสร้าง เมืองพัทยา

โครงการติดตั้งระบบผลิตไฟฟ้าพลังงานแสงอาทิตย์บริเวณ
โรงเรียนเมืองพัทยา 6

ออกแบบโดย
สำนักช่าง เมืองพัทยา

สำนักงานช่าง
ศาลากลางเมืองพัทยา

โครงการติดตั้งระบบผลิตไฟฟ้าพลังงานแสงอาทิตย์บริเวณ
โรงเรียนเมืองพัทยา 6
ตำบลนาเกลือ อำเภอบางละมุง จังหวัดชลบุรี

ชื่นที่ก่อสร้างบริเวณ
โรงเรียนเมืองพัทยา 6

ตำรวจ/เขียนแบบ :
นายศิทธิเดช สกุลนิพน
นายช่างไฟฟ้าชำนาญงาน

วิศวกรไฟฟ้า :
นายเศรษฐรัศมิ์ สุนิพัฒน์
วิศวกรไฟฟ้าปฏิบัติการ

หัวหน้าฝ่ายสาธารณูปโภค :
นายสมปอง ปลื้มสุข
หัวหน้าฝ่ายสาธารณูปโภค

ตรวจ :
นายรัชเดช แจ้งเหลือง
ผู้อำนวยการส่วนการโยธา

ตรวจ :
นายอนุวัตร ทองคำ
ผู้อำนวยการสำนักช่าง

ตรวจ :
นายเกียรติศักดิ์ ศรีวงษ์ชัย
ปลัดเมืองพัทยา

ชนุมัติ :
นายปรนเศรษ์ งามพิเชษฐ์
นายกเมืองพัทยา

แบบแสดง :
ปกนำ
โรงเรียนเมืองพัทยา 6

วันที่ : 23/4/69
แผ่นที่ : 41/111
แบบเลขที่ : 19/69

สถานที่ปลูกสร้าง เมืองพัทยา

รร.เมืองพัทยา 6 SCHOOL 60.00 kWp
จำนวนแผง = 100 MODULES

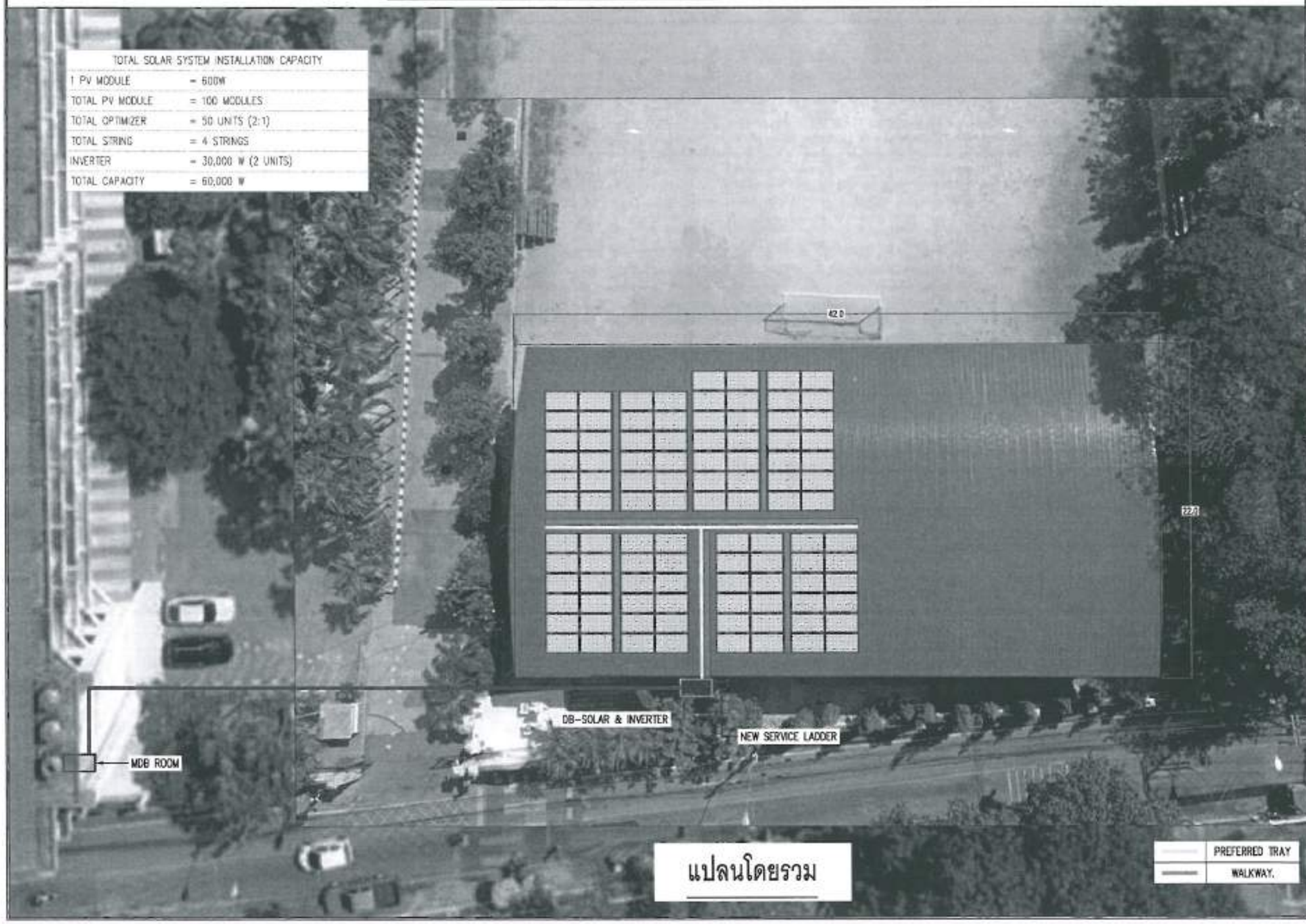

TOTAL SOLAR SYSTEM INSTALLATION CAPACITY	
1 PV MODULE	= 600W
TOTAL PV MODULE	= 100 MODULES
TOTAL OPTIMIZER	= 50 UNITS (2:1)
TOTAL STRING	= 4 STRINGS
INVERTER	= 30,000 W (2 UNITS)
TOTAL CAPACITY	= 60,000 W

แปลนโดยรวม

สำนักงานช่าง
สภาการกีฬาเมืองพัทยา

โครงการติดตั้งระบบผลิตไฟฟ้าพลังงานแสงอาทิตย์บริเวณ
โรงเรียนเมืองพัทยาระยอง เมืองพัทยา
ตำบลนาเกลือ อำเภอบางละมุง จังหวัดชลบุรี

ที่ตั้งติดตั้งบริเวณ
โรงเรียนเมืองพัทยา 6

ตรวจแบบ :
นายสิทธิเดช สกุลนิทน
นายช่างไฟฟ้าชำนาญงาน

วิศวกรไฟฟ้า :
นายเศรษฐรัศมี์ ดุนิพัฒน์
วิศวกรไฟฟ้าปฏิบัติการ

หัวหน้าฝ่ายสาธารณูปโภค
นายสมเกียง เปี่ยมสุข
หัวหน้าฝ่ายสาธารณูปโภค

ตรวจ :
นายชัยเดช แจ้งเมฆ
ผู้อำนวยการส่วนการโยธา

ตรวจ :
นายบุรัศ ทองคำ
ผู้อำนวยการสำนักช่าง

ตรวจ :
นายเกียรติศักดิ์ ศรีวงษ์ชัย
ปลัดเมืองพัทยา

รับรองผล :
นายปรเมศร์ งามศิลชยุ์
นายเมืองพัทยา

แบบแสดง :
LAYOUT PV MODULE
โรงเรียนเมืองพัทยา 6

วันที่ : 23/4/69
แบบเลขที่ : 19/69
แผ่นที่ : 42/111

สถานีปลูกต่าง เมืองพัทยา

TOTAL SOLAR SYSTEM INSTALLATION CAPACITY	
1 PV MODULE	= 600W
TOTAL PV MODULE	= 100 MODULES
TOTAL OPTIMIZER	= 50 UNITS (2:1)
TOTAL STRING	= 4 STRINGS
INVERTER	= 30,000 W (2 UNITS)
TOTAL CAPACITY	= 60,000 W

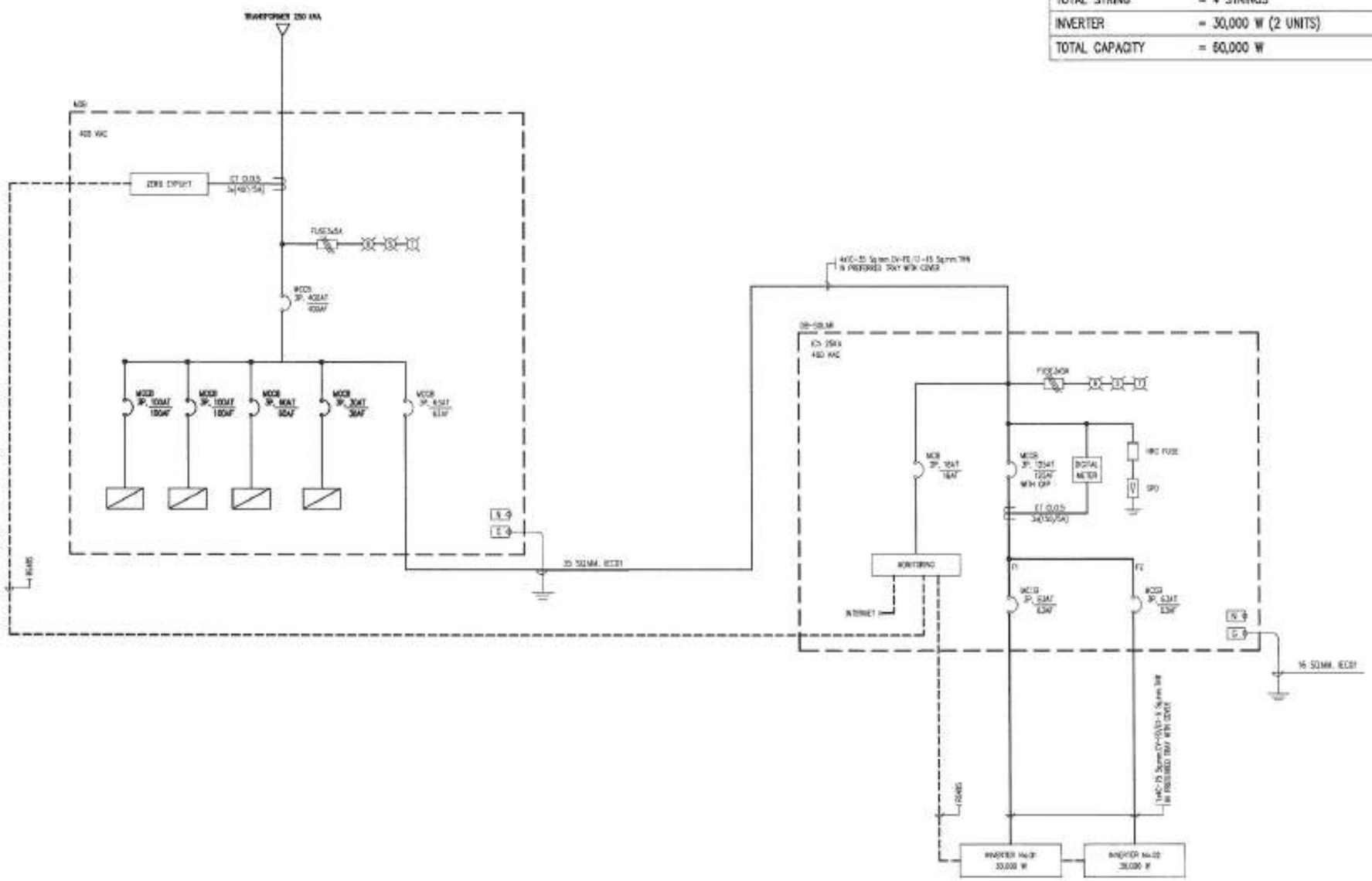

SINGLE LINE DIAGRAM

สำนักงานช่าง
ศาลากลางเมืองทัพยา

โครงการติดตั้งระบบผลิตไฟฟ้าพลังงานแสงอาทิตย์บริเวณ
โรงเรียนเมืองทัพยาแห่ง เมืองทัพยา
อำเภอเวียงสระ อำเภอบางระบุง จังหวัดชลบุรี

พื้นที่ก่อสร้างบริเวณ
โรงเรียนเมืองทัพยา 6

ตำรวจ/เขียนแบบ :
นายสิทธิเดช ลกุลนิพน
นายช่างไฟฟ้าชำนาญงาน

วิศวกรไฟฟ้า :
นายเศรษฐรัศมี สุนิพัฒน์
วิศวกรไฟฟ้าปฏิบัติการ

หัวหน้าฝ่ายสาธารณูปโภค :
นายสมปอง ปลื้มสุข
หัวหน้าฝ่ายสาธารณูปโภค

ตรวจ :
นายรัชเดช แจ้งเหล็ง
ผู้อำนวยการส่วนการโยธา

ตรวจ :
นายอนุวัตร ทองคำ
ผู้อำนวยการสำนักช่าง

ตรวจ :
นายเกียรติศักดิ์ ศรีวงษ์ชัย
ปลัดเมืองทัพยา

อนุมัติ :
นายปรมเศรษฐ์ งามพิเชษฐ์
นายเมืองทัพยา

แบบแสดง :
SINGLE LINE DIAGRAM
โรงเรียนเมืองทัพยา 6

วันที่ : 23/4/69
แผ่นที่ : 43/111
แบบเลขที่ : 19/69

สถานที่ปฏิบัติงาน เมืองทัพยา

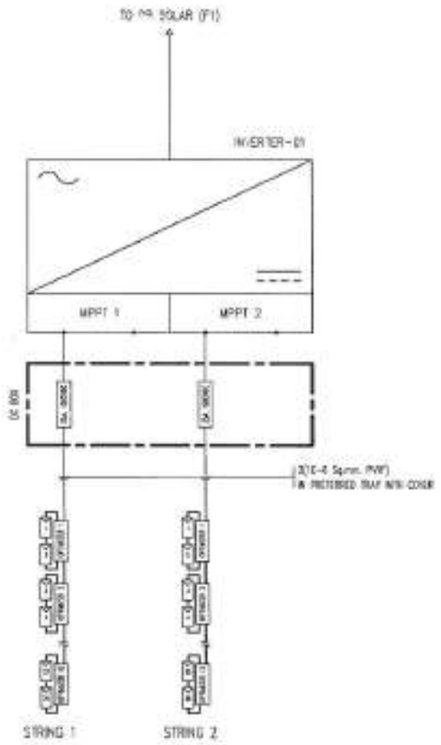

DETAIL INVERTER 01

SCALE NTS.

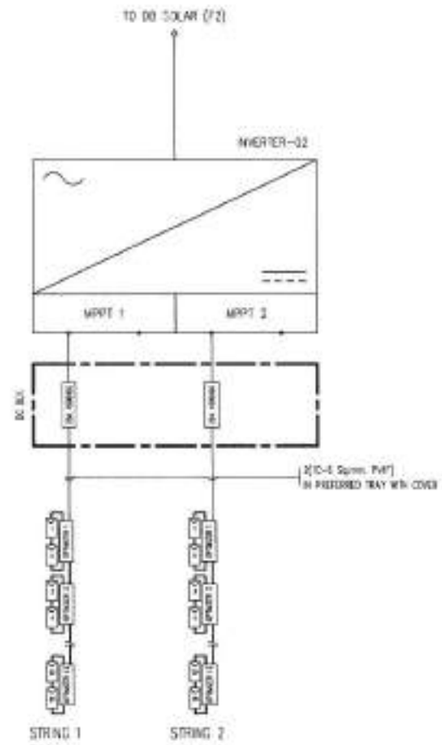

DETAIL INVERTER 02

SCALE NTS.

SINGLE LINE INVERTER

สำนักงานช่าง
ศาลาว่าการเมืองพัทยา

โครงการติดตั้งระบบผลิตไฟฟ้าพลังงานแสงอาทิตย์เสียบ
โรงเรียนเมืองพัทยาแห่ง เมืองพัทยา
ตำบลนาเกลือ อำเภอบางละมุง จังหวัดชลบุรี

พื้นที่ก่อสร้างเสียบ
โรงเรียนเมืองพัทยา 6

ตำรวจ/เขียนแบบ :

นายสิทธิเดช ตกุลนิพน
นายช่างไฟฟ้าชำนาญงาน

วิศวกรไฟฟ้า :

นายเศรษฐรัตน์ สุนิพัฒน์
วิศวกรไฟฟ้าปฏิบัติการ

หัวหน้าฝ่ายสาธารณูปโภค :

นายสมปอง ปลื้มสุข
หัวหน้าฝ่ายสาธารณูปโภค

ตรวจ :

นายรัชเดช แจ้งแสง
ผู้อำนวยการส่วนการโยธา

ตรวจ :

นายอนุวัตร ทองคำ
ผู้อำนวยการสำนักช่าง

ตรวจ :

นายเกียรติศักดิ์ ศรีวงษ์ชัย
ปลัดเมืองพัทยา

อนุมัติ :

นายปรมเศวร์ งามพิเชษฐ์
นายกเมืองพัทยา

แบบแสดง :

DETAIL INVERTER
โรงเรียนเมืองพัทยา 6

วันที่ : 23/4/69

แผ่นที่ : 44/111

แบบเลขที่ : 19/69

สถานที่ปฏิบัติงาน เมืองพัทยา

รร.เมืองพัทยา 6 SCHOOL 60.00 kWp
จำนวนแผง = 100 MODULES

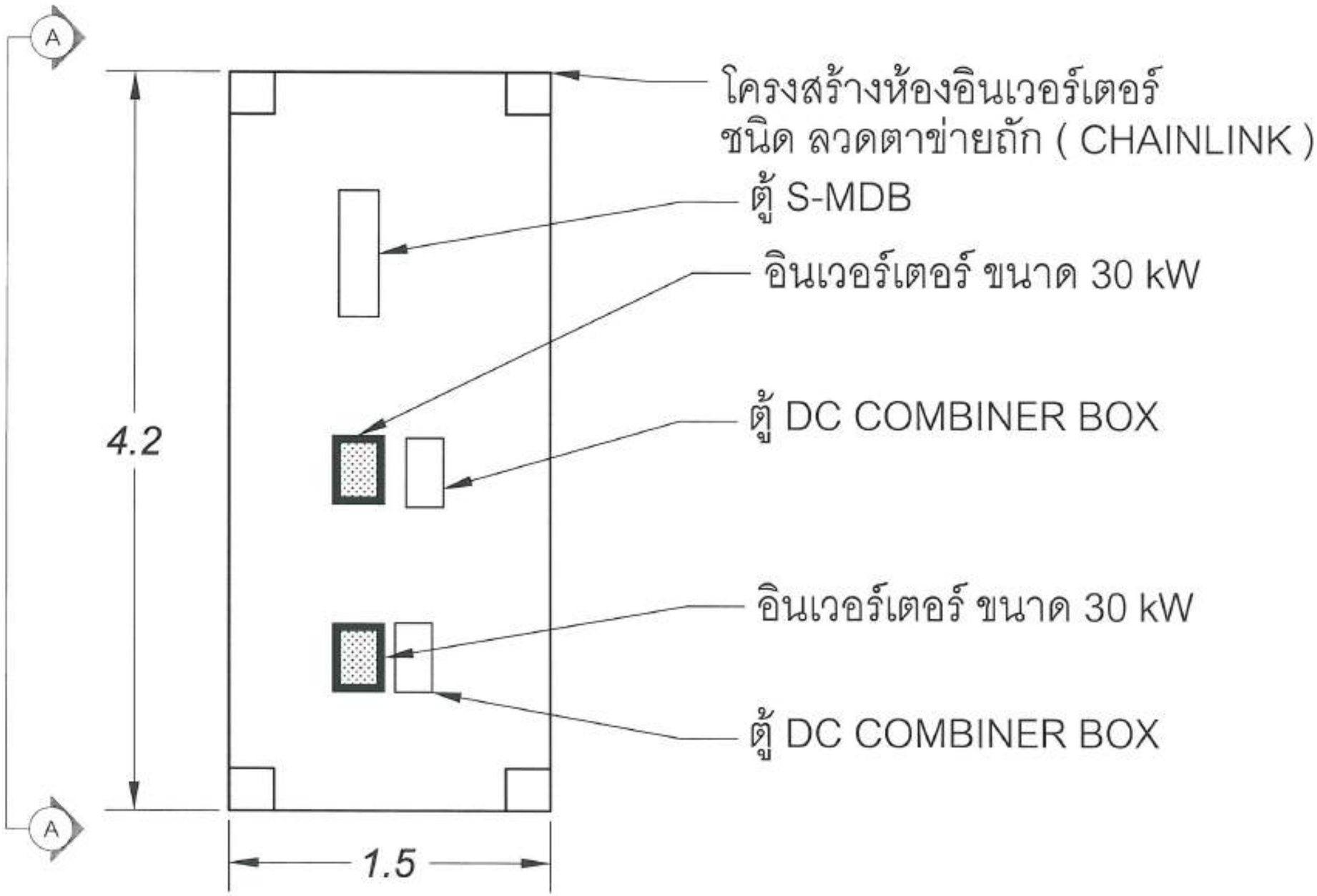

แปลน ห้อง อินเวอร์เตอร์

สำนักงานช่าง
ศาลาว่าการเมืองพัทยา

โครงการติดตั้งระบบผลิตไฟฟ้าพลังงานแสงอาทิตย์ประเภท
โรงเรียนเมืองพัทยาแห่ง เมืองพัทยา
ตำบลนาเกลือ อำเภอบางละมุง จังหวัดชลบุรี

พื้นที่ก่อสร้างบริเวณ
โรงเรียนเมืองพัทยา 6

สำรวจ/เขียนแบบ :
นายศิทธิเดช สกุลนิพน
นายช่างไฟฟ้าชำนาญงาน

วิศวกรไฟฟ้า :
นายเศรษฐกิตติ์ สุนิพัฒน์
วิศวกรไฟฟ้าปฏิบัติการ

หัวหน้าฝ่ายสาธารณูปโภค :
นายคมปอง ปลื้มสุข
หัวหน้าฝ่ายสาธารณูปโภค

ตรวจ :
นายรัชเดช แจ้งเหล็ง
ผู้อำนวยการส่วนการโยธา

ตรวจ :
นายอนุโรธ ทองคำ
ผู้อำนวยการสำนักช่าง

ตรวจ :
นายเกียรติศักดิ์ ศรีวงษ์ชัย
ปลัดเมืองพัทยา

อนุมัติ :
นายปรมศวร์ งามพิเชษฐ์
นายเมืองพัทยา

แบบแสดง :
INVERTER STATION (TOP VIEW)
โรงเรียนเมืองพัทยา 6

วันที่ : 22/4/69
แผ่นที่ : 45/111
แบบเลขที่ : 19/69

สถานที่ปฏิบัติงาน เมืองพัทยา

รร.เมืองพัทยา 6 SCHOOL 60.00 kWp
จำนวนแผง = 100 MODULES

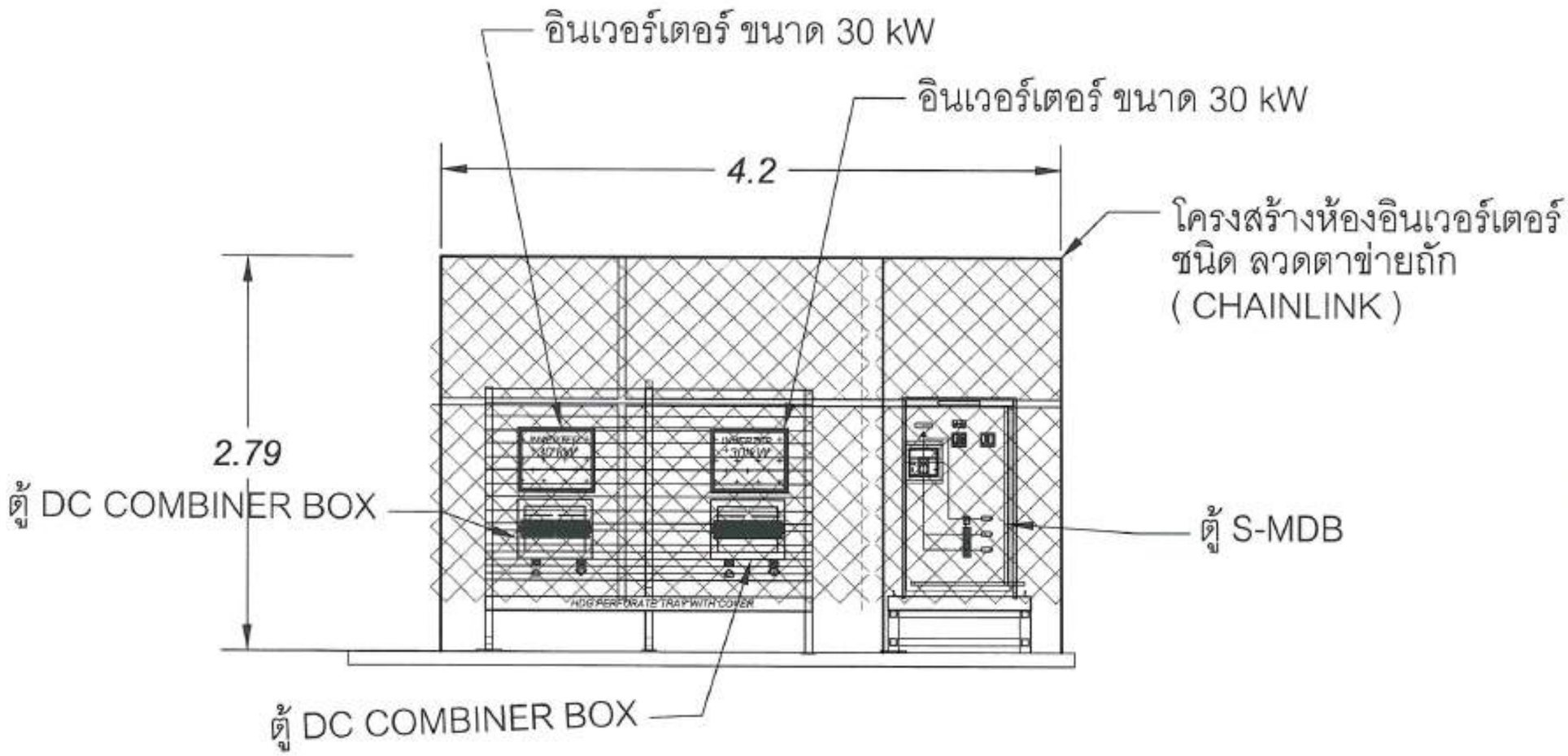

ภาพด้านข้าง A-A
แปลน ห้อง อินเวอร์เตอร์

สำนักงานช่าง
คาดาว่าการเมืองพัทยา

พื้นที่ก่อสร้างปริมาณ
โรงเรียนเมืองพัทยา 6

สำรวจ/เขียนแบบ :
นายศิทธิเดช สกุลนิพน
นายช่างไฟฟ้าชำนาญงาน

วิศวกรไฟฟ้า :
นายเศรษฐรัตน์ ดุนิพัฒน์
วิศวกรไฟฟ้าปฏิบัติการ

หัวหน้าฝ่ายสาธารณูปโภค :
นายสมปอง ปลื้มสุข
หัวหน้าฝ่ายสาธารณูปโภค

ตรวจ :
นายรัชเดช แจ้งเหล็ง
ผู้อำนวยการส่วนการโยธา

ตรวจ :
นายอนุวัตร ทองคำ
ผู้อำนวยการสำนักช่าง

ตรวจ :
นายเกียรติศักดิ์ ศรีวงษ์ชัย
ปลัดเมืองพัทยา

อนุมัติ :
นายประเมศวร์ งามพิเชษฐ์
นายเมืองพัทยา

แบบแสดง :
INVERTER STATION (SECTOPN A-A)
โรงเรียนเมืองพัทยา 6

วันที่ : 23/4/69
แผ่นที่ : 46/111
แบบเลขที่ : 19/69

สถานที่ปลูกสร้าง เมืองพัทยา

รร.เมืองพัทยา 6 SCHOOL 60.00 kWp
จำนวนแผง = 100 MODULES

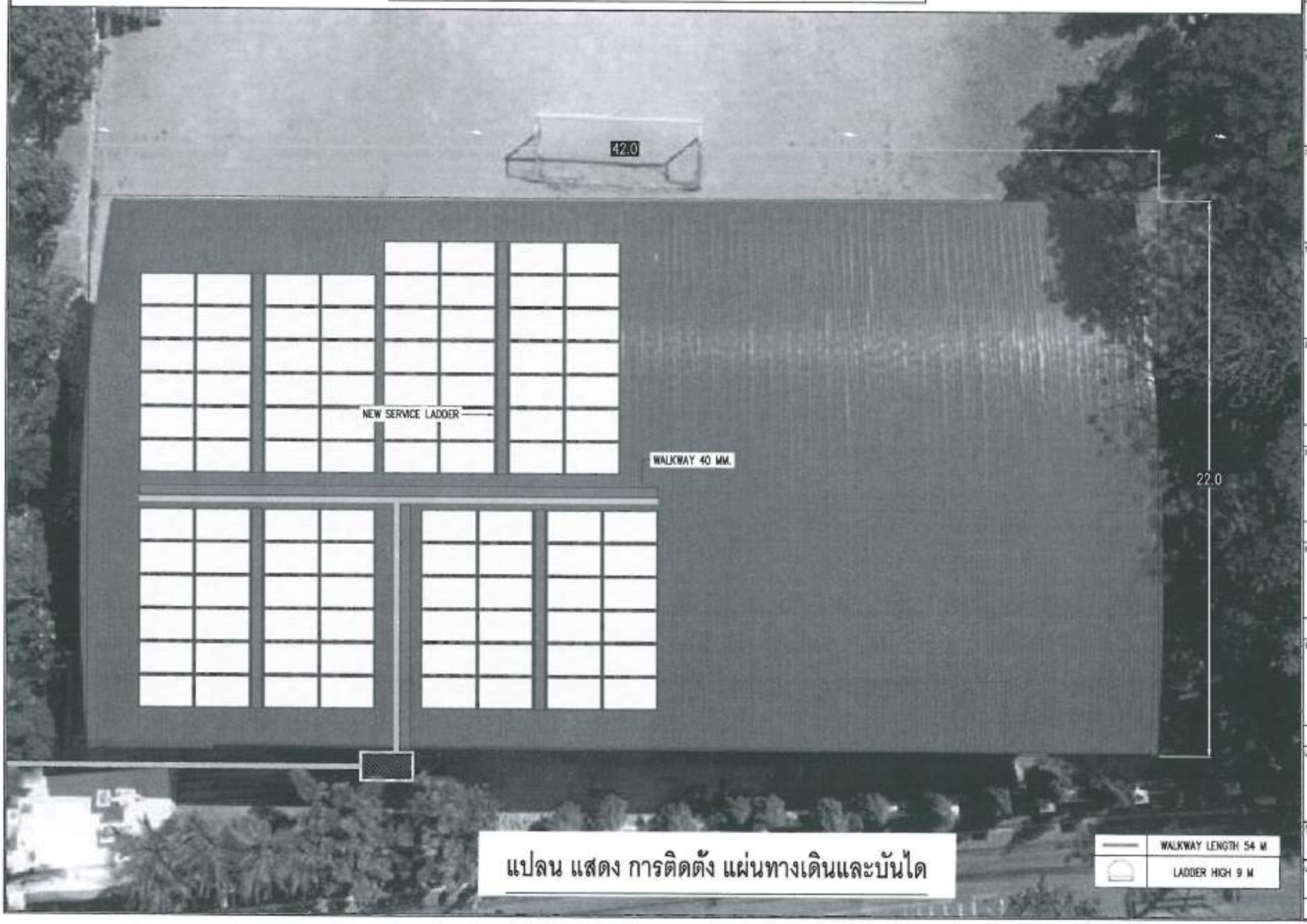

แปลน แสดง การติดตั้ง แผ่นทางเดินและบันได

สำนักงานช่าง
ศาลากลางเมืองพัทยา

โครงการติดตั้งระบบผลิตไฟฟ้าพลังงานแสงอาทิตย์บริเวณ
โรงเรียนเมืองพัทยาแห่ง เมืองพัทยา
ตำบลนาเกลือ อำเภอบางละมุง จังหวัดชลบุรี

ที่ตั้งพื้นที่ก่อสร้างบริเวณ
โรงเรียนเมืองพัทยา 6

สำรวจ/เขียนแบบ :
นายสิทธิเดช สกุลนิพน
นายช่างไฟฟ้าชำนาญงาน

วิศวกรไฟฟ้า :
นายเศรษฐรัศมิ์ สุนิพัฒน์
วิศวกรไฟฟ้าปฏิบัติการ

หัวหน้าฝ่ายสาธารณูปโภค :
นายสมปอง ปลื้มสุข
หัวหน้าฝ่ายสาธารณูปโภค

ตรวจ :
นายรัชเดช แจ้งเวคลิ้ง
ผู้อำนวยการสวนการโยธา

ตรวจ :
นายอนุวัตร ทองคำ
ผู้อำนวยการสำนักช่าง

ตรวจ :
นายเกียรติศักดิ์ ศรีวงษ์ชัย
ปลัดเมืองพัทยา

อนุมัติ :
นายปรมเศรษฐ์ งามพิเชษฐ์
นายกเมืองพัทยา

แบบแสดง :
WALKWAY & SERVICE LADDER
โรงเรียนเมืองพัทยา 6

วันที่ : 23/4/69
แผ่นที่ : 47/111
แบบเลขที่ : 19/69

สถานที่ปลูกสร้าง เมืองพัทยา

รร.เมืองพัทยา 6 SCHOOL 60.00 kWp
จำนวนแผง = 100 MODULES

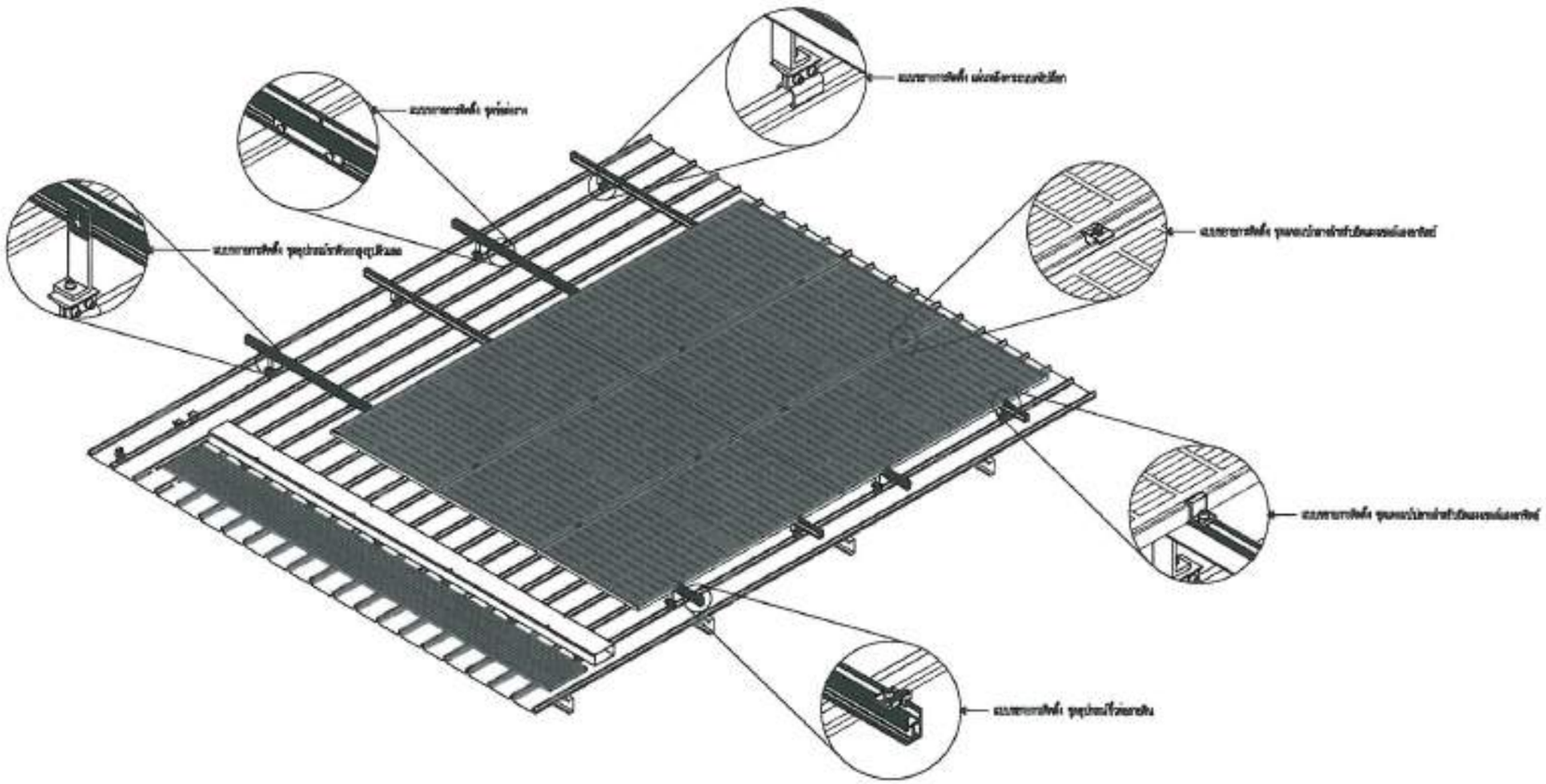

แบบตัวอย่างการติดตั้งแผงโซล่าเซลล์

SCALE 1:40

สำนักงานช่าง
คาดาว่าการเมืองพัทยา

โครงการติดตั้งระบบผลิตไฟฟ้าพลังงานแสงอาทิตย์บริเวณ
โรงเรียนเมืองพัทยาระยอง เมืองพัทยา
ตำบลนาเกลือ อำเภอบางละมุง จังหวัดชลบุรี

ตื่นที่ก่อสร้างบริเวณ
โรงเรียนเมืองพัทยา 6

ตำรวจ/เขียนแบบ :
นายสิทธิเดช สกุลนิพน
นายช่างไฟฟ้าชำนาญงาน

วิศวกรไฟฟ้า :
นายเศรษฐรัศมิ์ สุนิพัฒน์
วิศวกรไฟฟ้าปฏิบัติการ

หัวหน้าฝ่ายสาธารณูปโภค :
นายสมปอง ปลื้มสุข
หัวหน้าฝ่ายสาธารณูปโภค

ตรวจ :
นายรัชเดช แจ้งเหลือ
ผู้อำนวยการส่วนการโยธา

ตรวจ :
นายอนุวัตร ทองคำ
ผู้อำนวยการสำนักช่าง

ตรวจ :
นายเกียรติศักดิ์ ศรีวงษ์ชัย
ปลัดเมืองพัทยา

อนุมัติ :
นายปรมเศรษฐ์ งามพิเชษฐ์
นายกเมืองพัทยา

แบบแสดง :
WALKWAY & SERVICE LADDER
โรงเรียนเมืองพัทยา 6

วันที่ : 23/4/69
แผ่นที่ : 48/111
แบบแสดงที่ : 19/69

สถานที่ปลูกสร้าง เมืองพัทยา

รร.เมืองพัทยา 6 SCHOOL 60.00 kWp
จำนวนแผง = 100 MODULES

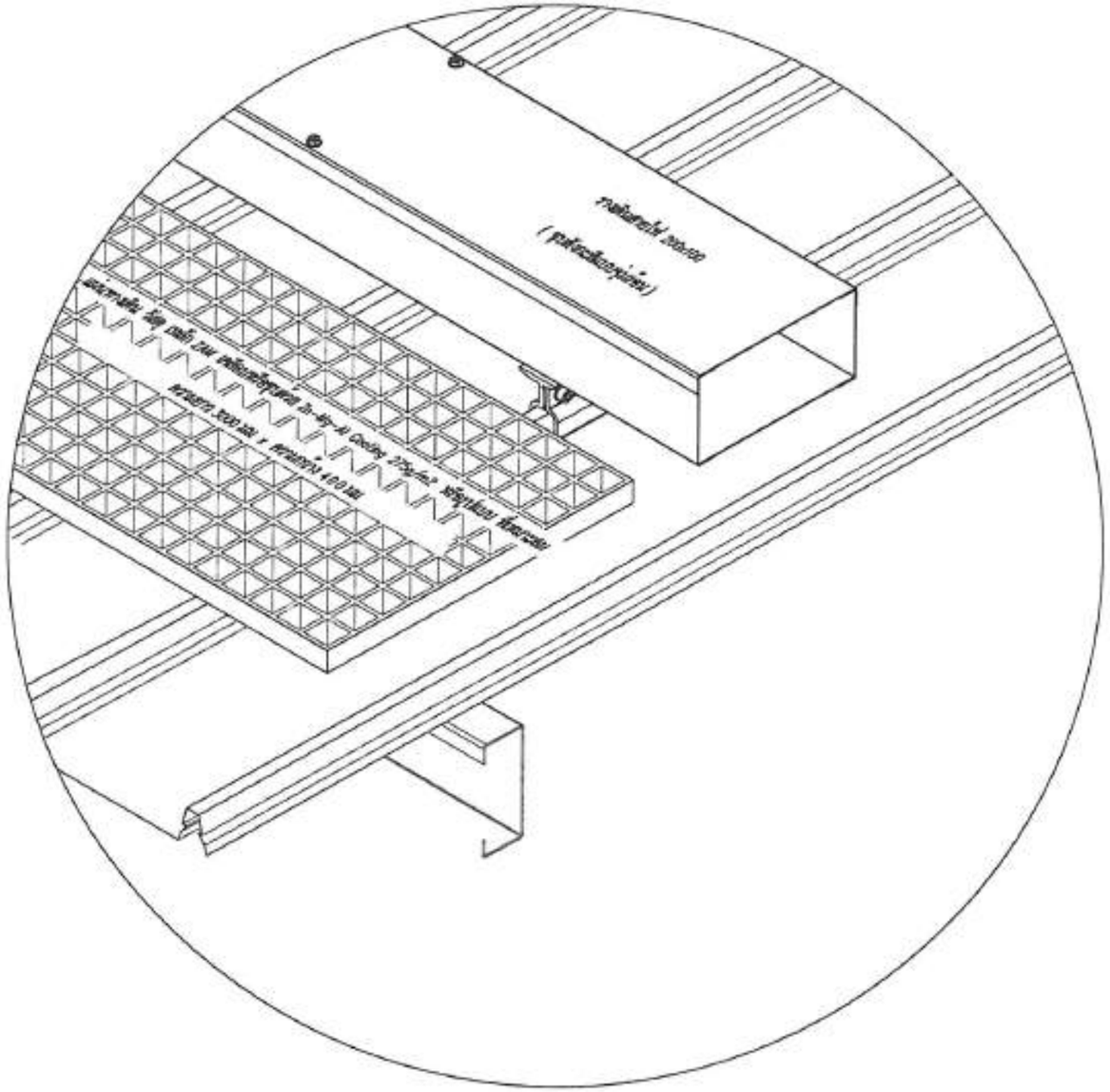

แบบตัวอย่างการติดตั้งแผ่นทางเดิน

SCALE

ไม่เป็นมาตราส่วน

สำนักงานช่าง
ศาลาว่าการเมืองพัทยา

โครงการติดตั้งระบบผลิตไฟฟ้าด้วยแผงเซลล์แสงอาทิตย์บริเวณ
โรงเรียนเมืองพัทยาตลาดแห่ง เมืองพัทยา
ตำบลนาเกลือ อำเภอบางละมุง จังหวัดชลบุรี

ชื่นที่ก่อสร้างบริเวณ
โรงเรียนเมืองพัทยา 6

ตำรวจ/เขียนแบบ :
นายสิทธิเดช สกุลนิคม
นายช่างไฟฟ้าชำนาญงาน

วิศวกรไฟฟ้า :
นายเศรษฐรัศมี สุนิพัฒน์
วิศวกรไฟฟ้าปฏิบัติการ

หัวหน้าฝ่ายสาธารณูปโภค :
นายสมปอง ปลื้มสุข
หัวหน้าฝ่ายสาธารณูปโภค

ตรวจ :
นายวรัชเดช แจ้งเมลือง
ผู้อำนวยการส่วนการโยธา

ตรวจ :
นายธนุวัตร ทองคำ
ผู้อำนวยการสำนักช่าง

ตรวจ :
นายเกียรติศักดิ์ ศรีวงษ์ชัย
ปลัดเมืองพัทยา

อนุมัติ :
นายปรมเดชร์ งามพิเชษฐ์
นายเมืองพัทยา

แบบแสดง :
WALKWAYS & SERVICE LADDER
โรงเรียนเมืองพัทยา 6

วันที่ : 23/4/69
แบบเลขที่ : 19/69
เล่มที่ : 49/111

สถานที่ปลูกสร้าง เมืองพัทยา

รร.เมืองพัทยา 6 SCHOOL 60.00 kWp
จำนวนแผง = 100 MODULES

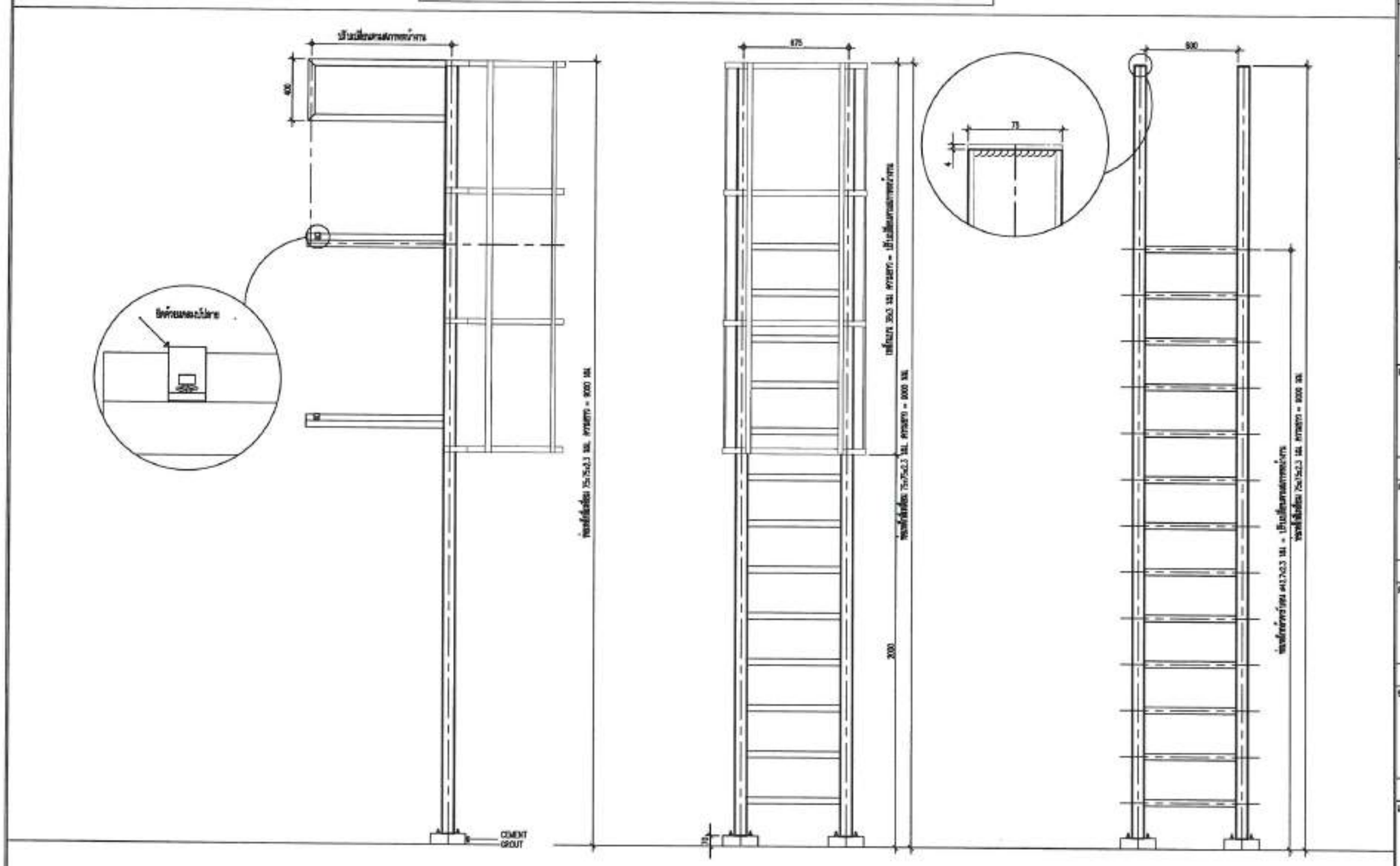

แบบตัวอย่างบันไดทางขึ้นหลังคา

SCALE 1:25

สำนักงานช่าง
ศาลากลางเมืองพัทยา

โรงการติดตั้งระบบผลิตไฟฟ้าพลังงานแสงอาทิตย์ปริมาณ
โรงเรียนเมืองพัทยาแห่ง เมืองพัทยา
ตำบลนาเกลือ อำเภอบางละมุง จังหวัดชลบุรี

พื้นที่ก่อสร้างปริมาณ
โรงเรียนเมืองพัทยา 6

สำรวจ/เขียนแบบ :
นายศิทธิเดช สกุลนิพน
นายช่างไฟฟ้าชำนาญงาน

วิศวกรไฟฟ้า :
นายเศรษฐรัศมิ์ สุนิพัฒน์
วิศวกรไฟฟ้าปฏิบัติการ

หัวหน้าฝ่ายสาธารณูปโภค :
นายสมปอง ปลื้มสุข
หัวหน้าฝ่ายสาธารณูปโภค

ตรวจ :
นายรัชเดช แจ้งเหล็ง
ผู้อำนวยการส่วนการโยธา

ตรวจ :
นายอนุวัตร พองคำ
ผู้อำนวยการสำนักช่าง

ตรวจ :
นายเกียรติศักดิ์ ศรีวงษ์ชัย
ปลัดเมืองพัทยา

อนุมัติ :
นายประมควร์ งามพิเชษฐ์
นายเมืองพัทยา

แบบแสดง :
WALKWAY & SERVICE LADDER
โรงเรียนเมืองพัทยา 6

วันที่ : 23/4/69
แผ่นที่ : 50/111
แบบเลขที่ : 19/69

สถานที่ปฏิบัติงาน เมืองพัทยา

โครงการติดตั้งระบบผลิตไฟฟ้าพลังงานแสงอาทิตย์บริเวณ

โรงเรียนเมืองพัทยา 7

ออกแบบโดย
สำนักช่าง เมืองพัทยา

สำนักงานช่าง
ศาลากลางเมืองพัทยา

โครงการติดตั้งระบบผลิตไฟฟ้าพลังงานแสงอาทิตย์บริเวณ
โรงเรียนเมืองพัทยา 7 แห่ง เมืองพัทยา
ตำบลนาเกลือ อำเภอบางละมุง จังหวัดชลบุรี

พื้นที่ก่อสร้างบริเวณ
โรงเรียนเมืองพัทยา 7

สำรวจ/เขียนแบบ :
นายสิทธิเดช สกุลนิพน
นายช่างไฟฟ้าชำนาญงาน

วิศวกรไฟฟ้า :
นายเศรษฐรัศมี์ สุนิทัศน์
วิศวกรไฟฟ้าปฏิบัติการ

หัวหน้าฝ่ายสาธารณูปโภค :
นายสมปอง ปลื้มสุข
หัวหน้าฝ่ายสาธารณูปโภค

ตรวจ :
นายรัชเดช แจ้งเหล็ง
ผู้อำนวยการส่วนการโยธา

ตรวจ :
นายอนุวัตร ทองคำ
ผู้อำนวยการสำนักช่าง

ตรวจ :
นายเกียรติศักดิ์ ศรีวงษ์ชัย
ปลัดเมืองพัทยา

อนุมัติ :
นายประมศวร์ งามดิเชษฐ์
นายกเมืองพัทยา

แบบแสดง :
ปกนำ
โรงเรียนเมืองพัทยา 7

วันที่ : 23/4/69
แผ่นที่ : 51/111
แบบเลขที่ : 19/69

สถานที่ปลูกสร้าง เมืองพัทยา

รร.เมืองพัทยา 7 180.00 kWp
จำนวนแผง = 300 MODULES

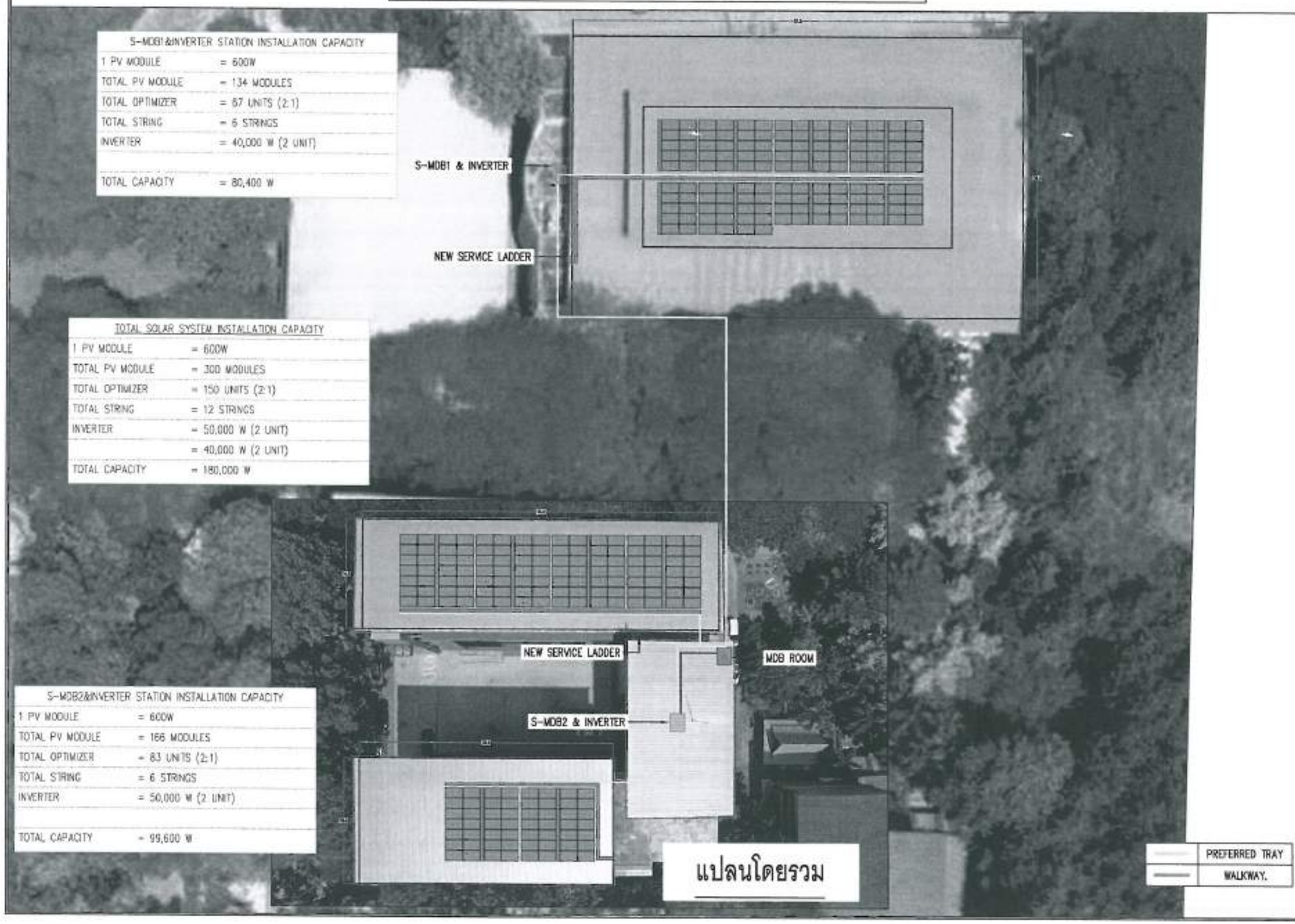

S-MDB1&INVERTER STATION INSTALLATION CAPACITY	
1 PV MODULE	= 600W
TOTAL PV MODULE	= 134 MODULES
TOTAL OPTIMIZER	= 67 UNITS (2:1)
TOTAL STRING	= 6 STRINGS
INVERTER	= 40,000 W (2 UNIT)
TOTAL CAPACITY	= 80,400 W

TOTAL SOLAR SYSTEM INSTALLATION CAPACITY	
1 PV MODULE	= 600W
TOTAL PV MODULE	= 300 MODULES
TOTAL OPTIMIZER	= 150 UNITS (2:1)
TOTAL STRING	= 12 STRINGS
INVERTER	= 50,000 W (2 UNIT)
	= 40,000 W (2 UNIT)
TOTAL CAPACITY	= 180,000 W

S-MDB2&INVERTER STATION INSTALLATION CAPACITY	
1 PV MODULE	= 600W
TOTAL PV MODULE	= 166 MODULES
TOTAL OPTIMIZER	= 83 UNITS (2:1)
TOTAL STRING	= 6 STRINGS
INVERTER	= 50,000 W (2 UNIT)
TOTAL CAPACITY	= 99,600 W

แปลนโดยรวม

สำนักงานช่าง
ศาลากลางเมืองพัทยา

โครงการติดตั้งระบบผลิตไฟฟ้าพลังงานแสงอาทิตย์บริเวณ
โรงเรียนเมืองพัทยาระยอง เมืองพัทยา
ตำบลนาเกลือ อำเภอบางละมุง จังหวัดชลบุรี

พื้นที่ก่อสร้างบริเวณ
โรงเรียนเมืองพัทยา 7

สำรวจ/เขียนแบบ :
นายสิทธิเดช สกุลนิพน
นายช่างไฟฟ้าชำนาญงาน

วิศวกรไฟฟ้า :
นายเศรษฐรัศมิ์ สุนิพัฒน์
วิศวกรไฟฟ้าปฏิบัติการ

หัวหน้าฝ่ายสาธารณูปโภค :
นายสมปอง ปลื้มสุข
หัวหน้าฝ่ายสาธารณูปโภค

ตรวจ :
นายรัชเดช แจ้งเหล็ง
ผู้อำนวยการส่วนการโยธา

ตรวจ :
นายธนุวัตร ทองคำ
ผู้อำนวยการสำนักช่าง

ตรวจ :
นายเกียรติศักดิ์ ศรีวงษ์ชัย
ปลัดเมืองพัทยา

อนุมัติ :
นายประเมศร์ งามพิเชษฐ์
นายเมืองพัทยา

แบบแสดง :
LAYOUT PV MODULE
โรงเรียนเมืองพัทยา 7

วันที่ : 23/4/69
แผ่นที่ : 52/111
แบบเลขที่ : 19/69

สถานที่ปลูกสร้าง เมืองพัทยา

TOTAL SOLAR SYSTEM INSTALLATION CAPACITY	
1 PV MODULE	= 600W
TOTAL PV MODULE	= 300 MODULES
TOTAL OPTIMIZER	= 150 UNITS (2:1)
TOTAL STRING	= 12 STRINGS
INVERTER	= 50,000 W (2 UNIT)
	= 40,000 W (2 UNIT)
TOTAL CAPACITY	= 180,000 W

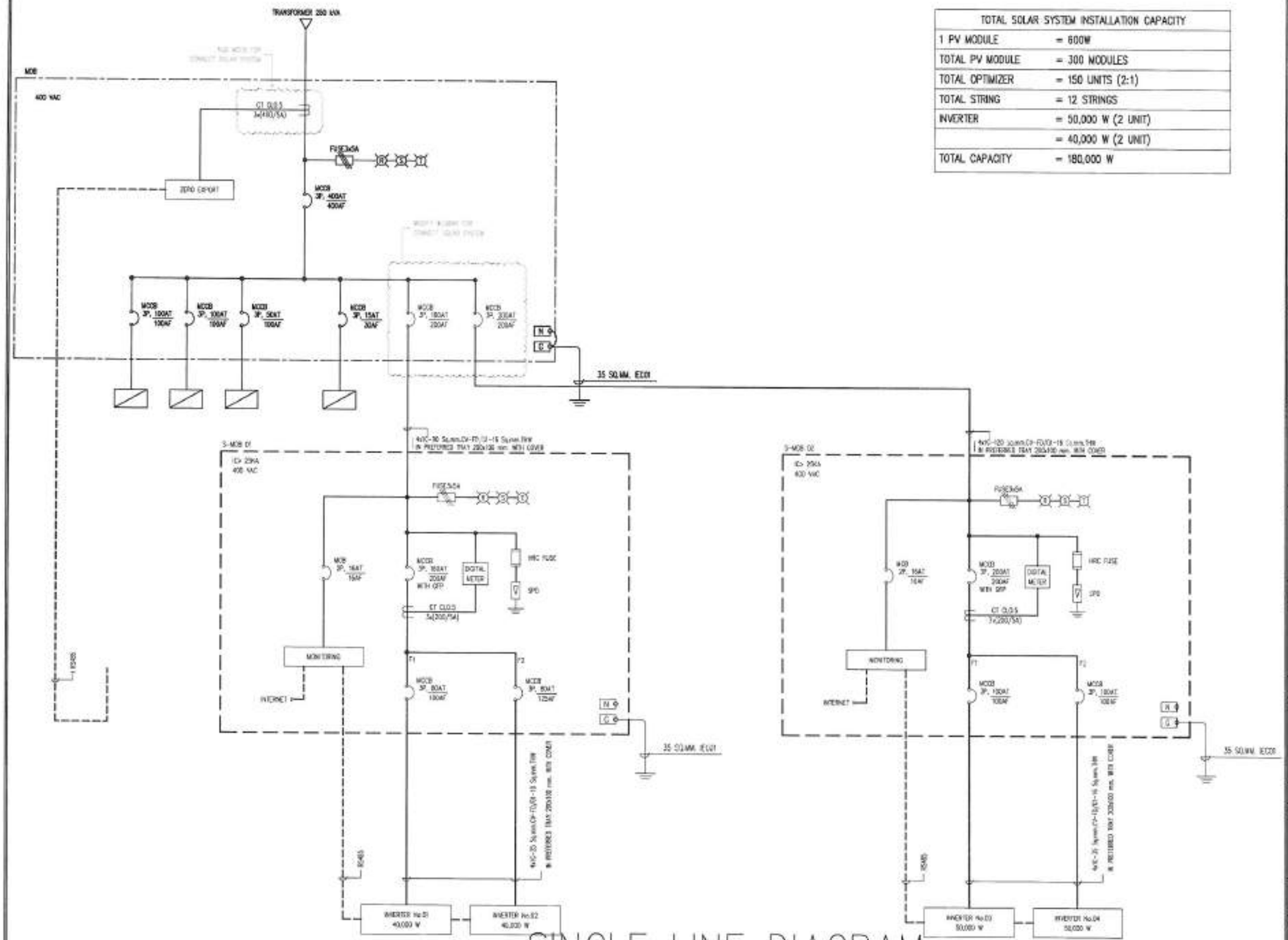

SINGLE LINE DIAGRAM

สำนักงานช่าง
สาธารณสุขเมืองพัทยา

โครงการติดตั้งระบบผลิตไฟฟ้าด้วยพลังงานแสงอาทิตย์บริเวณ
โรงเรียนเมืองพัทยาเนาะ เมืองพัทยา
ตำบลนาเกลือ อำเภอบางละมุง จังหวัดชลบุรี

พื้นที่ก่อสร้างบริเวณ
โรงเรียนเมืองพัทยา 7

สำรวจ/เขียนแบบ :
นายศิศริเดช สกุลนิพน
นายช่างไฟฟ้าชำนาญงาน

วิศวกรไฟฟ้า :
นายเศรษฐวัฒน์ สุนิพัฒน์
วิศวกรไฟฟ้าปฏิบัติการ

หัวหน้าฝ่ายสาธารณูปโภค :
นายสมปอง ปลื้มสุข
หัวหน้าฝ่ายสาธารณูปโภค

ตรวจ :
นายรัชเดช แจ้งเมฆัง
ผู้อำนวยการส่วนการโยธา

ตรวจ :
นายอนุวัตร ทองคำ
ผู้อำนวยการสำนักช่าง

ตรวจ :
นายเกียรติศักดิ์ ศรีวงษ์ชัย
ปลัดเมืองพัทยา

อนุมัติ :
นายปรมเศวร์ งามพิเชษฐ์
นายกเมืองพัทยา

แบบแสดง :
SINGLE LINE DIAGRAM
โรงเรียนเมืองพัทยา 7

วันที่ : 23/4/69
แผ่นที่ : 53/111
แบบเลขที่ : 19/69

สถานที่ปลูกสร้าง เมืองพัทยา

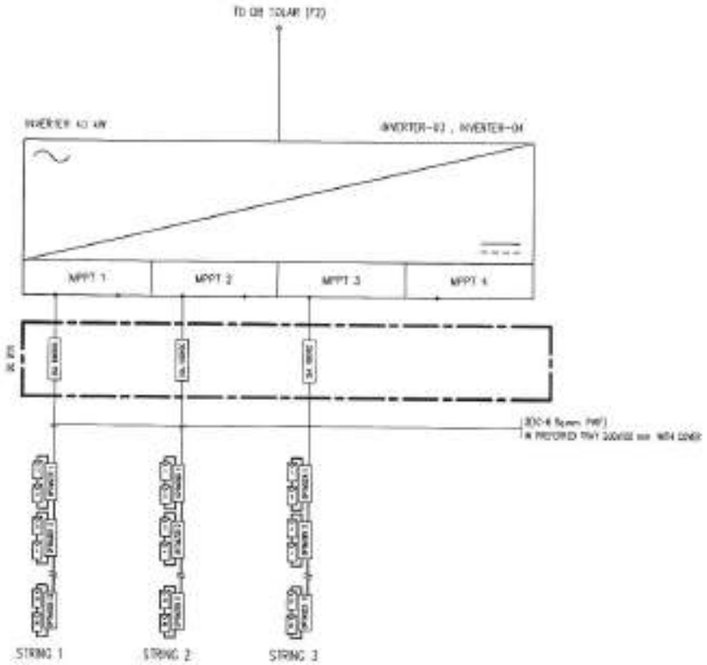

DETAIL INVERTER 01,02

SCALE NTS.

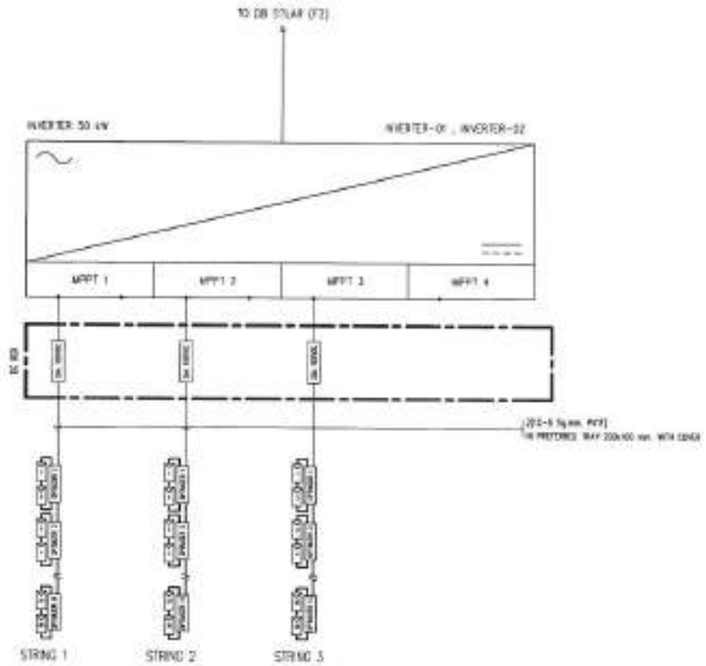

DETAIL INVERTER 03,04

SCALE NTS.

SINGLE LINE INVERTER

สำนักงานช่าง
สถาบันการอาชีวศึกษา

โครงการติดตั้งระบบผลิตไฟฟ้าพลังงานแสงอาทิตย์ชนิด
โรงเรียนเมืองศึกษา เมืองศึกษา
ตำบลบางพลี อำเภอบางพลี จังหวัดสมุทรปราการ

พื้นที่ก่อสร้าง/ติดตั้ง
โรงเรียนเมืองศึกษา 7

ตรวจ/เขียนแบบ :

นายฐิติพงศ์ สกุลนิพนธ์
นายช่างไฟฟ้าชำนาญงาน

วิศวกรไฟฟ้า :

นายเกรียงศักดิ์ สุภิลัยนะ
วิศวกรไฟฟ้าปฏิบัติการ

หัวหน้าฝ่ายสายงานอุปโภค :

นายสมปอง ปลื้มสุข
หัวหน้าฝ่ายสายงานอุปโภค

ตรวจ :

นายรัชเดช แจ้งเหล็ง
ผู้ช่วยสถาปนิกชำนาญการพิเศษ

ตรวจ :

นายชนุวัฒน์ ทองดำ
ผู้ช่วยสถาปนิกสำนักช่าง

ตรวจ :

นายเกียรติศักดิ์ ศรีวงษ์ชัย
ปลัดเมืองศึกษา

อนุมัติ :

นายประเสริฐ งามพิเชษฐ์
นายเมืองศึกษา

แบบแสดง :

DETAIL INVERTER
โรงเรียนเมืองศึกษา 7

วันที่ : 23/4/69

แผ่นที่ : 54/111

แบบเลขที่ : 19/69

สถานศึกษาก่อสร้าง เมืองศึกษา

รร.เมืองพัทยา 7 180.00 kWp
จำนวนแผง = 300 MODULES

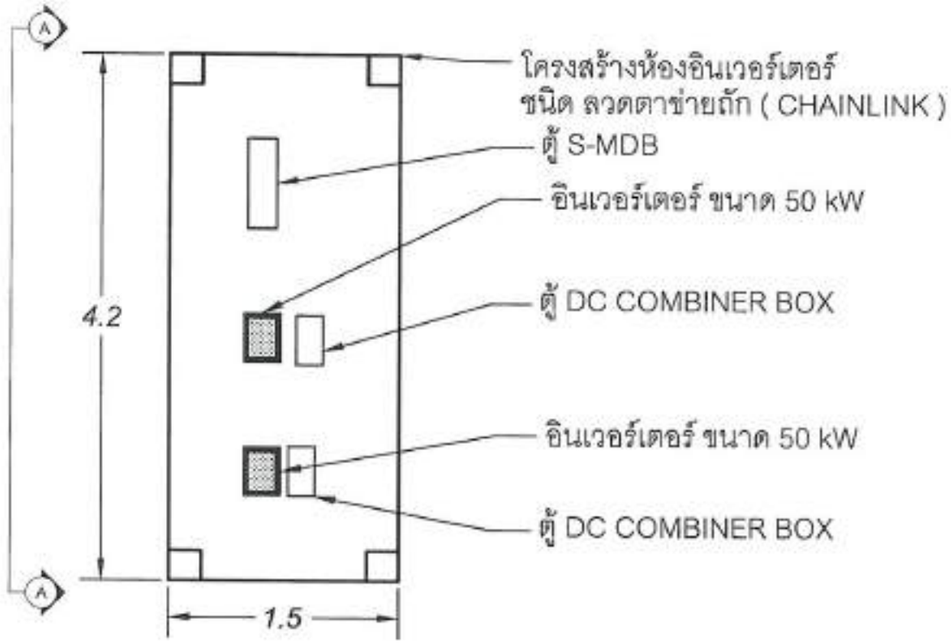

ห้อง อินเวอร์เตอร์ ที 1

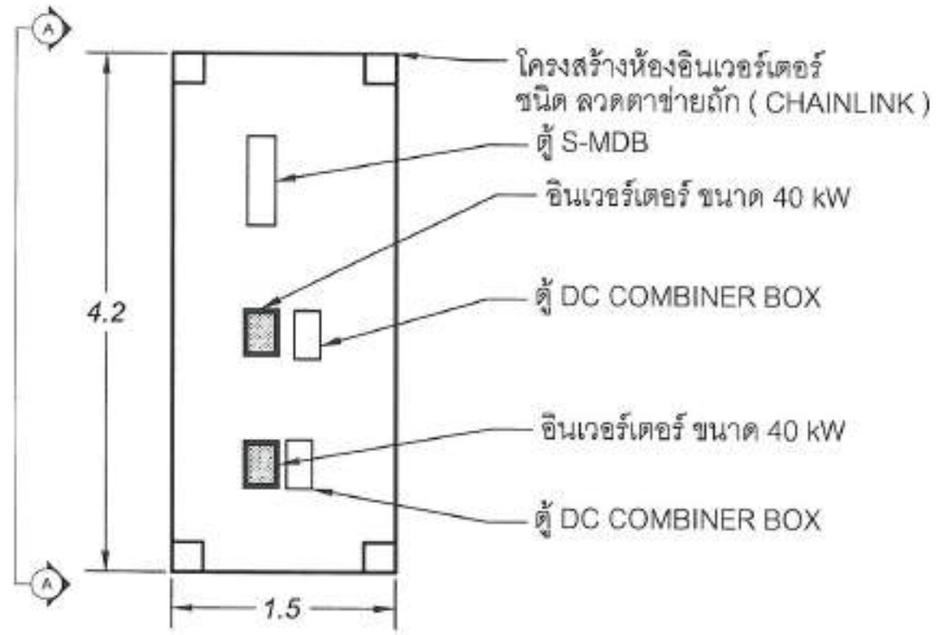

ห้อง อินเวอร์เตอร์ ที 2

แปลน ห้อง อินเวอร์เตอร์

สำนักงานช่าง
ศาลากลางเมืองพัทยา

โครงการติดตั้งระบบผลิตไฟฟ้าพลังงานแสงอาทิตย์ปิดระบบ
โรงเรียนเมืองพัทยาระบบ เมืองพัทยา
ตำบลนาเกลือ อำเภอบางละมุง จังหวัดชลบุรี

พื้นที่ก่อสร้างบริเวณ
โรงเรียนเมืองพัทยา 7

สำรวจ/เขียนแบบ :
นายสิทธิเดช สกุลนิพน
นายช่างไฟฟ้าชำนาญงาน

วิศวกรไฟฟ้า :
นายเศรษฐรัตน์ ศุนิพัฒน์
วิศวกรไฟฟ้าปฏิบัติการ

หัวหน้าฝ่ายสาธารณูปโภค :
นายคมปอง ปลื้มสุข
หัวหน้าฝ่ายสาธารณูปโภค

ตรวจ :
นายวัชเดช แจ้งเหล็ง
ผู้อำนวยการส่วนการโยธา

ตรวจ :
นายอนุวัตร พองคำ
ผู้อำนวยการสำนักช่าง

ตรวจ :
นายเกียรติศักดิ์ ศรีวงษ์ชัย
ปลัดเมืองพัทยา

อนุมัติ :
นายประเมศวร์ งามพิเชษฐ์
นายเมืองพัทยา

แบบแสดง :
INVERTER STATION (TOP VIEW)
โรงเรียนเมืองพัทยา

วันที่ : 23/4/69
แผ่นที่ : 55/111
แบบเลขที่ : 19/69

สถานที่ปลูกสร้าง เมืองพัทยา

รร.เมืองพัทยา 7 180.00 kWp
จำนวนแผง = 300 MODULES

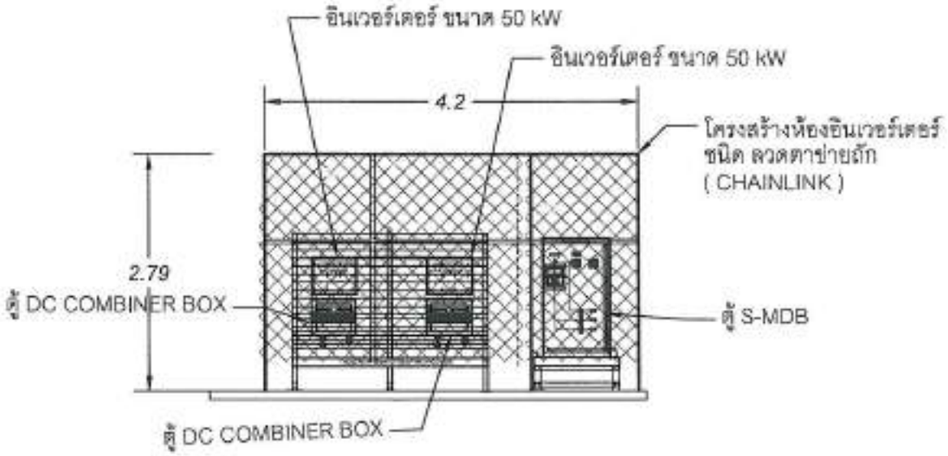

ห้อง อินเวอร์เตอร์ ที 1

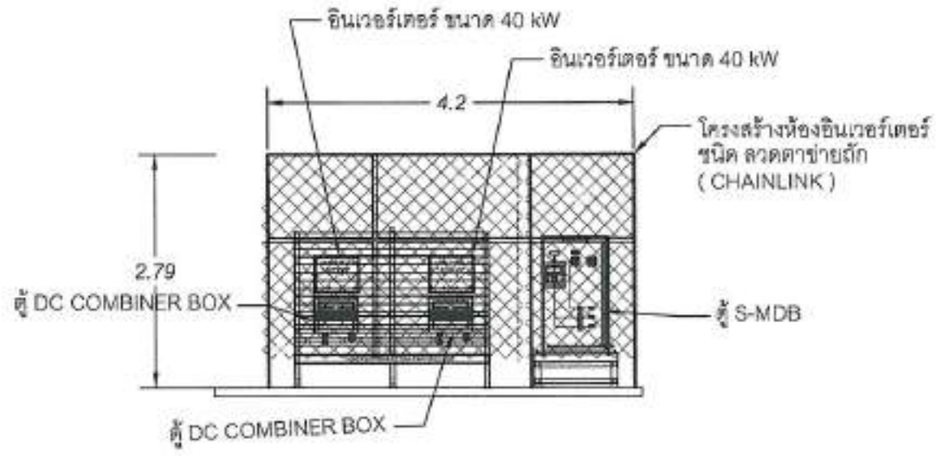

ห้อง อินเวอร์เตอร์ ที 2

ภาพด้านข้าง A-A
แปลน ห้อง อินเวอร์เตอร์

สำนักงานช่าง
ศาลากำกรเมืองพัทยา

โรงเรียนเมืองพัทยา 7

พื้นที่ก่อสร้างปริมาณ
โรงเรียนเมืองพัทยา 7

ตำรวจ/เขียนแบบ :
นายสิทธิเดช สกุลนิพน
นายช่างไฟฟ้าชำนาญงาน

วิศวกรไฟฟ้า :
นายเศรษฐรัศมิ์ ดุนิพัฒน์
วิศวกรไฟฟ้าปฏิบัติการ

หัวหน้าฝ่ายศาสตราจารย์โบราณ :
นายสมปอง ปลื้มสุข
หัวหน้าฝ่ายศาสตราจารย์โบราณ

ตรวจ :
นายรัชเดช แจ้งเหลือง
ผู้อำนวยการส่วนการโยธา

ตรวจ :
นายอนุวัตร ทองคำ
ผู้อำนวยการสำนักช่าง

ตรวจ :
นายเกียรติศักดิ์ ศรีวงษ์ชัย
ปลัดเมืองพัทยา

อนุมัติ :
นายปรมะศวร์ งามพิเชษฐ์
นายกเมืองพัทยา

แบบแสดง :
INVERTER STATION (SECTOPN A-A)
โรงเรียนเมืองพัทยา 7

วันที่ : 23/4/69
แผ่นที่ : 56/111
แบบเลขที่ : 19/69

สถานที่ปฏิบัติงาน เมืองพัทยา

รร.เมืองพัทยา 7 180.00 kWp
จำนวนแผง = 300 MODULES

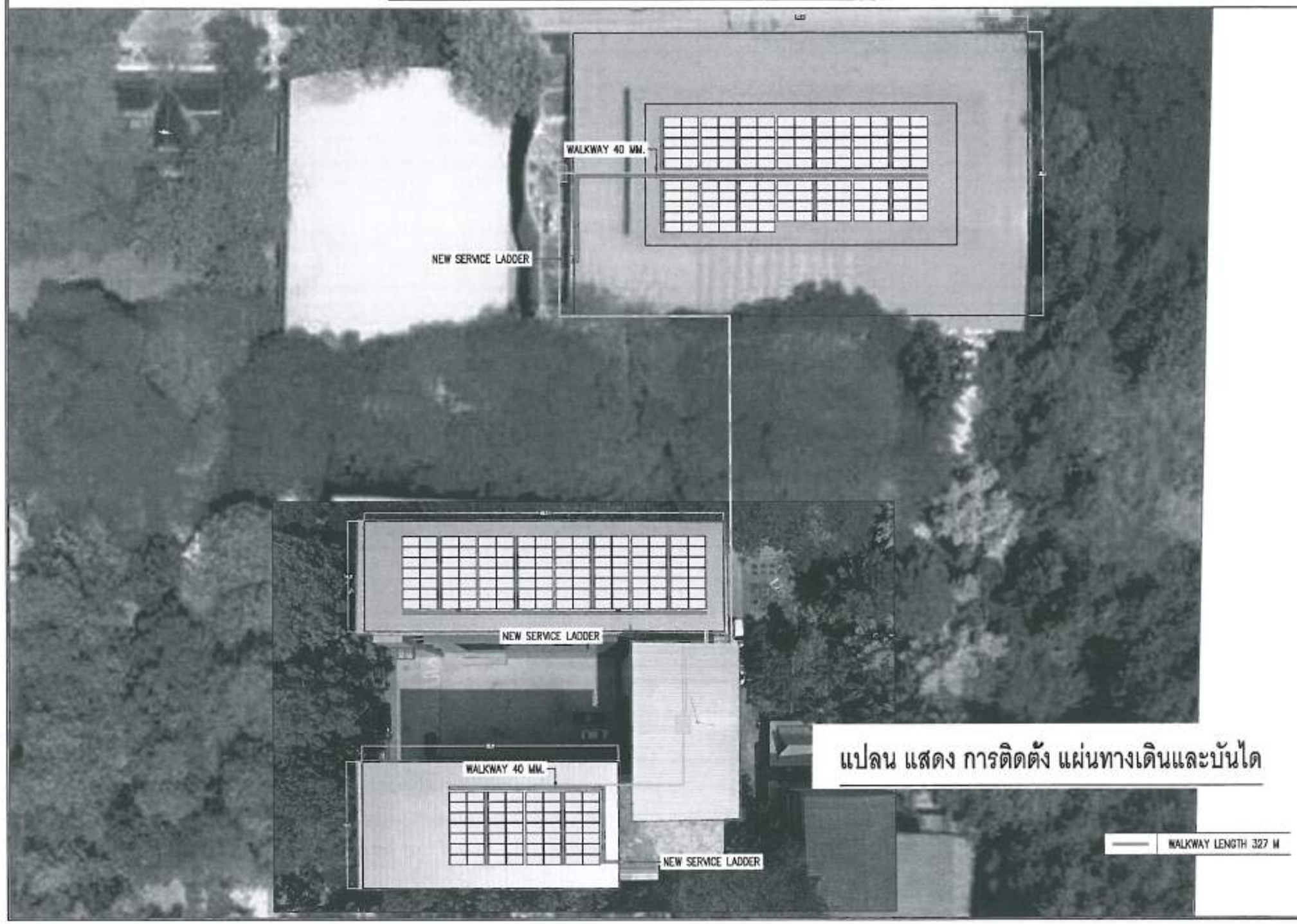

แปลน แสดง การติดตั้ง แผ่นทางเดินและบันได

สำนักงานช่าง
ศาลากลางเมืองพัทยา

โครงการติดตั้งระบบผลิตไฟฟ้าพลังงานแสงอาทิตย์บริเวณ
โรงเรียนเมืองพัทยาแหล่ง เมืองพัทยา
ตำบลนาเกลือ อำเภอบางละมุง จังหวัดชลบุรี

พื้นที่ก่อสร้างบริเวณ
โรงเรียนเมืองพัทยา 7

ตรวจ/เขียนแบบ :
นายสิทธิเดช ตกุลนิพน
นายช่างไฟฟ้าชำนาญงาน

วิศวกรไฟฟ้า :
นายเศรษฐรัศมิ์ สุนิพัฒน์
วิศวกรไฟฟ้าปฏิบัติการ

หัวหน้าฝ่ายสาธารณูปโภค :
นายสมปอง ปลื้มสุข
หัวหน้าฝ่ายสาธารณูปโภค

ตรวจ :
นายรัชเดช แจ้งเหล็ง
ผู้อำนวยการส่วนการโยธา

ตรวจ :
นายอนุวัตร ทองคำ
ผู้อำนวยการสำนักช่าง

ตรวจ :
นายเกียรติศักดิ์ ศรีวงษ์ชัย
ปลัดเมืองพัทยา

อนุมัติ :
นายประมศวร์ งามพิเชษฐ์
นายกเมืองพัทยา

แบบแสดง :
WALKWAY & SERVICE LADDER
โรงเรียนเมืองพัทยา 7

วันที่ : 23/4/69
แผ่นที่ : 57/111
แบบเลขที่ : 19/69

สถานที่ปลูกสร้าง เมืองพัทยา

รร.เมืองพัทยา 7 180.00 kWp
จำนวนแผง = 300 MODULES

N

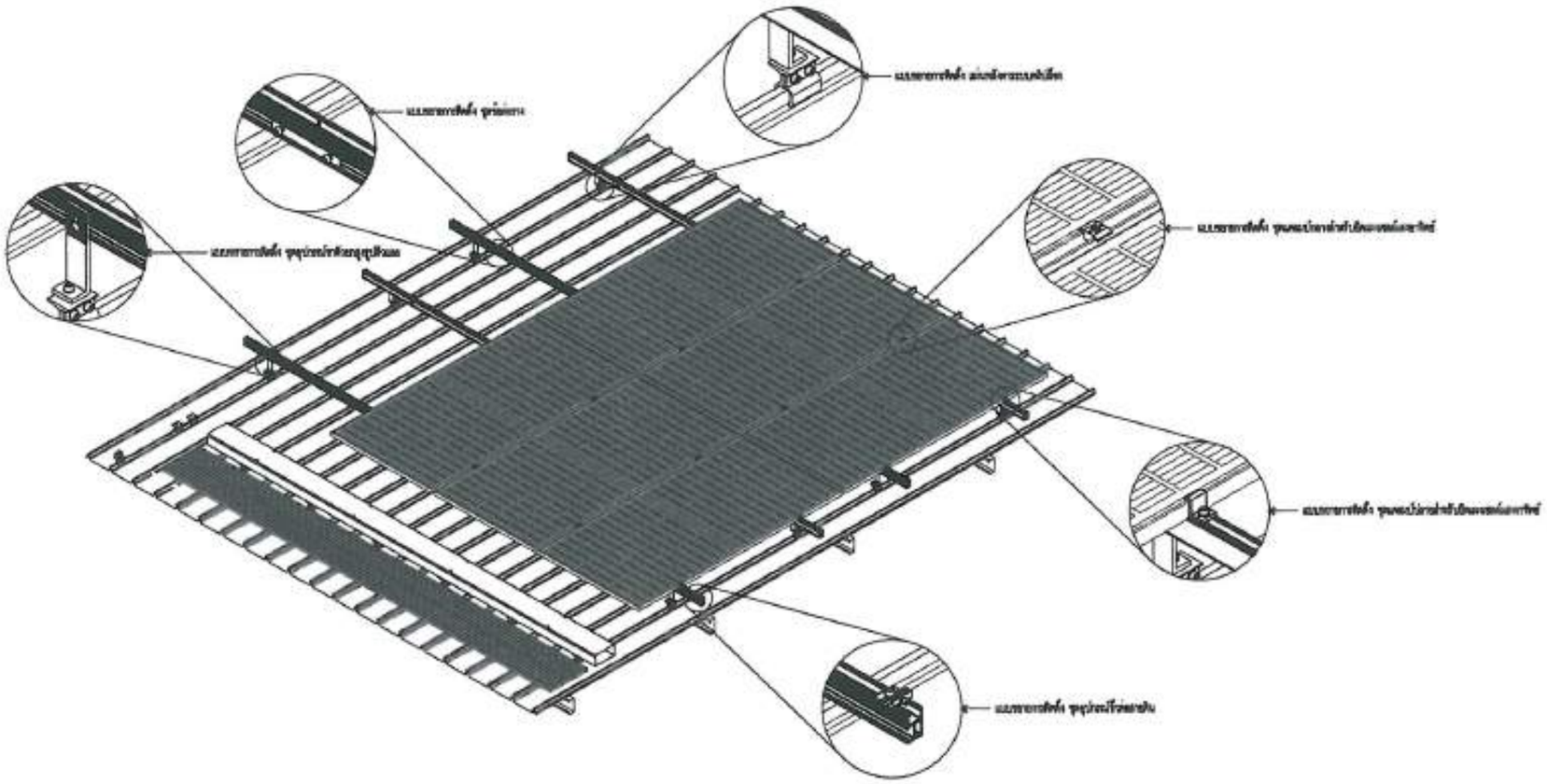

แบบตัวอย่างการติดตั้งแผงโซล่าเซลล์

SCALE 1:40(A3)

สำนักงานช่าง
สาขาการเมืองพัทยา

โรงงานติดตั้งระบบผลิตไฟฟ้าพลังงานแสงอาทิตย์เพื่อใช้ในการเมืองพัทยา
โรงเรียนเมืองพัทยาระยอง เมืองพัทยา
ตำบลนาเกลือ อำเภอบางละมุง จังหวัดชลบุรี

พื้นที่ก่อสร้างเป็นของ
โรงเรียนเมืองพัทยา 7

ตำรวจ/เขียนแบบ :
นายสิทธิเดช ตกุลนิคม
นายช่างไฟฟ้าชำนาญงาน

วิศวกรไฟฟ้า :
นายเศรษฐรัศมิ์ สุนิพัฒน์
วิศวกรไฟฟ้าปฏิบัติการ

หัวหน้าฝ่ายสาธารณูปโภค :
นายสมปอง ปลื้มสุข
หัวหน้าฝ่ายสาธารณูปโภค

ตรวจ :
นายรัชเดช แจ้งเหลือง
ผู้อำนวยการส่วนการโยธา

ตรวจ :
นายอนุวัตร ทองคำ
ผู้อำนวยการสำนักช่าง

ตรวจ :
นายเกียรติศักดิ์ ศรีวงษ์ชัย
ปลัดเมืองพัทยา

อนุมัติ :
นายปรมเศรษฐ์ งามพิเชษฐ์
นายเมืองพัทยา

แบบแสดง :
WALKWAY & SERVICE LADDER
โรงเรียนเมืองพัทยา 7

วันที่ : 23/4/69
แผ่นที่ : 58/111
แบบเลขที่ : 19/69

สถานที่ปฏิบัติงาน เมืองพัทยา

รร.เมืองพัทยา 7 180.00 kWp
จำนวนแผง = 300 MODULES

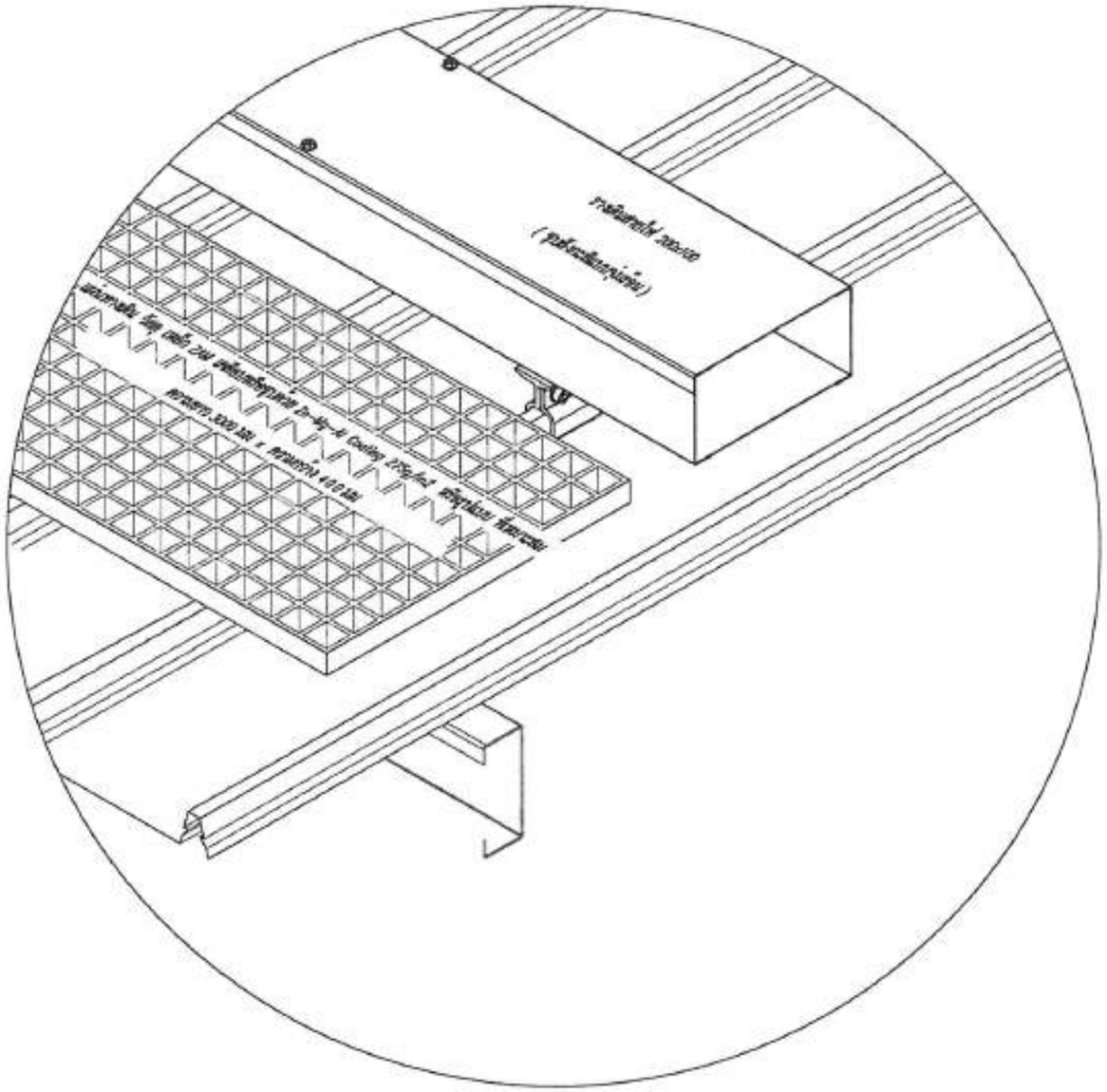

แบบตัวอย่างการติดตั้งแผ่นทางเดิน

SCALE

ไม่เป็นมาตราส่วน

สำนักงานช่าง
ศาลากลางเมืองพัทยา

โครงการติดตั้งระบบผลิตไฟฟ้าพลังงานแสงอาทิตย์บริเวณ
โรงเรียนเมืองพัทยาแผ่น เมืองพัทยา
ตำบลนาเกลือ อำเภอบางละมุง จังหวัดชลบุรี

พื้นที่ก่อสร้างบริเวณ
โรงเรียนเมืองพัทยา 7

ตำรวจ/เขียนแบบ :
นายสิทธิเดช สกุลนิพน
นายช่างไฟฟ้าชำนาญงาน

วิศวกรไฟฟ้า :
นายเศรษฐรัศมี์ ดุนิพัฒน์
วิศวกรไฟฟ้าปฏิบัติการ

หัวหน้าฝ่ายสายงานผู้ปฏิบัติ :
นายสมปอง ปลื้มสุข
หัวหน้าฝ่ายสายงานผู้ปฏิบัติ

ตรวจ :
นายรัชเดช แจ้งเพลิง
ผู้อำนวยการส่วนการไฟฟ้า

ตรวจ :
นายชนุวัตร ทองคำ
ผู้อำนวยการสำนักช่าง

ตรวจ :
นายเกียรติศักดิ์ ศรีวงษ์ชัย
ปลัดเมืองพัทยา

ชนุมัติ :
นายปรมเศรร์ งามพิเชษฐ์
นายกเมืองพัทยา

แบบแสดง :
WALKWAYS & SERVICE LADDER
โรงเรียนเมืองพัทยา 7

วันที่ : 23/4/69
แผ่นที่ : 59/111
แบบเลขที่ : 19/69

สถานที่ปฏิบัติงาน เมืองพัทยา

รร.เมืองพัทยา 7 180.00 kWp
จำนวนแผง = 300 MODULES

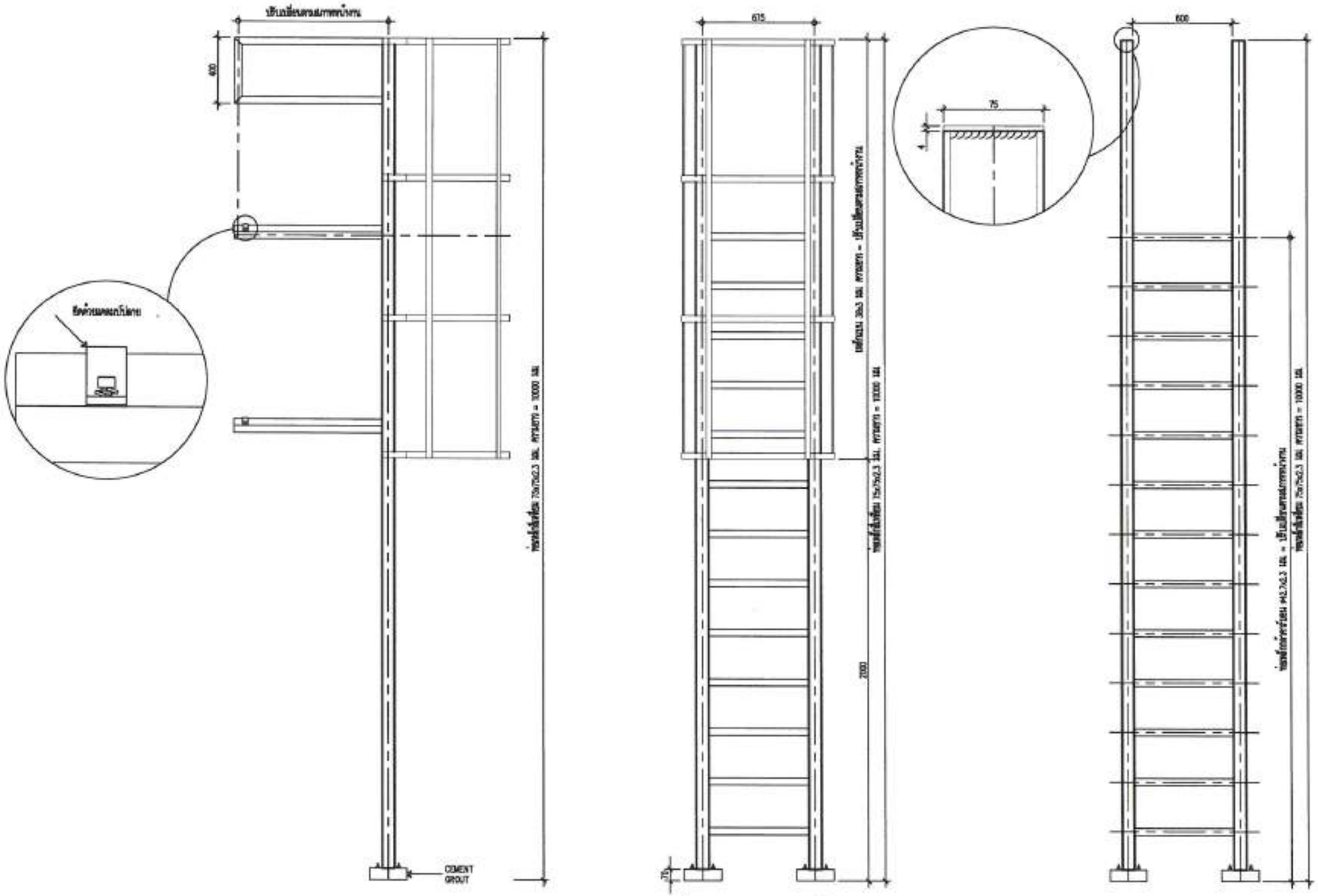

แบบตัวอย่างบันไดทางขึ้นหลังคา

SCALE 1:25(A3)

สำนักงานช่าง
ศาลาว่าการเมืองพัทยา

โรงเรียนเมืองพัทยา 7

พื้นที่ก่อสร้างประกอบ
โรงเรียนเมืองพัทยา 7

ตำรวจ/เขียนแบบ :
นายสิทธิเดช สกุลนิพน
นายช่างไฟฟ้าชำนาญงาน

วิศวกรไฟฟ้า :
นายเศรษฐรัศมี์ สุนิพัฒน์
วิศวกรไฟฟ้าปฏิบัติการ

หัวหน้าฝ่ายสาธารณูปโภค :
นายสมปอง ปลื้มสุข
หัวหน้าฝ่ายสาธารณูปโภค

ตรวจ :
นายรัชเดช แจ้งเหลือง
ผู้อำนวยการส่วนการโยธา

ตรวจ :
นายอนุวัตร พองคำ
ผู้อำนวยการสำนักช่าง

ตรวจ :
นายเกียรติศักดิ์ ศรีวงษ์ชัย
ปลัดเมืองพัทยา

อนุมัติ :
นายปรมเศรษฐ์ งามพิเชษฐ์
นายกเมืองพัทยา

แบบแสดง :
WALKWAY & SERVICE LADDER
โรงเรียนเมืองพัทยา 7

วันที่ : 23/4/69
แผ่นที่ : 60/111
แบบเลขที่ : 19/69

สถานที่ปลูกสร้าง เมืองพัทยา

โครงการติดตั้งระบบผลิตไฟฟ้าพลังงานแสงอาทิตย์บริเวณ
โรงเรียนเมืองพัทยา 8

ออกแบบโดย
สำนักช่าง เมืองพัทยา

สำนักงานช่าง
ศาลาว่าการเมืองพัทยา

โครงการติดตั้งระบบผลิตไฟฟ้าพลังงานแสงอาทิตย์บริเวณ
โรงเรียนเมืองพัทยาแห่ง เมืองพัทยา
ตำบลนาเกลือ อำเภอบางละมุง จังหวัดชลบุรี

พื้นที่ก่อสร้างบริเวณ
รงเรียนเมืองพัทยา 8

ตำรวจ/เขียนแบบ :
นายสิทธิเดช สกุลนิคม
นายช่างไฟฟ้าชำนาญงาน

วิศวกรไฟฟ้า :
นายเศรษฐรัศมี สุนิตัณน์
วิศวกรไฟฟ้าปฏิบัติการ

หัวหน้าฝ่ายสาธารณูปโภค :
นายสมปอง ปลื้มสุข
หัวหน้าฝ่ายสาธารณูปโภค

ตรวจ :
นายรัชเดช แจ้งเหลือ
ผู้อำนวยการส่วนการโยธา

ตรวจ :
นายอนุวัตร ทองคำ
ผู้อำนวยการสำนักช่าง

ตรวจ :
นายเกียรติศักดิ์ ศรีวงษ์ชัย
ปลัดเมืองพัทยา

อนุมัติ :
นายปรมเศวร์ งามพิเชษฐ์
นายเมืองพัทยา

แบบแสดง :
ปกนำ
โรงเรียนเมืองพัทยา 8

วันที่ : 23/4/69
แบบเลขที่ : 19/69
เล่มที่ : 61/111

สถานที่ปลูกสร้าง เมืองพัทยา

รร.เมืองพัทยา 8 180.00 kWp
จำนวนแผง = 300 MODULES

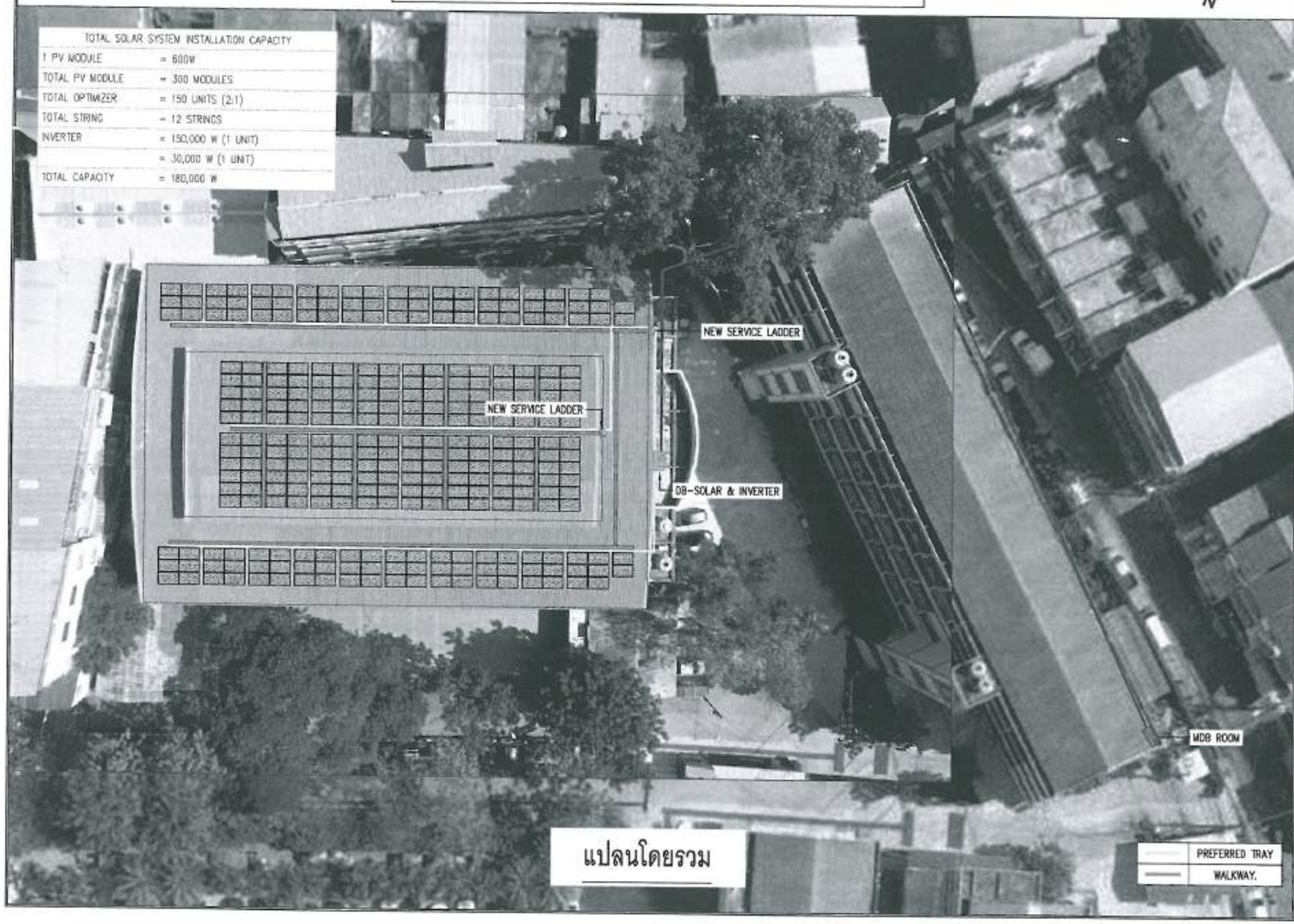

TOTAL SOLAR SYSTEM INSTALLATION CAPACITY	
1 PV MODULE	= 600W
TOTAL PV MODULE	= 300 MODULES
TOTAL OPTIMIZER	= 150 UNITS (2:1)
TOTAL STRING	= 12 STRINGS
INVERTER	= 150,000 W (1 UNIT)
	= 30,000 W (1 UNIT)
TOTAL CAPACITY	= 180,000 W

แปลนโดยรวม

สำนักงานช่าง
ศาลากลางเมืองพัทยา

โครงการติดตั้งระบบผลิตไฟฟ้าพลังงานแสงอาทิตย์ปริมาณ
โรงเรียนเมืองพัทยาระยอง เมืองพัทยา
ตำบลนาเกลือ อำเภอบางละมุง จังหวัดชลบุรี

พื้นที่ก่อสร้างปริมาณ
โรงเรียนเมืองพัทยา 8

สำรวจ/เขียนแบบ
นายสิทธิเดช สกุลนิพน
นายช่างไฟฟ้าชำนาญงาน

วิศวกรไฟฟ้า
นายเศรษฐวัฒน์ สุนิพัฒน์
วิศวกรไฟฟ้าปฏิบัติการ

หัวหน้าฝ่ายสาธารณูปโภค
นายสมปอง ปลื้มสุข
หัวหน้าฝ่ายสาธารณูปโภค

ตรวจ
นายวัชเดช แจ้งเหลือง
ผู้อำนวยการส่วนการโยธา

ตรวจ
นายอนุวัตร ทองคำ
ผู้อำนวยการสำนักช่าง

ตรวจ
นายเกียรติศักดิ์ ศรีวงษ์ชัย
ปลัดเมืองพัทยา

อนุมัติ
นายปรมเดชร์ งามพิเชษฐ์
นายเมืองพัทยา

แบบแสดง
LAYOUT PV MODULE
โรงเรียนเมืองพัทยา 8

วันที่ 23/4/69
แบบเลขที่ 19/69
แผ่นที่ 62/111

สถานที่ปลูกสร้าง เมืองพัทยา

TOTAL SOLAR SYSTEM INSTALLATION CAPACITY	
1 PV MODULE	= 600W
TOTAL PV MODULE	= 300 MODULES
TOTAL OPTIMIZER	= 150 UNITS (2:1)
TOTAL STRING	= 12 STRINGS
INVERTER	= 150,000 W (1 UNIT)
	= 30,000 W (1 UNIT)
TOTAL CAPACITY	= 180,000 W

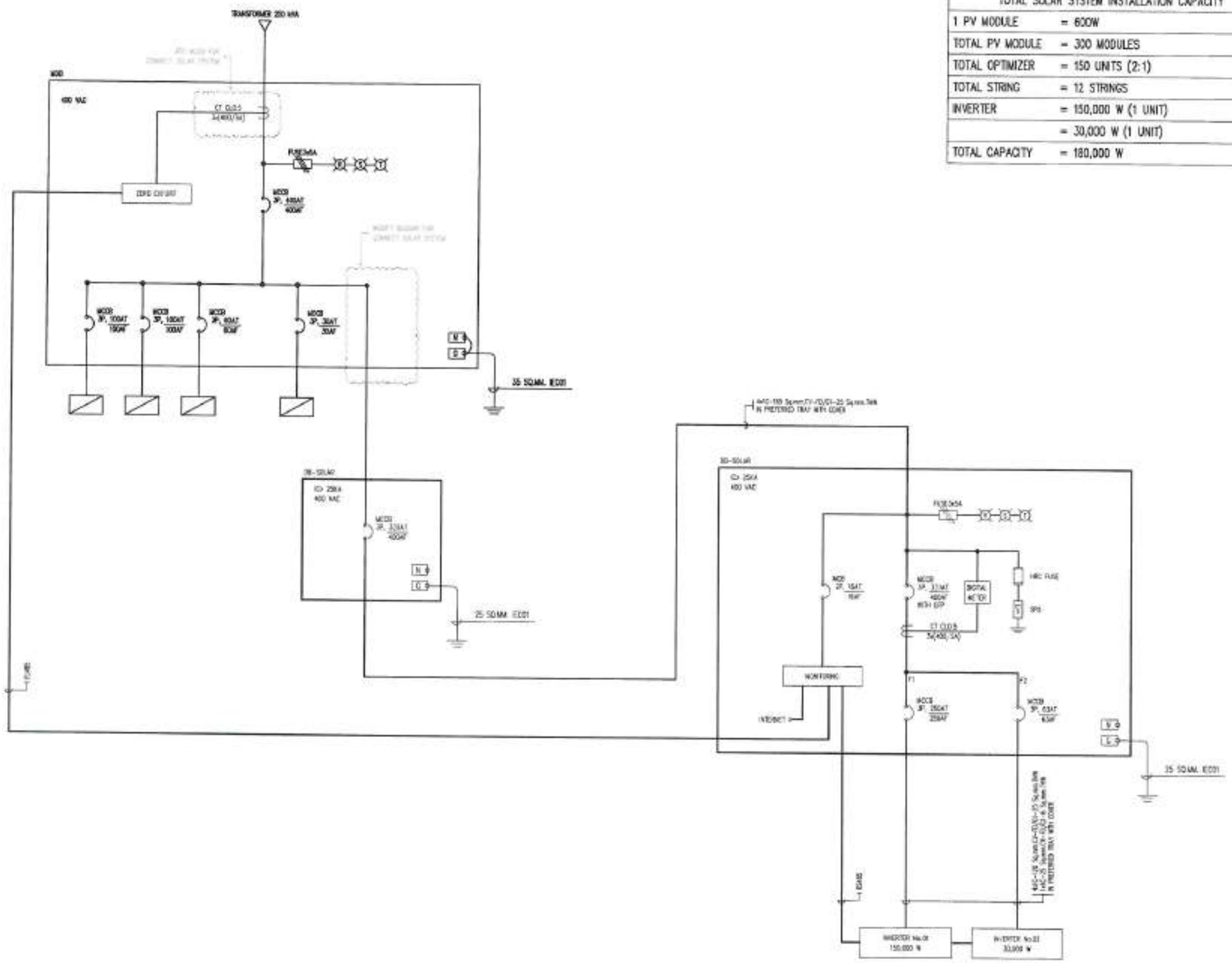

SINGLE LINE DIAGRAM

สำนักงานช่าง
ศาลากลางเมืองพัทยา

โครงการติดตั้งระบบผลิตไฟฟ้าพลังงานแสงอาทิตย์บริเวณ
โรงเรียนเมืองพัทยา ๑ เมืองพัทยา
ตำบลนาเกลือ อำเภอบางละมุง จังหวัดชลบุรี

พื้นที่ก่อสร้างบริเวณ
โรงเรียนเมืองพัทยา ๑

ตำรวจ/เขียนแบบ :
นายศิพริเดช สกุลนิพน
นายช่างไฟฟ้าชำนาญงาน

วิศวกรไฟฟ้า :
นายเศรษฐรัศมิ์ สุนิพัฒน์
วิศวกรไฟฟ้าปฏิบัติการ

หัวหน้าฝ่ายสาธารณูปโภค :
นายสมปอง ปลื้มสุข
หัวหน้าฝ่ายสาธารณูปโภค

ตรวจ :
นายรัชเดช แจ้งเหลือ
ผู้อำนวยการส่วนการโยธา

ตรวจ :
นายอนุวัตร ทองคำ
ผู้อำนวยการสำนักช่าง

ตรวจ :
นายเกียรติศักดิ์ ศรีวงษ์ชัย
ปลัดเมืองพัทยา

อนุมัติ :
นายประมาศ์ งามพิเชษฐ์
นายเมืองพัทยา

แบบแสดง :
SINGLE LINE DIAGRAM
โรงเรียนเมืองพัทยา ๑

วันที่ : 23/4/69
แผ่นที่ : 63/111
แบบเลขที่ : 19/69

สถานที่ปลูกสร้าง เมืองพัทยา

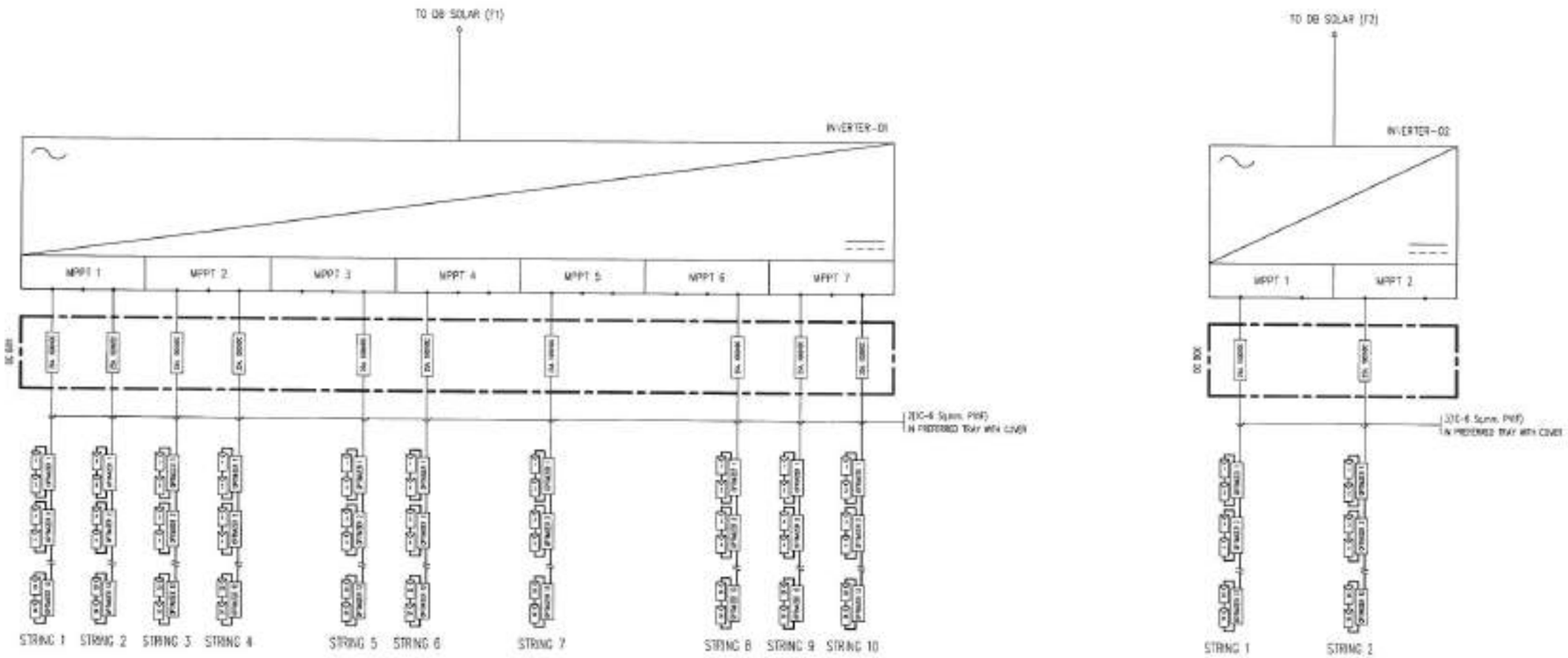

DETAIL INVERTER 01
SCALE NTS.

DETAIL INVERTER 02
SCALE NTS.

SINGLE LINE INVERTER

สำนักงานช่าง
ศาลากลางเมืองพัทยา

โรงเรียนเมืองพัทยา 8

พื้นที่ก่อสร้างปริมณ
โรงเรียนเมืองพัทยา 8

สำรวจ/เขียนแบบ :
นายสิทธิเดช สกุลนิคม
นายช่างไฟฟ้าชำนาญงาน

วิศวกรไฟฟ้า :
นายเศรษฐรัศมี์ สุนิพัฒน์
วิศวกรไฟฟ้าปฏิบัติการ

หัวหน้าฝ่ายสาธารณูปโภค :
นายสมปอง ปลื้มสุข
หัวหน้าฝ่ายสาธารณูปโภค

ตรวจ :
นายรัชเดช แจ้งเหล็ง
ผู้อำนวยการส่วนการโยธา

ตรวจ :
นายอนุวัตร ทองคำ
ผู้อำนวยการสำนักช่าง

ตรวจ :
นายเกียรติศักดิ์ ศรีวงษ์ชัย
ปลัดเมืองพัทยา

อนุมัติ :
นายปรนเศรษฐ์ งามพิเชษฐ์
นายกเมืองพัทยา

แบบแสดง :
DETAIL INVERTER
โรงเรียนเมืองพัทยา 8

วันที่ : 23/4/69
แบบเลขที่ : 19/69
แผ่นที่ : 64/111

สถานที่ปลูกสร้าง เมืองพัทยา

รร.เมืองพัทยา 8 180.00 kWp
จำนวนแผง = 300 MODULES

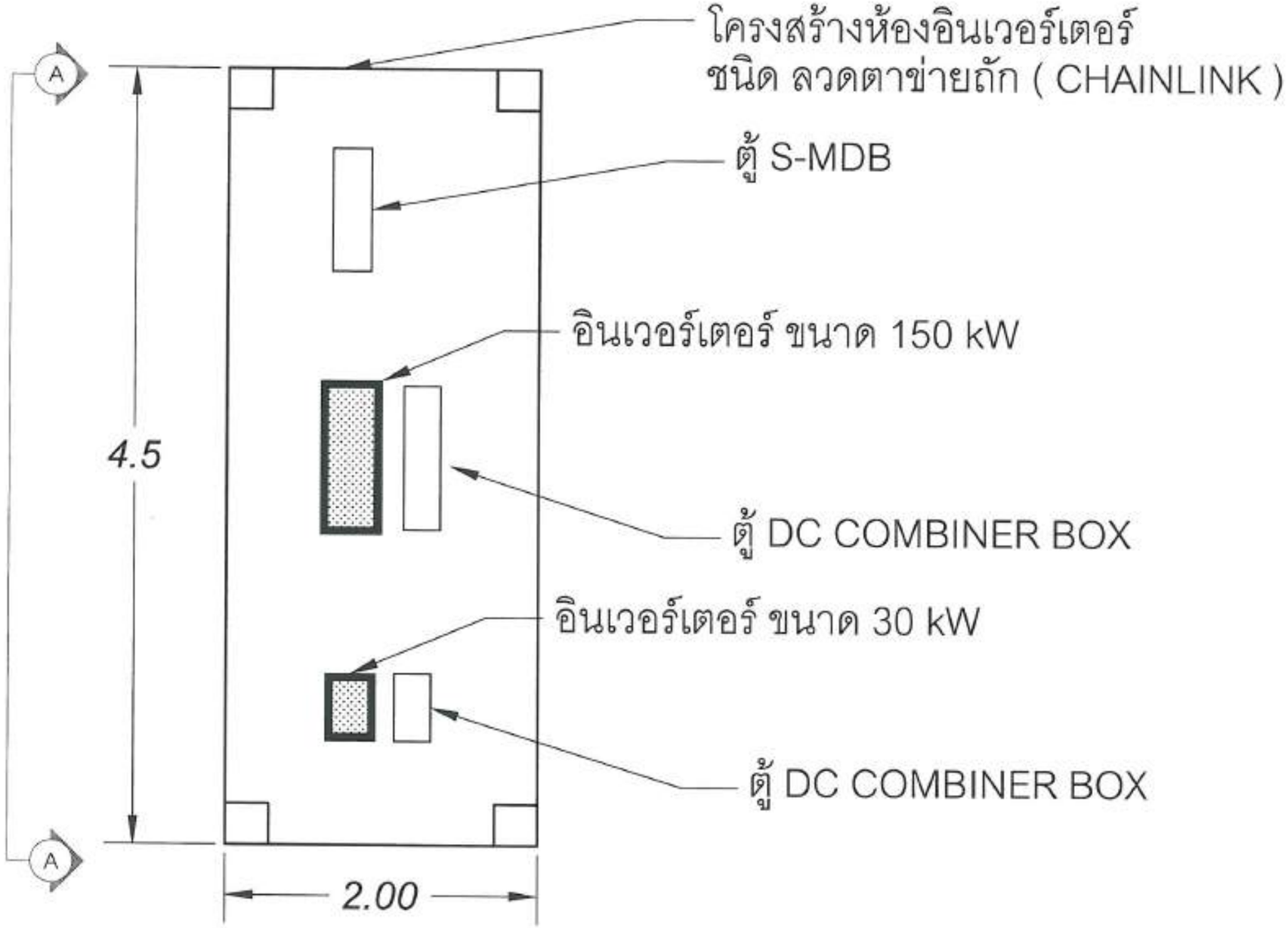

แปลน ห้อง อินเวอร์เตอร์

สำนักงานช่าง
ศาลาว่าการเมืองพัทยา

โครงการติดตั้งระบบผลิตไฟฟ้าพลังงานแสงอาทิตย์ปิดรอบ
โรงเรียนเมืองพัทยาระยอง เมืองพัทยา
ตำบลนาเกลือ อำเภอบางละมุง จังหวัดชลบุรี

พื้นที่ก่อสร้างบริเวณ
โรงเรียนเมืองพัทยา 8

สำรวจ/เขียนแบบ :
นายสิทธิเดช สกุลนิคม
นายช่างไฟฟ้าชำนาญงาน

วิศวกรไฟฟ้า :
นายเศรษฐรัศมิ์ สุนิพัฒน์
วิศวกรไฟฟ้าปฏิบัติการ

หัวหน้าฝ่ายสาธารณูปโภค :
นายสมปอง ปลื้มสุข
หัวหน้าฝ่ายสาธารณูปโภค

ตรวจ :
นายรัชเดช แจ้งเหล็ง
ผู้อำนวยการส่วนการโยธา

ตรวจ :
นายอนุวัตร ทองคำ
ผู้อำนวยการสำนักช่าง

ตรวจ :
นายเกียรติศักดิ์ ศรีวงษ์ชัย
ปลัดเมืองพัทยา

อนุมัติ :
นายประมควร งามพิเชษฐ์
นายเมืองพัทยา

แบบแสดง :
INVERTER STATION (TOP VIEW)
โรงเรียนเมืองพัทยา 8

วันที่ : 23/4/69
แบบเลขที่ : 19/69
แผ่นที่ : 65/111

สถานที่ปลูกสร้าง เมืองพัทยา

รร.เมืองพัทยา 8 180.00 kWp
จำนวนแผง = 300 MODULES

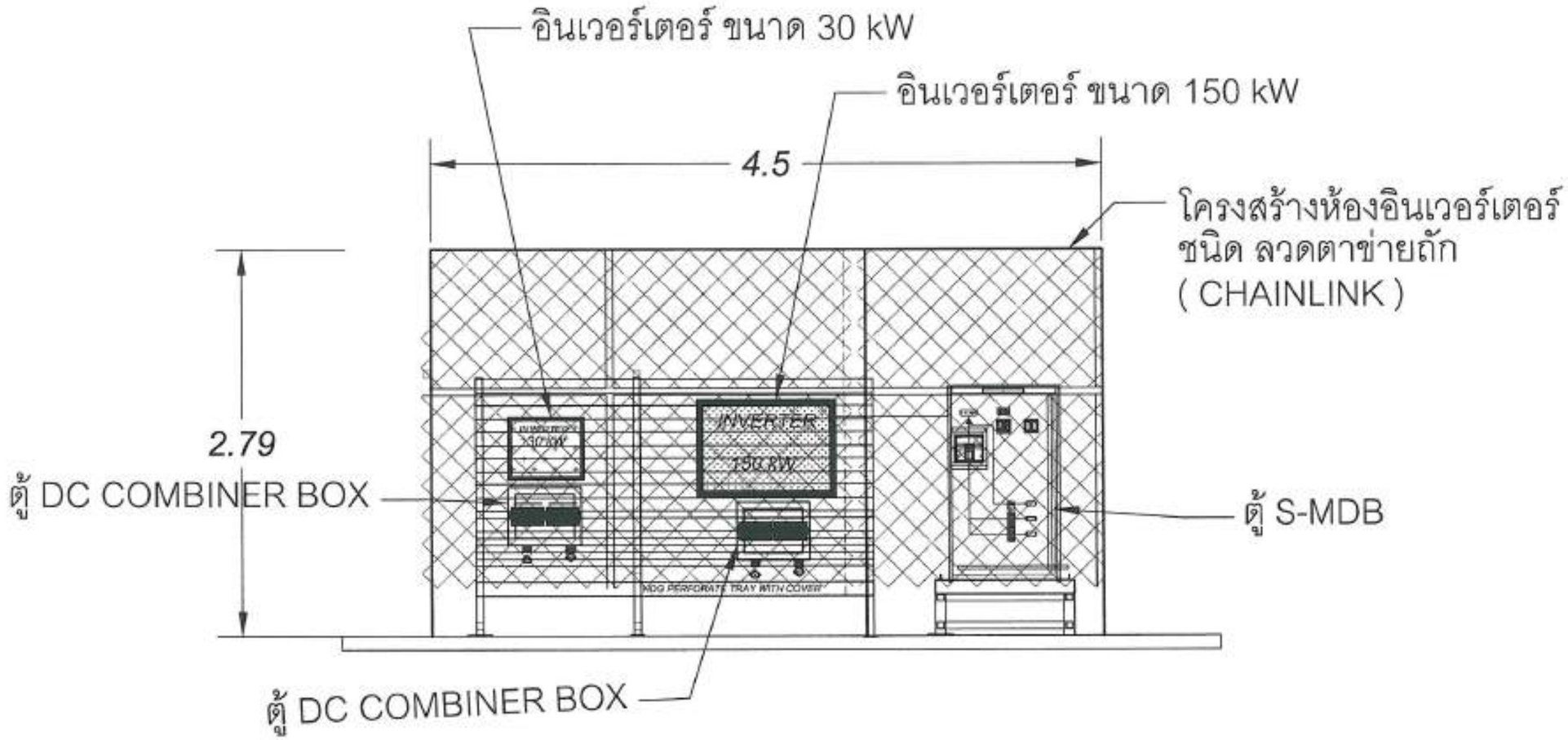

ภาพด้านข้าง A-A
แปลน ห้อง อินเวอร์เตอร์

สำนักงานช่าง
ศาลาว่าการเมืองพัทยา

โครงการติดตั้งระบบผลิตไฟฟ้าพลังงานแสงอาทิตย์ประเภท
โรงเรียนเมืองพัทยาแม่น่ง เมืองพัทยา
ตำบลนาเกลือ อำเภอบางละมุง จังหวัดชลบุรี

พื้นที่ก่อสร้างบริเวณ
โรงเรียนเมืองพัทยา 8

ชำรวจ/เขียนแบบ :
นายสิทธิเดช สกุลนิพน
นายช่างไฟฟ้าชำนาญงาน

วิศวกรไฟฟ้า :
นายเศรษฐรัศมิ์ สุนิพัฒน์
วิศวกรไฟฟ้าปฏิบัติการ

หัวหน้าฝ่ายสาธารณูปโภค :
นายคมปอง ปลื้มสุข
หัวหน้าฝ่ายสาธารณูปโภค

ตรวจ :
นายรัชเดช แจ้งเหล็ง
ผู้อำนวยการส่วนการโยธา

ตรวจ :
นายอนุวัตร ทองคำ
ผู้อำนวยการสำนักช่าง

ตรวจ :
นายเกียรติศักดิ์ ศรีวงษ์ชัย
ปลัดเมืองพัทยา

อนุมัติ :
นายปรมเศรษ์ งามพิเชษฐ์
นายเมืองพัทยา

แบบแสดง :
INVERTER STATION (SECTOPN A-A)
โรงเรียนเมืองพัทยา 8

วันที่ : 23/4/69
แผ่นที่ : 66/111
แบบเลขที่ : 19/69

สถานที่ปลูกสร้าง เมืองพัทยา

รร.เมืองพัทยา 8 180.00 kWp
จำนวนแผง = 300 MODULES

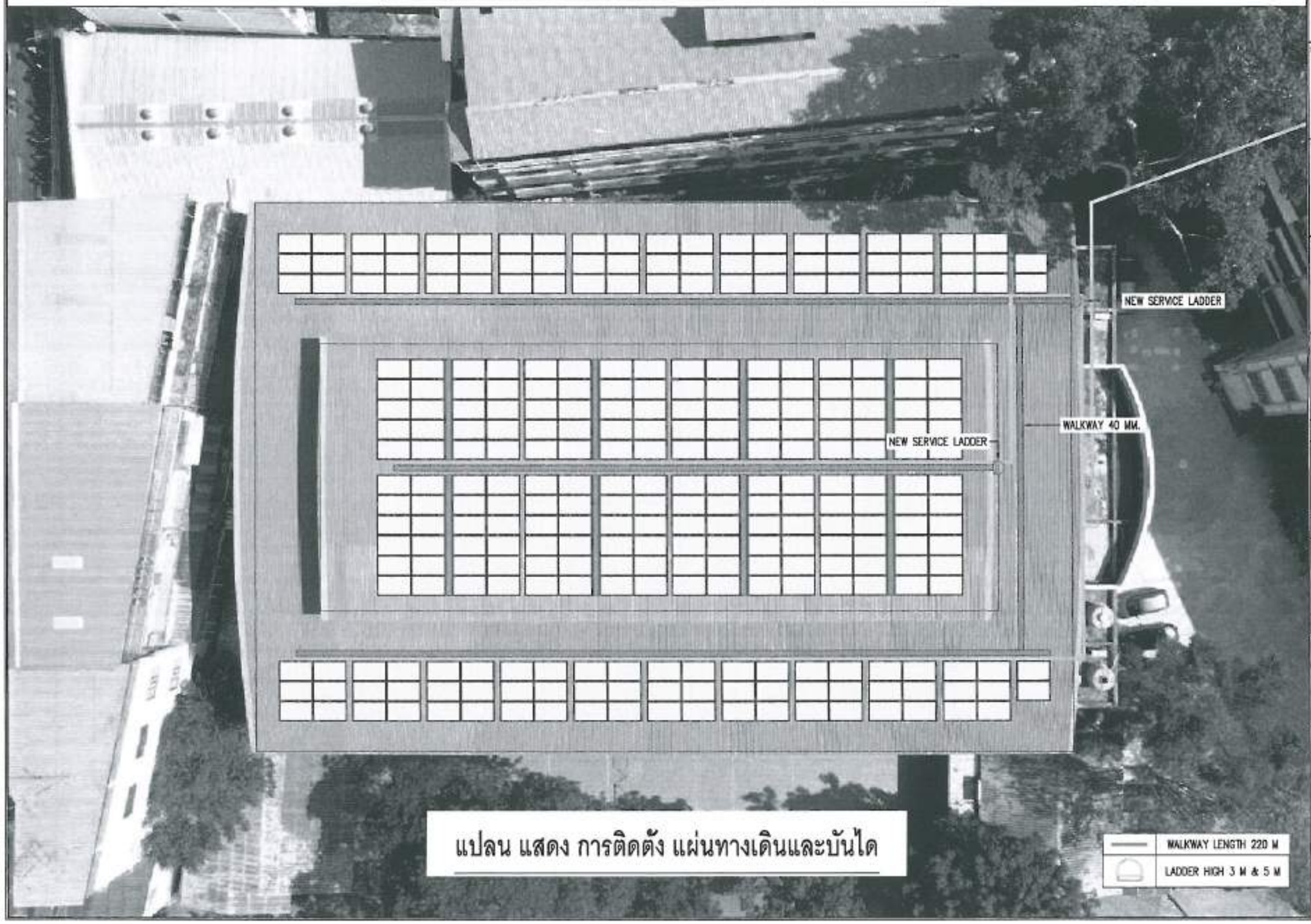

แปลน แสดง การติดตั้ง แผ่นทางเดินและบันได

สำนักงานช่าง
ศาลาว่าการเมืองพัทยา

โครงการติดตั้งระบบผลิตไฟฟ้าพลังงานแสงอาทิตย์บริเวณ
โรงเรียนเมืองพัทยาตรงแห่ง เมืองพัทยา
ตำบลนาเกลือ อำเภอบางละมุง จังหวัดชลบุรี

พื้นที่ก่อสร้างบริเวณ
โรงเรียนเมืองพัทยา 8

สำรวจ/เขียนแบบ :
นายสิทธิเดช สกุลนิตน
นายช่างไฟฟ้าชำนาญงาน

วิศวกรไฟฟ้า :
นายเศรษฐรัศมิ์ สุนิพัฒน์
วิศวกรไฟฟ้าปฏิบัติการ

ผู้จัดนำฝ่ายสายงานอนุปโภค
นายสมปอง ปลื้มสุข
หัวหน้าฝ่ายสายงานอนุปโภค

ตรวจ :
นายวัชเดช แจ้งเหลือ
ผู้อำนวยการส่วนการโยธา

ตรวจ :
นายอนุวัตร ทองคำ
ผู้อำนวยการสำนักช่าง

ตรวจ :
นายเกียรติศักดิ์ ศรีวงษ์ชัย
ปลัดเมืองพัทยา

อนุมัติ :
นายประเมศวร์ งามพิเชษฐ์
นายกเมืองพัทยา

แบบแสดง :
WALKWAY & SERVICE LADDER
โรงเรียนเมืองพัทยา 8

วันที่ : 23/4/69
แบบเลขที่ : 19/69
แผ่นที่ : 67/111

สถานที่ปลูกสร้าง เมืองพัทยา

รร.เมืองพัทยา 8 180.00 kWp
จำนวนแผง = 300 MODULES

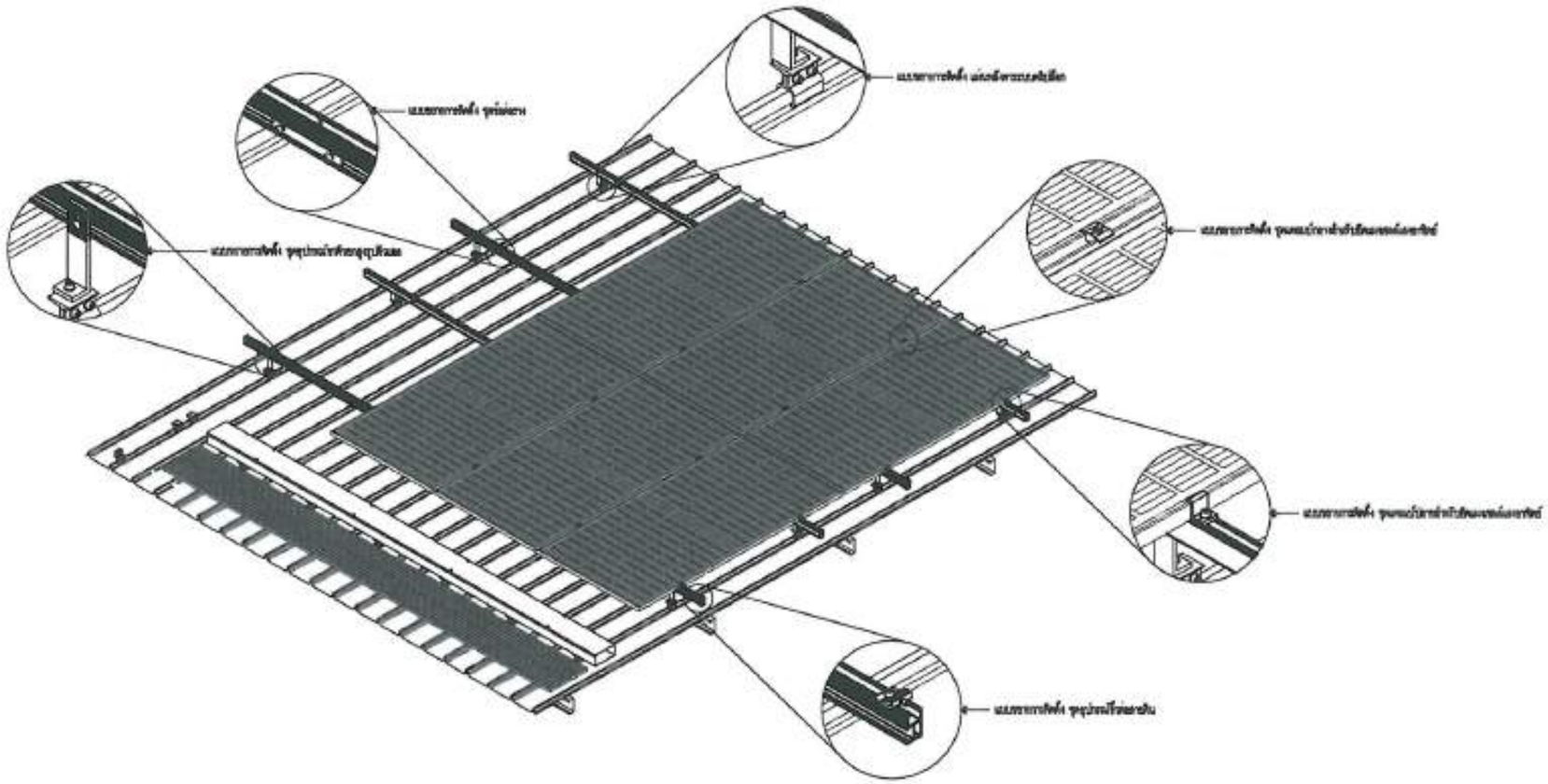

แบบตัวอย่างการติดตั้งแผงโซล่าเซลล์

SCALE 1:50

สำนักงานช่าง
ศาลากลางเมืองพัทยา

โครงการติดตั้งระบบผลิตไฟฟ้าพลังงานแสงอาทิตย์บริเวณ
โรงเรียนเมืองพัทยาตรงแห่ง เมืองพัทยา
ตำบลนาเกลือ อำเภอบางละมุง จังหวัดชลบุรี

ที่ตั้งที่ก่อสร้างบริเวณ
โรงเรียนเมืองพัทยา 8

สำรวจ/เขียนแบบ :
นายสิทธิเดช สกุลนิพน
นายช่างไฟฟ้าชำนาญงาน

วิศวกรไฟฟ้า :
นายเศรษฐรัศมิ์ สุนิพัฒน์
วิศวกรไฟฟ้าปฏิบัติการ

หัวหน้าฝ่ายสาธารณูปโภค :
นายสมปอง ปลื้มสุข
หัวหน้าฝ่ายสาธารณูปโภค

ตรวจ :
นายรัชเดช แจ้งเหลือง
ผู้อำนวยการส่วนการโยธา

ตรวจ :
นายอนุวัตร ทองคำ
ผู้อำนวยการสำนักช่าง

ตรวจ :
นายเกียรติศักดิ์ ศรีวงษ์ชัย
ปลัดเมืองพัทยา

อนุมัติ :
นายประมศาร์ งามพิเชษฐ์
นายกเมืองพัทยา

แบบแสดง :
WALKWAY & SERVICE LADDER
โรงเรียนเมืองพัทยา 8

วันที่ : 23/4/69
แผ่นที่ : 68/111
แบบเลขที่ : 19/69

สถานที่ปฏิบัติงาน เมืองพัทยา

รร.เมืองพัทยา 8 180.00 kWp
จำนวนแผง = 300 MODULES

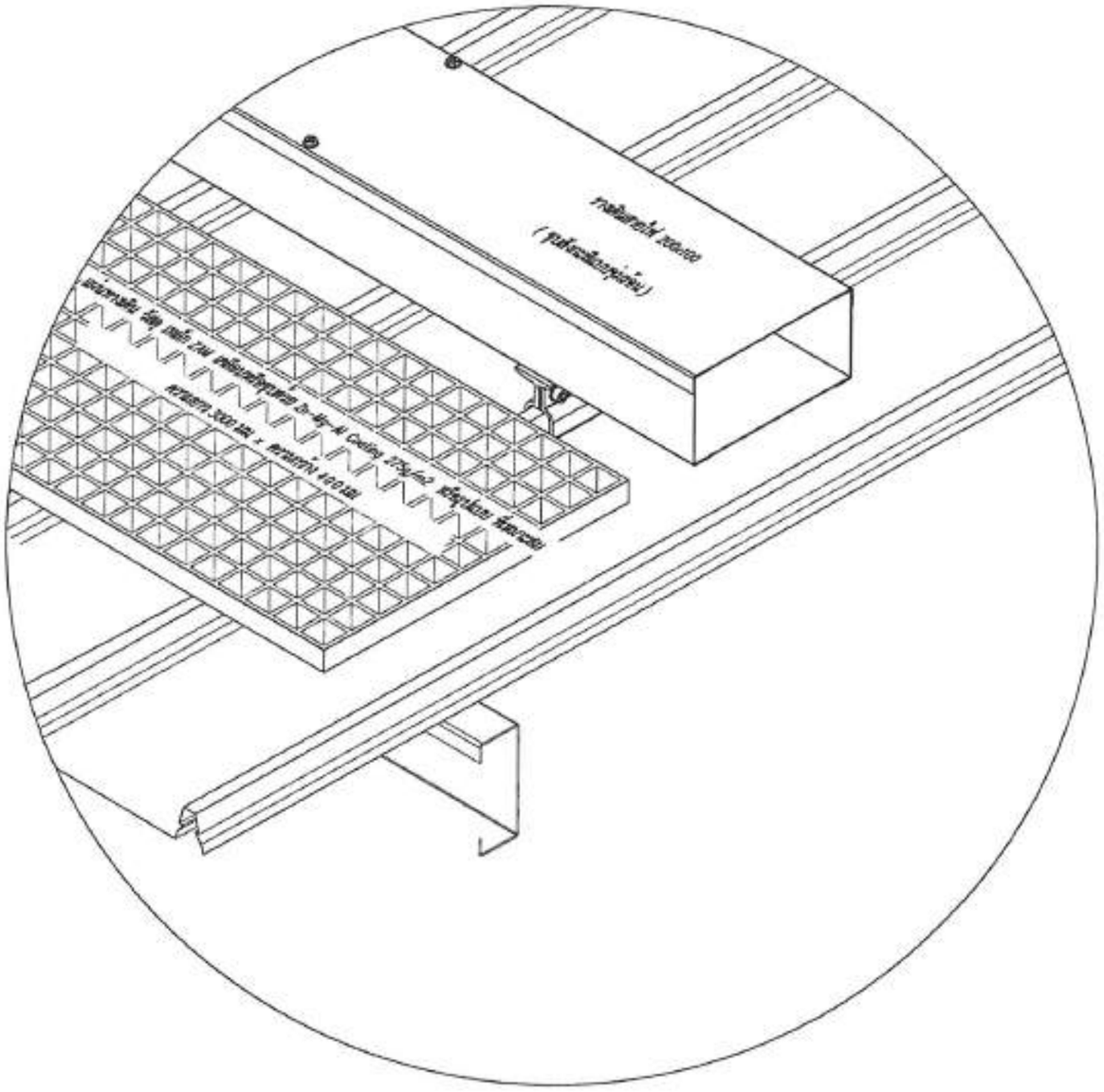

แบบตัวอย่างการติดตั้งแผ่นทางเดิน

SCALE

ไม่เป็นมาตราส่วน

สำนักงานช่าง
ศาลาว่าการเมืองพัทยา

โครงการติดตั้งระบบผลิตไฟฟ้าพลังงานแสงอาทิตย์ประเภท
โรงเรียนเมืองพัทยาระยอง เมืองพัทยา
ตำบลนาเกลือ อำเภอบางละมุง จังหวัดชลบุรี

ชิ้นที่ก่อสร้างบริเวณ
โรงเรียนเมืองพัทยา 8

สำรวจ/เขียนแบบ :
นายสิทธิเดช สกุลนิคม
นายช่างไฟฟ้าชำนาญงาน

วิศวกรไฟฟ้า :
นายเศรษฐรัศมี์ สุนิพัฒน์
วิศวกรไฟฟ้าปฏิบัติการ

หัวหน้าฝ่ายสาธารณูปโภค :
นายสมปอง ปลื้มสุข
หัวหน้าฝ่ายสาธารณูปโภค

ตรวจ :
นายรัชเดช แจ้งเมลือง
ผู้อำนวยการส่วนการวิชา

ตรวจ :
นายอนุวัตร ทองคำ
ผู้อำนวยการสำนักช่าง

ตรวจ :
นายเกียรติศักดิ์ ศรีวงษ์ชัย
ปลัดเมืองพัทยา

อนุมัติ :
นายปรมเศรษฐ์ งามพิเชษฐ์
นายเมืองพัทยา

แบบแสดง :
WALKWAYS & SERVICE LADDER
โรงเรียนเมืองพัทยา 8

วันที่ : 23/4/69
แบบเลขที่ : 19/69
เล่มที่ : 69/111

สถานที่ปลูกสร้าง เมืองพัทยา

รร.เมืองพัทยา 8 180.00 kWp
จำนวนแผง = 300 MODULES

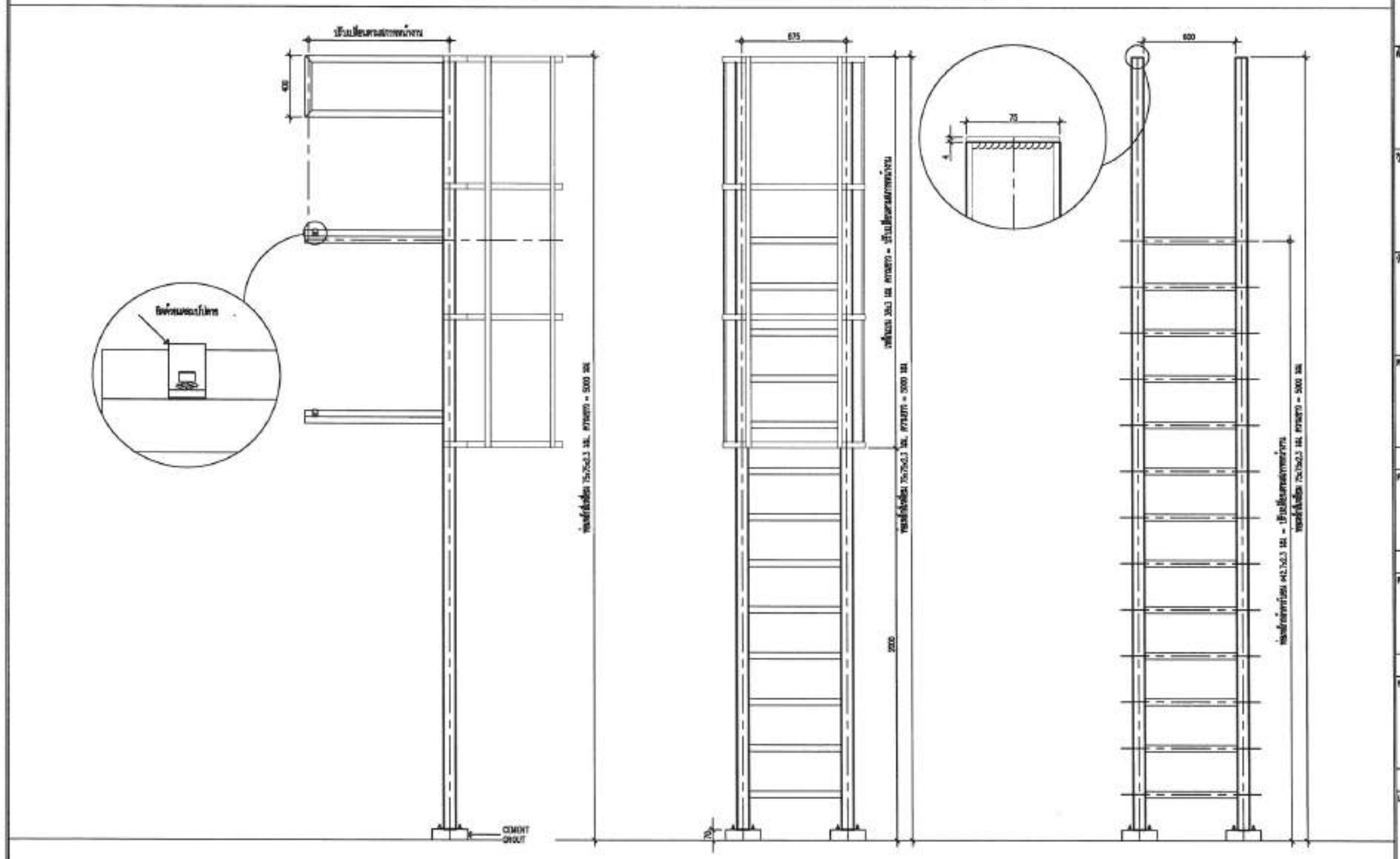

แบบตัวอย่างบันไดทางขึ้นหลังคา

SCALE 1:25

สำนักงานช่าง
ศาลาว่าการเมืองพัทยา

โรงเรียนเมืองพัทยา 8

พื้นที่ก่อสร้างปริมาณ
โรงเรียนเมืองพัทยา 8

สำรวจ/เขียนแบบ :
นายสิทธิเดช สกุลนิพน
นายช่างไฟฟ้าชำนาญงาน

วิศวกรไฟฟ้า :
นายเศรษฐรัศมิ์ สุนิพัฒน์
วิศวกรไฟฟ้าปฏิบัติการ

หัวหน้าฝ่ายสาธารณูปโภค :
นายสมปอง ปลื้มสุข
หัวหน้าฝ่ายสาธารณูปโภค

ตรวจ :
นายรัชเดช แจ้งเพลิง
ผู้อำนวยการส่วนการโยธา

ตรวจ :
นายอนุวัตร ทองคำ
ผู้อำนวยการสำนักช่าง

ตรวจ :
นายเกียรติศักดิ์ ศรีวงษ์ชัย
ปลัดเมืองพัทยา

อนุมัติ :
นายปรมเศรษฐ์ งามพิเชษฐ์
นายกเมืองพัทยา

แบบแสดง :
WALKWAY & SERVICE LADDER
โรงเรียนเมืองพัทยา 8

วันที่ : 23/4/69
แผ่นที่ : 70/111
แบบเลขที่ : 19/69

สถานที่ปฏิบัติงาน เมืองพัทยา

โครงการติดตั้งระบบผลิตไฟฟ้าพลังงานแสงอาทิตย์บริเวณ
โรงเรียนเมืองพัทยา 9

ออกแบบโดย
สำนักช่าง เมืองพัทยา

สำนักงานช่าง
ศาลากลางเมืองพัทยา

โครงการติดตั้งระบบผลิตไฟฟ้าพลังงานแสงอาทิตย์บริเวณ
โรงเรียนเมืองพัทยา 9 เมืองพัทยา
ตำบลนาเกลือ อำเภอบางละมุง จังหวัดชลบุรี

พื้นที่ก่อสร้างบริเวณ
โรงเรียนเมืองพัทยา 9

ตัวอาคาร/เขียนแบบ :
นายศิทธิเดช สกุลนิพน
นายช่างไฟฟ้าชำนาญงาน

วิศวกรไฟฟ้า :
นายเศรษฐรัตมิ์ สุนิพัฒน์
วิศวกรไฟฟ้าปฏิบัติการ

หัวหน้าฝ่ายสาธารณูปโภค :
นายสมปอง ปลื้มสุข
หัวหน้าฝ่ายสาธารณูปโภค

ตรวจ :
นายรัชเดช แจ้งเกลือ
ผู้อำนวยการส่วนการโยธา

ตรวจ :
นายอนุวัตร ทองคำ
ผู้อำนวยการสำนักช่าง

ตรวจ :
นายเกียรติศักดิ์ ศรีวงษ์ชัย
ปลัดเมืองพัทยา

อนุมัติ :
นายปรมเดชร์ งามพิเชษฐ์
นายเมืองพัทยา

แบบแสดง :
ปกนำ
โรงเรียนเมืองพัทยา 9

วันที่ : 23/4/69
แผ่นที่ : 71/111
แบบเลขที่ : 19/69
สถานที่ปลูกสร้าง เมืองพัทยา

รร.เมืองพัทยา 9 180.00 kWp
จำนวนแผง = 300 MODULES

TOTAL SOLAR SYSTEM INSTALLATION CAPACITY	
1 PV MODULE	= 600W
TOTAL PV MODULE	= 300 MODULES
TOTAL OPTIMIZER	= 150 UNITS (2:1)
TOTAL STRING	= 12 STRINGS
INVERTER	= 150,000 W (1 UNIT)
	= 30,000 W (1 UNIT)
TOTAL CAPACITY	= 180,000 W

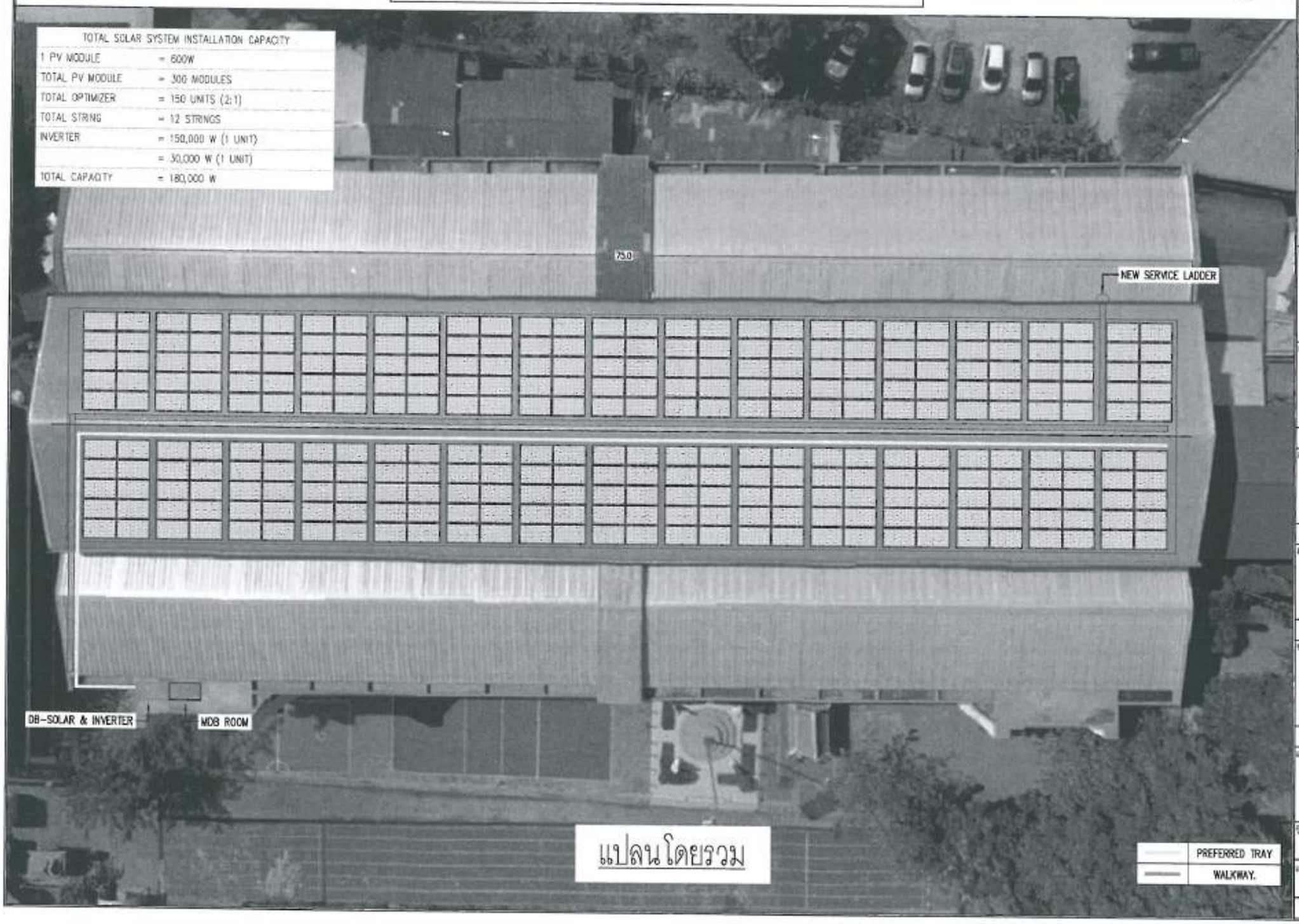

แปลนโดยรวม

สำนักงานช่าง
ศาลากลางเมืองพัทยา

โครงการติดตั้งระบบผลิตไฟฟ้าพลังงานแสงอาทิตย์บนหลังคาอาคาร
โรงเรียนเมืองพัทยา และ เมืองพัทยา
ตำบลนาเกลือ อำเภอบางละมุง จังหวัดชลบุรี

ที่ตั้งก่อสร้างอาคาร
โรงเรียนเมืองพัทยา 9

สำรวจ/เขียนแบบ :
นายสิทธิเดช สกุลเมือง
นายช่างไฟฟ้าชำนาญงาน

วิศวกรไฟฟ้า :
นายเศรษฐวัฒน์ สุนิทัศน์
วิศวกรไฟฟ้าวุฒิวิศวกร

หัวหน้าฝ่ายสาธารณูปโภค :
นายสมปอง ปลื้มสุข
หัวหน้าฝ่ายสาธารณูปโภค

ตรวจ :
นายศิรเดช แจ้งแสง
ผู้อำนวยการส่วนการโยธา

ตรวจ :
นายธนวัฒน์ ทรงคำ
ผู้อำนวยการสำนักช่าง

ตรวจ :
นายเกียรติศักดิ์ ศรีวงษ์ชัย
ปลัดเมืองพัทยา

อนุมัติ :
นายปรเมศร์ งามพิเชษฐ์
นายกเมืองพัทยา

แบบแสดง :
LAYOUT PV MODULE
โรงเรียนเมืองพัทยา 9

วันที่ : 23/4/69
แบบเลขที่ : 19/69
แผ่นที่ : 72/111

สถานที่ปฏิบัติงาน เมืองพัทยา

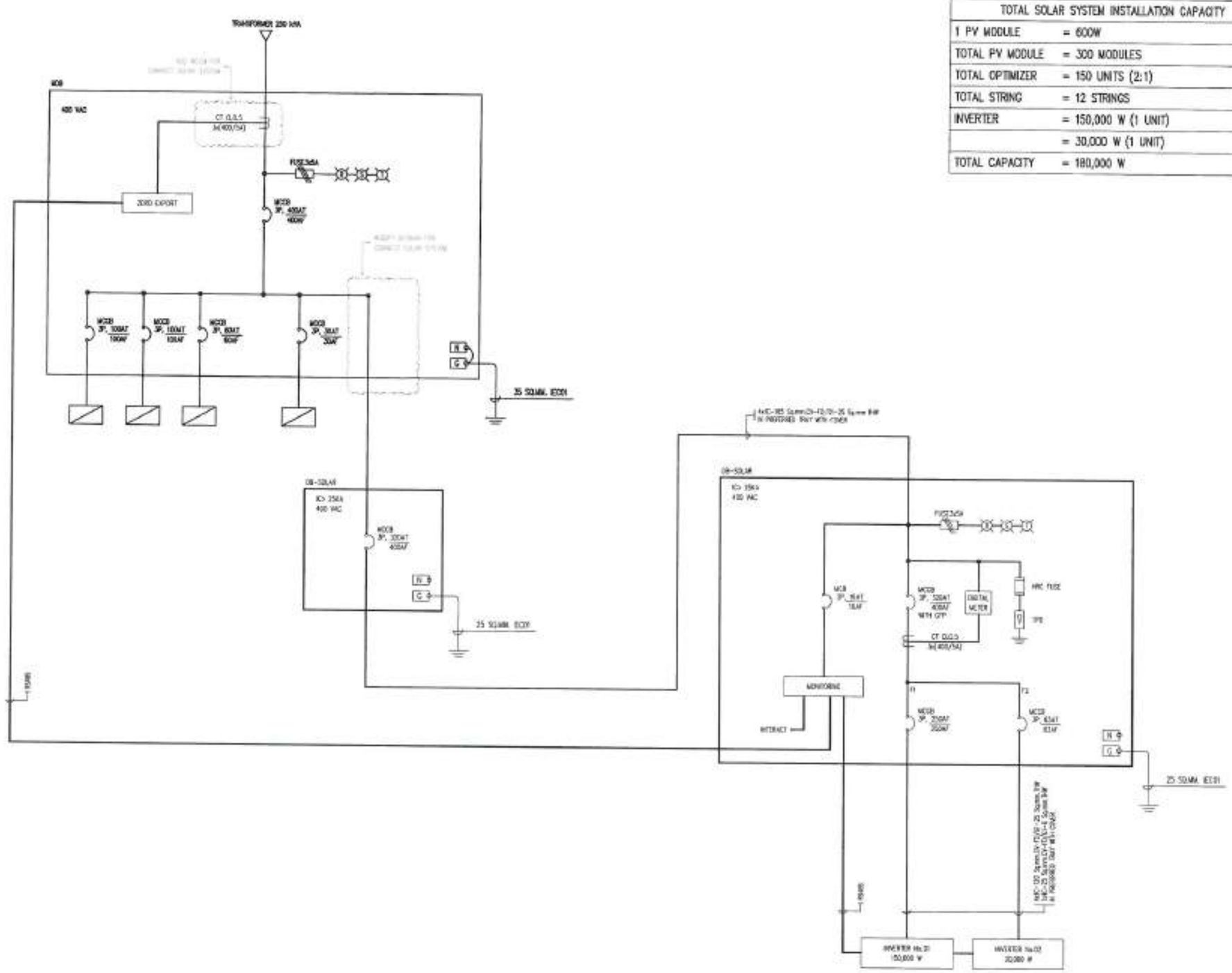

TOTAL SOLAR SYSTEM INSTALLATION CAPACITY	
1 PV MODULE	= 600W
TOTAL PV MODULE	= 300 MODULES
TOTAL OPTIMIZER	= 150 UNITS (2:1)
TOTAL STRING	= 12 STRINGS
INVERTER	= 150,000 W (1 UNIT)
	= 30,000 W (1 UNIT)
TOTAL CAPACITY	= 180,000 W

SINGLE LINE DIAGRAM

สำนักงานช่าง
ศาลากว่าการเมืองพัทยา

โครงการติดตั้งระบบผลิตไฟฟ้าพลังงานแสงอาทิตย์บริเวณ
โรงเรียนเมืองพัทยาตรอกแก่ง เมืองพัทยา
ตำบลนาเกลือ อำเภอบางละมุง จังหวัดชลบุรี

พื้นที่ก่อสร้างบริเวณ
โรงเรียนเมืองพัทยา 9

ตำรวจ/เขียนแบบ :
นายสิทธิเดช สกุลนิพน
นายช่างไฟฟ้าชำนาญงาน

วิศวกรไฟฟ้า :
นายเศรษฐรัตน์ ดุนิพัฒน์
วิศวกรไฟฟ้าปฏิบัติการ

หัวหน้าฝ่ายสาธารณูปโภค :
นายสมปอง ปลื้มสุข
หัวหน้าฝ่ายสาธารณูปโภค

ตรวจ :
นายรัชเดช แจ้งเหล็ง
ผู้อำนวยการส่วนการโยธา

ตรวจ :
นายอนุวัตร ทองคำ
ผู้อำนวยการสำนักช่าง

ตรวจ :
นายเกียรติศักดิ์ ศรีวงษ์ชัย
ปลัดเมืองพัทยา

อนุมัติ :
นายปรนเศวร์ งามพิเชษฐ์
นายกเมืองพัทยา

แบบแสดง :
SINGLE LINE DIAGRAM
โรงเรียนเมืองพัทยา 9

วันที่ : 23/4/69
แผ่นที่ : 73/111
แบบเลขที่ : 19/69

สถานที่ปลูกสร้าง เมืองพัทยา

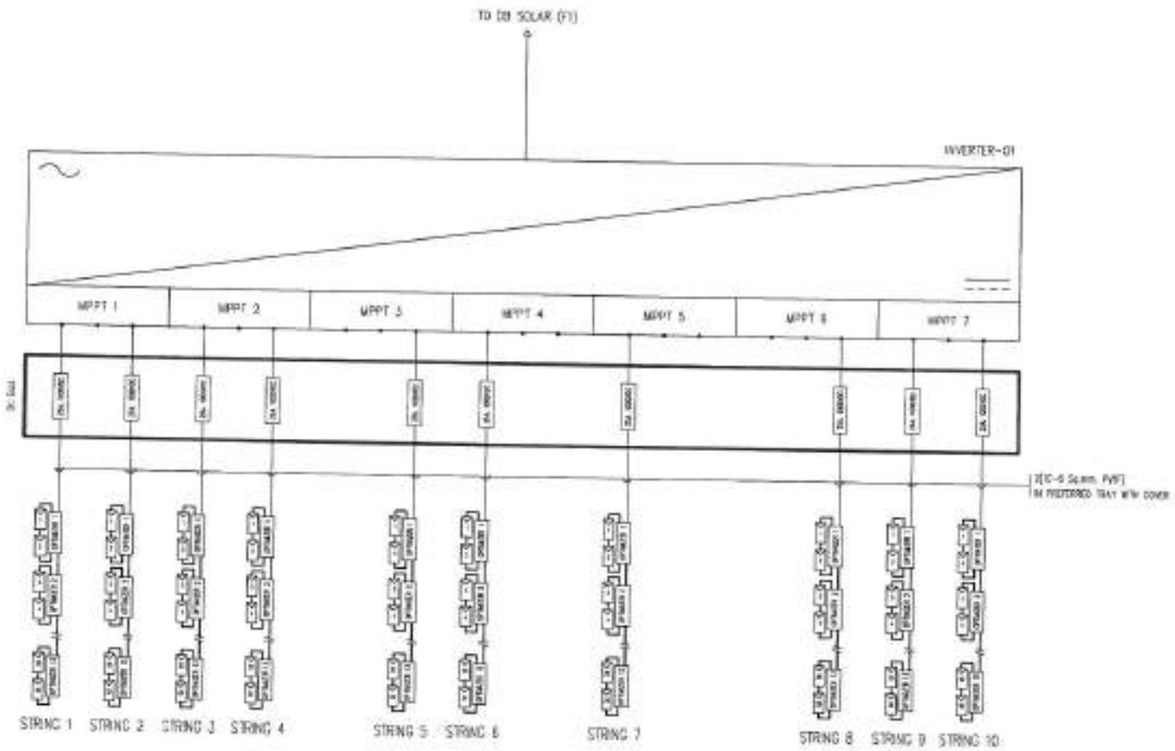

DETAIL INVERTER 01

SCALE NTS.

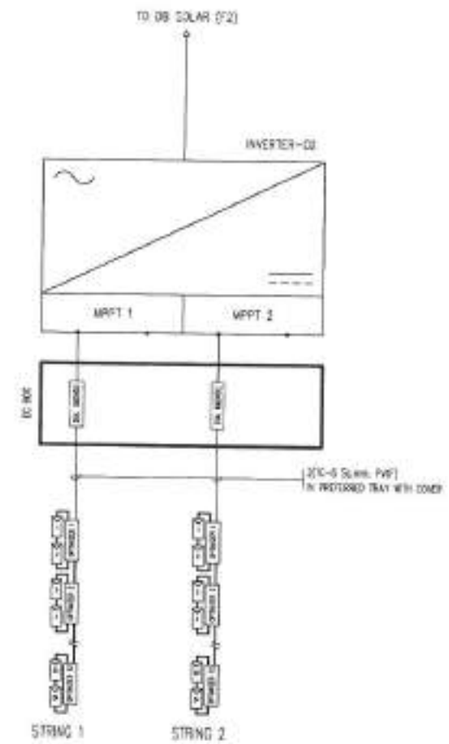

DETAIL INVERTER 02

SCALE NTS.

SINGLE LINE INVERTER

สำนักงานช่าง
ศาลาว่าการเมืองพัทยา

โรงเรียนเมืองพัทยา ๑

ตรวจ/เขียนแบบ :

นายสิทธิเดช ศกุลนิพน
นายช่างไฟฟ้าชำนาญงาน

วิศวกรไฟฟ้า :

นายเศรษฐรัศมี์ สุนิทัฒน์
วิศวกรไฟฟ้าปฏิบัติการ

หัวหน้าฝ่ายสาธารณูปโภค :

นายสมปอง ปลื้มสุข
หัวหน้าฝ่ายสาธารณูปโภค

ตรวจ :

นายรัชเดช แจ้งเมลือง
ผู้อำนวยการส่วนการโยธา

ตรวจ :

นายอนุวัตร ทองคำ
ผู้อำนวยการสำนักช่าง

ตรวจ :

นายเกียรติศักดิ์ ศรีวงษ์ชัย
ปลัดเมืองพัทยา

อนุมัติ :

นายปรมเดชร์ งามพิเชษฐ์
นายเมืองพัทยา

แบบแสดง :

DETAIL INVERTER
โรงเรียนเมืองพัทยา ๑

วันที่ : 23/4/69

แผ่นที่ : 74/111

แบบเลขที่ : 19/69

สถานที่ปลูกสร้าง เมืองพัทยา

รร.เมืองพัทยา 9 180.00 kWp
จำนวนแผง = 300 MODULES

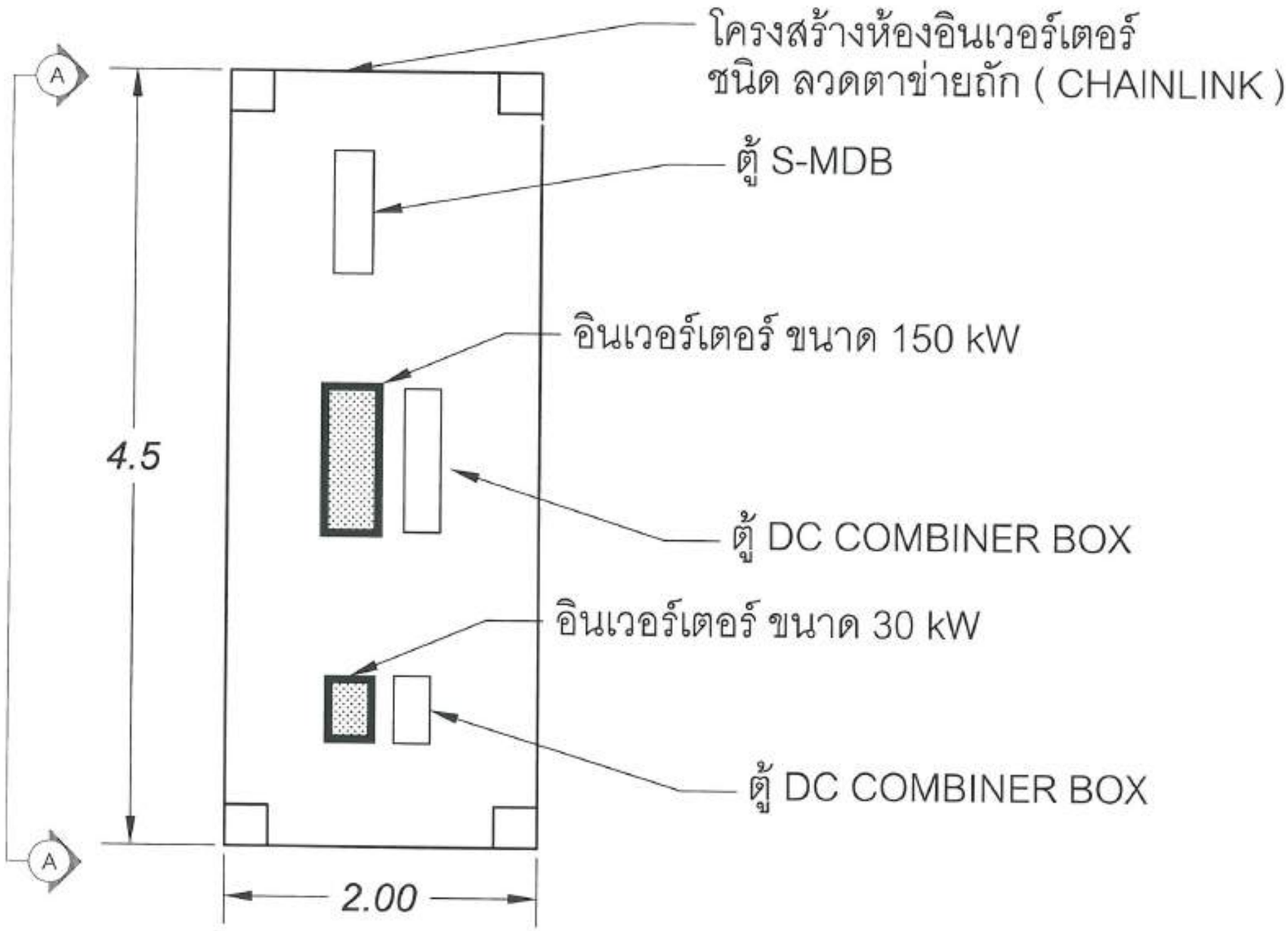

แปลน ห้อง อินเวอร์เตอร์

สำนักงานช่าง
ศาลาว่าการเมืองพัทยา

โครงการติดตั้งระบบผลิตไฟฟ้าพลังงานแสงอาทิตย์บริเวณ
โรงเรียนเมืองพัทยา 9 เมืองพัทยา
ตำบลนาเกลือ อำเภอบางละมุง จังหวัดชลบุรี

พื้นที่ก่อสร้างบริเวณ
โรงเรียนเมืองพัทยา 9

สำรวจ/เขียนแบบ :
นายสิทธิเดช ศาลบ้านแพน
นายช่างไฟฟ้าชำนาญงาน

วิศวกรไฟฟ้า :
นายเศรษฐรัศมิ์ สุนิพัฒน์
วิศวกรไฟฟ้าปฏิบัติการ

หัวหน้าฝ่ายตารางอนุปโภค :
นายสมปอง ปลื้มสุข
หัวหน้าฝ่ายตารางอนุปโภค

ตรวจ :
นายรัชเดช แจ้งเหล็ง
ผู้อำนวยการส่วนการโยธา

ตรวจ :
นายอนุวัตร ทองคำ
ผู้อำนวยการสำนักช่าง

ตรวจ :
นายเกียรติศักดิ์ ศรีวงษ์ชัย
ปลัดเมืองพัทยา

อนุมัติ :
นายปรมเดชร์ งามพิเชษฐ์
นายกเมืองพัทยา

แบบแสดง :
INVERTER STATION (TOP VIEW)
โรงเรียนเมืองพัทยา 9

วันที่ : 23/4/69
แผ่นที่ : 75/111
แบบเลขที่ : 19/69

สถานที่ปลูกสร้าง เมืองพัทยา

รร.เมืองพัทยา 9 180.00 kWp
จำนวนแผง = 300 MODULES

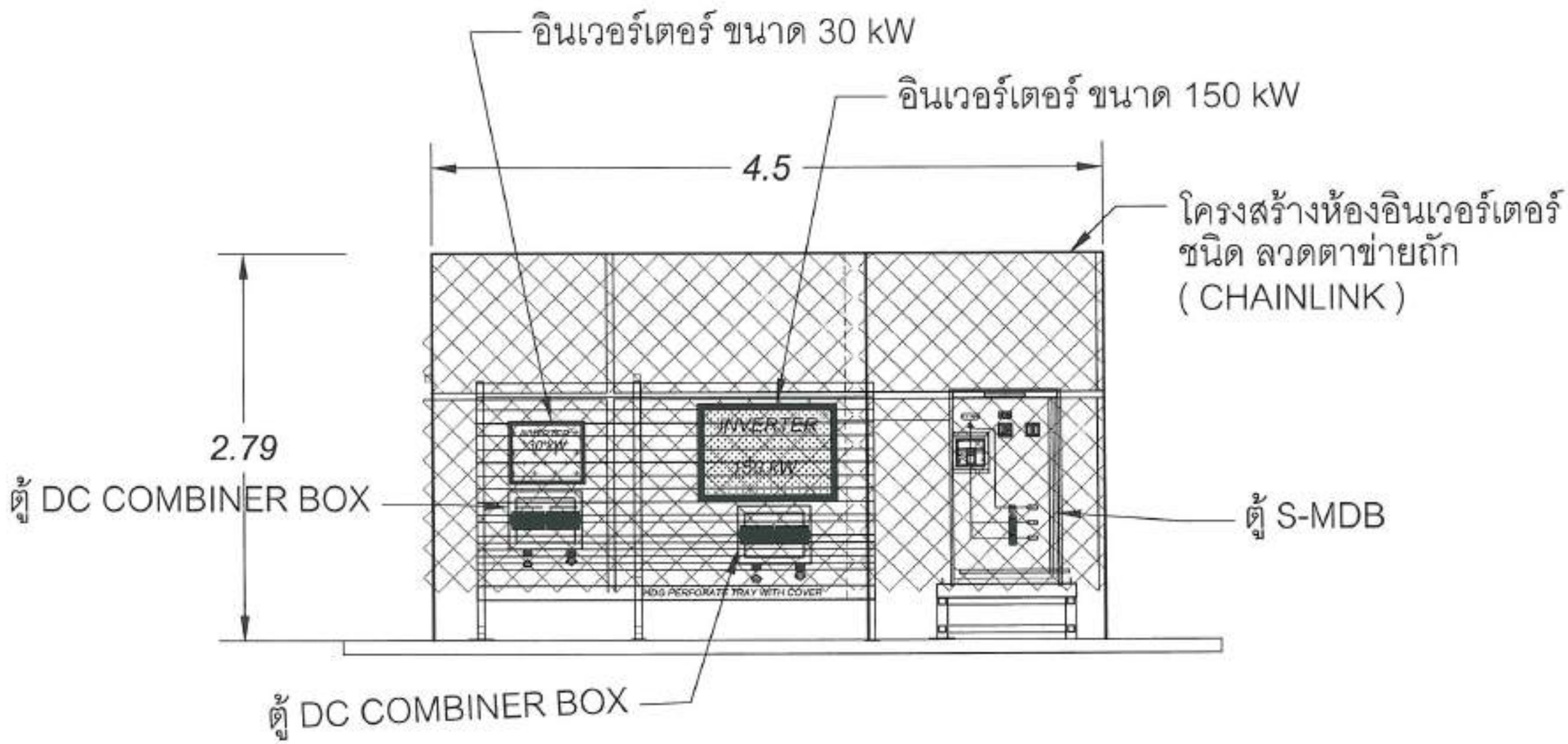

ภาพด้านข้าง A-A
แปลน ห้อง อินเวอร์เตอร์

ส่วนก่อสร้าง
สาขาก่อสร้างเมืองพัทยา

โครงการติดตั้งระบบผลิตไฟฟ้าพลังงานแสงอาทิตย์ชนิดต่อเข้าระบบ โรงเรียนเมืองพัทยาวอเล่ ภัณฑิตา ตำบลนาเกลือ อำเภอบางละมุง จังหวัดชลบุรี

พื้นที่ก่อสร้างบริเวณ
โรงเรียนเมืองพัทยา 9

ผู้ออกแบบ/เขียนแบบ :
นายสิทธิเดช สกุลนิพนธ์
นายช่างไฟฟ้าชำนาญงาน

วิศวกรไฟฟ้า :
นายเศรษฐวัฒน์ สุนิพัฒน์
วิศวกรไฟฟ้าปฏิบัติการ

หัวหน้าส่วนสาธารณูปโภค :
นายสมปอง ปลื้มสุข
หัวหน้าส่วนสาธารณูปโภค

ตรวจ :
นายรัชเดช แจ้งเหล็ง
ผู้อำนวยการส่วนการโยธา

ตรวจ :
นายอนุวัตร พองคำ
ผู้อำนวยการสำนักช่าง

ตรวจ :
นายเกียรติศักดิ์ ศรีวงษ์ชัย
ปลัดเมืองพัทยา

อนุมัติ :
นายปกเมศวร์ งามพิสษฐ์
นายเมืองพัทยา

แบบแสดง :
INVERTER STATION (SECTION A-A)
โรงเรียนเมืองพัทยา 9

วันที่ : 23/8/69
แบบเลขที่ : 19/69
แผ่นที่ : 76/111

ส่วนที่ปฏิบัติการ เมืองพัทยา

รร.เมืองพัทยา 9 180.00 kWp
จำนวนแผง = 300 MODULES

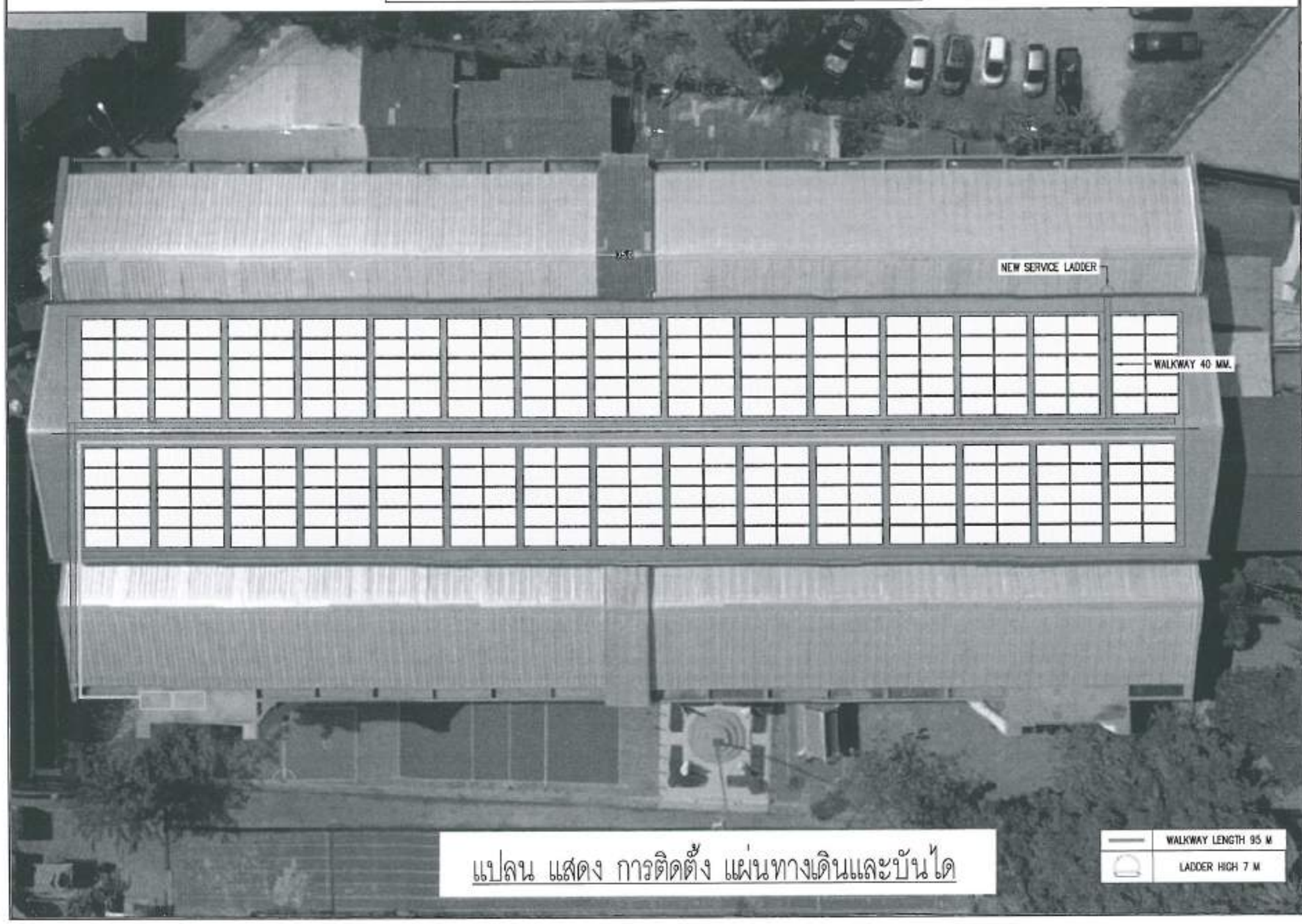

แปลน แสดง การติดตั้ง แผ่นทางเดินและบันได

สำนักงานช่าง
ศาลากลางเมืองพัทยา

โครงการติดตั้งระบบผลิตไฟฟ้าพลังงานแสงอาทิตย์ปริมาณ
โรงเรียนเมืองพัทยาระยอง เมืองพัทยา
ตำบลนาเกลือ อำเภอบางละมุง จังหวัดชลบุรี

พื้นที่ก่อสร้างบริเวณ
โรงเรียนเมืองพัทยา 9

สำรวจ/เขียนแบบ :
นายศิทธิเดช สกุลนิคม
นายช่างไฟฟ้าชำนาญงาน

วิศวกรไฟฟ้า
นายเศรษฐรัศมี ตุนิตัณฑ์
วิศวกรไฟฟ้าปฏิบัติการ

หัวหน้าฝ่ายสาธารณูปโภค
นายสมปอง ปลื้มสุข
หัวหน้าฝ่ายสาธารณูปโภค

ตรวจ :
นายรัชเดช แจ้งเหลือง
ผู้อำนวยการส่วนการโยธา

ตรวจ :
นายอนุวัตร ทองคำ
ผู้อำนวยการสำนักช่าง

ตรวจ :
นายเกียรติศักดิ์ ศรีวงษ์ชัย
ปลัดเมืองพัทยา

อนุมัติ :
นายปรมศรร์ งามพิเชษฐ์
นายกเมืองพัทยา

แบบแสดง :
WALKWAY & SERVICE LADDER
โรงเรียนเมืองพัทยา 9

วันที่ : 23/4/69
แผ่นที่ : 77/111
แบบเลขที่ : 19/69

สถานที่ปฏิบัติงาน เมืองพัทยา

รร.เมืองพัทยา 9 180.00 kWp
จำนวนแผง = 300 MODULES

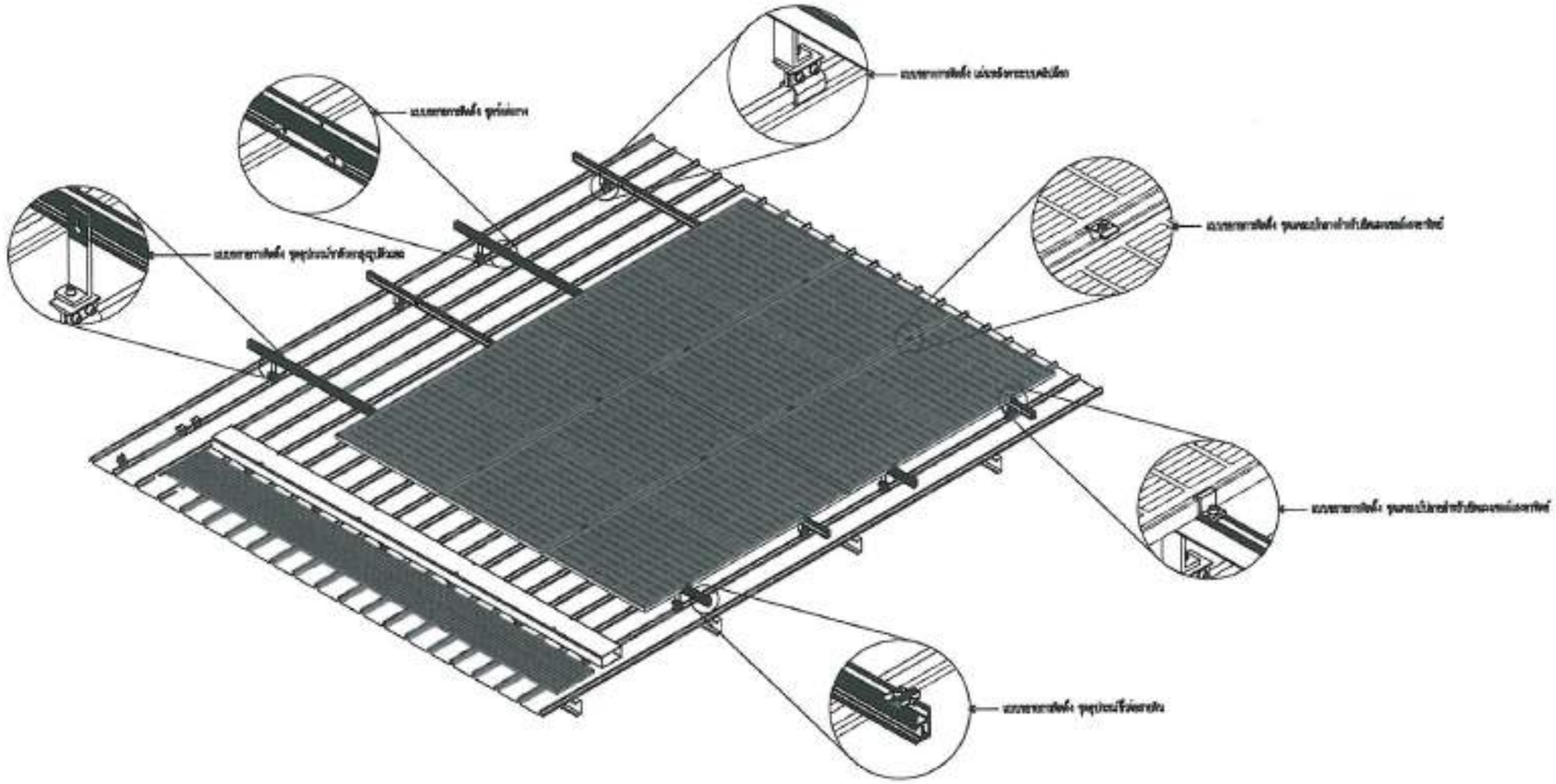

แบบตัวอย่างการติดตั้งแผงโซล่าเซลล์

SCALE 1:50

สำนักงานช่าง
ศาลากลางเมืองพัทยา

โครงการติดตั้งระบบผลิตไฟฟ้าพลังงานแสงอาทิตย์ปริมาณ
โรงเรียนเมืองพัทยาแห่ง เมืองพัทยา
ตำบลนาเกลือ อำเภอบางละมุง จังหวัดชลบุรี

พื้นที่ก่อสร้างปริมาณ
โรงเรียนเมืองพัทยา 9

ตำรวจ/เขียนแบบ :
นายสิทธิเดช สกุลนิทน
นายช่างไฟฟ้าชำนาญงาน

วิศวกรไฟฟ้า :
นายเศรษฐวัฒิ สุนิพัฒน์
วิศวกรไฟฟ้าปฏิบัติการ

หัวหน้าฝ่ายสาธารณูปโภค :
นายสมปอง ปลื้มสุข
หัวหน้าฝ่ายสาธารณูปโภค

ตรวจ :
นายรัชเดช แจ้งเหล็ง
ผู้อำนวยการส่วนการโยธา

ตรวจ :
นายอนุวัตร ทองคำ
ผู้อำนวยการสำนักช่าง

ตรวจ :
นายเกียรติศักดิ์ ศรีวงษ์ชัย
ปลัดเมืองพัทยา

อนุมัติ :
นายปรเมศวร์ งามพิเชษฐ์
นายกเมืองพัทยา

แบบแสดง :
WALKWAY & SERVICE LADDER
โรงเรียนเมืองพัทยา 9

วันที่ : 23/4/69
แผ่นที่ : 78/111
แบบเลขที่ 19/69

สถานที่ปฏิบัติงาน เมืองพัทยา

รร.เมืองพัทยา 9 180.00 kWp
จำนวนแผง = 300 MODULES

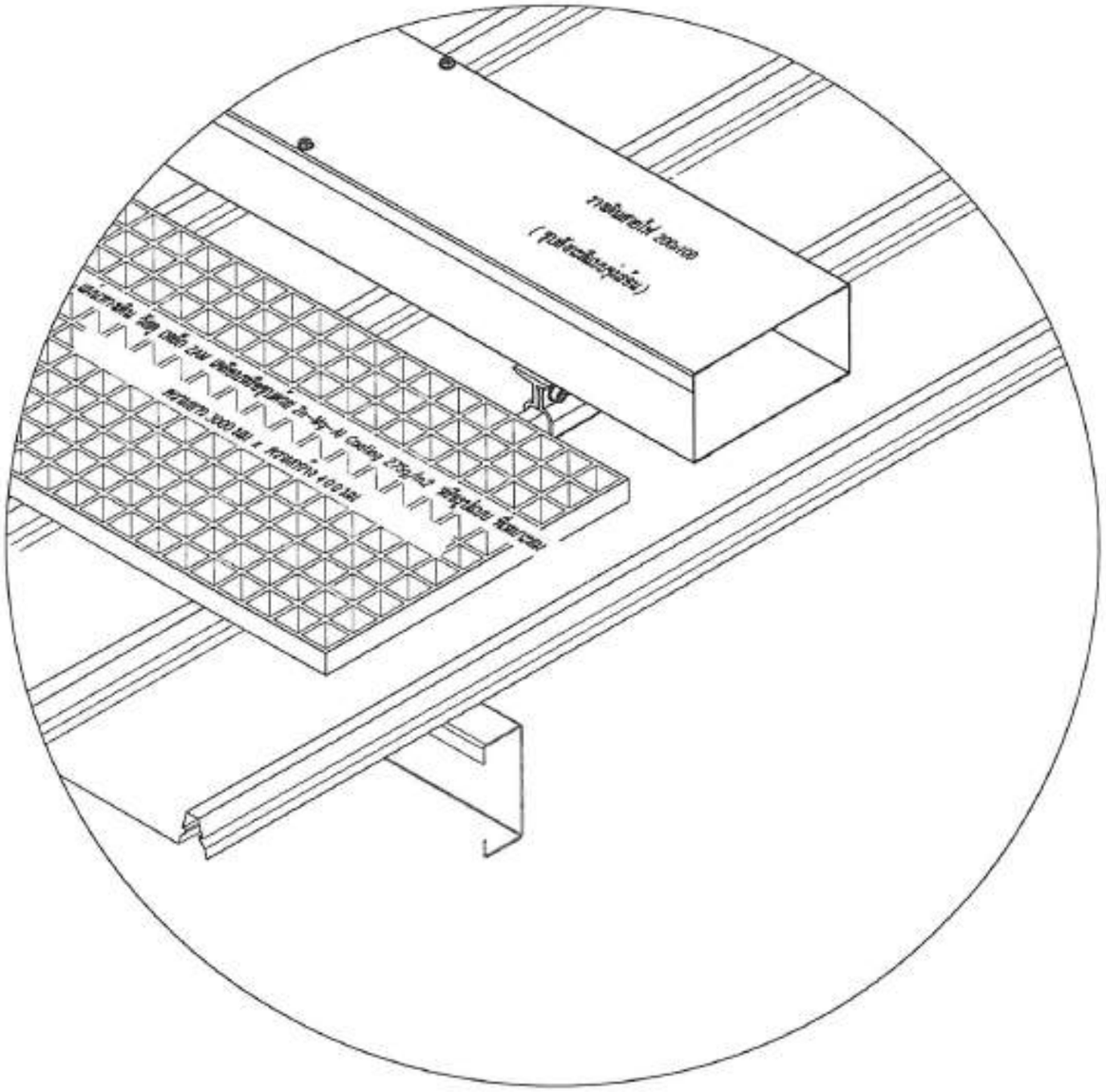

แบบตัวอย่างการติดตั้งแผ่นทางเดิน

SCALE

ไม่เป็นมาตราส่วน

สำนักงานช่าง
ศาลากรกรเมืองพัทยา

โรงการติดตั้งระบบผลิตไฟฟ้าพลังงานแสงอาทิตย์ปริมาณ
โรงเรียนเมืองพัทยาระยอง เมืองพัทยา
ตำบลนาเกลือ อำเภอบางละมุง จังหวัดชลบุรี

พื้นที่ก่อสร้างบริเวณ
โรงเรียนเมืองพัทยา 9

ตรวจ/เขียนแบบ :
นายสิทธิเดช สกุลนิพน
นายช่างไฟฟ้าชำนาญงาน

วิศวกรไฟฟ้า :
นายเศรษฐรัศมิ์ ศุนิพัฒน์
วิศวกรไฟฟ้าปฏิบัติการ

หัวหน้าฝ่ายสาธารณูปโภค :
นายสมปอง ปลื้มสุข
หัวหน้าฝ่ายสาธารณูปโภค

ตรวจ :
นายรัชเดช แจ้งเวลลิ้ง
ผู้อำนวยการส่วนการโยธา

ตรวจ :
นายอนุวัตร พองคำ
ผู้อำนวยการสำนักช่าง

ตรวจ :
นายเกียรติศักดิ์ ศรีวงษ์ชัย
ปลัดเมืองพัทยา

อนุมัติ :
นายปรมเศวร์ งามพิเชษฐ์
นายกเมืองพัทยา

แบบแผง :
WALKWAYS & SERVICE LADDER
โรงเรียนเมืองพัทยา 9

วันที่ : 23/4/69
แผ่นที่ : 79/111
แบบเลขที่ : 19/69

สถานที่ปลูกสร้าง เมืองพัทยา

รร.เมืองพัทยา 9 180.00 kWp
จำนวนแผง = 300 MODULES

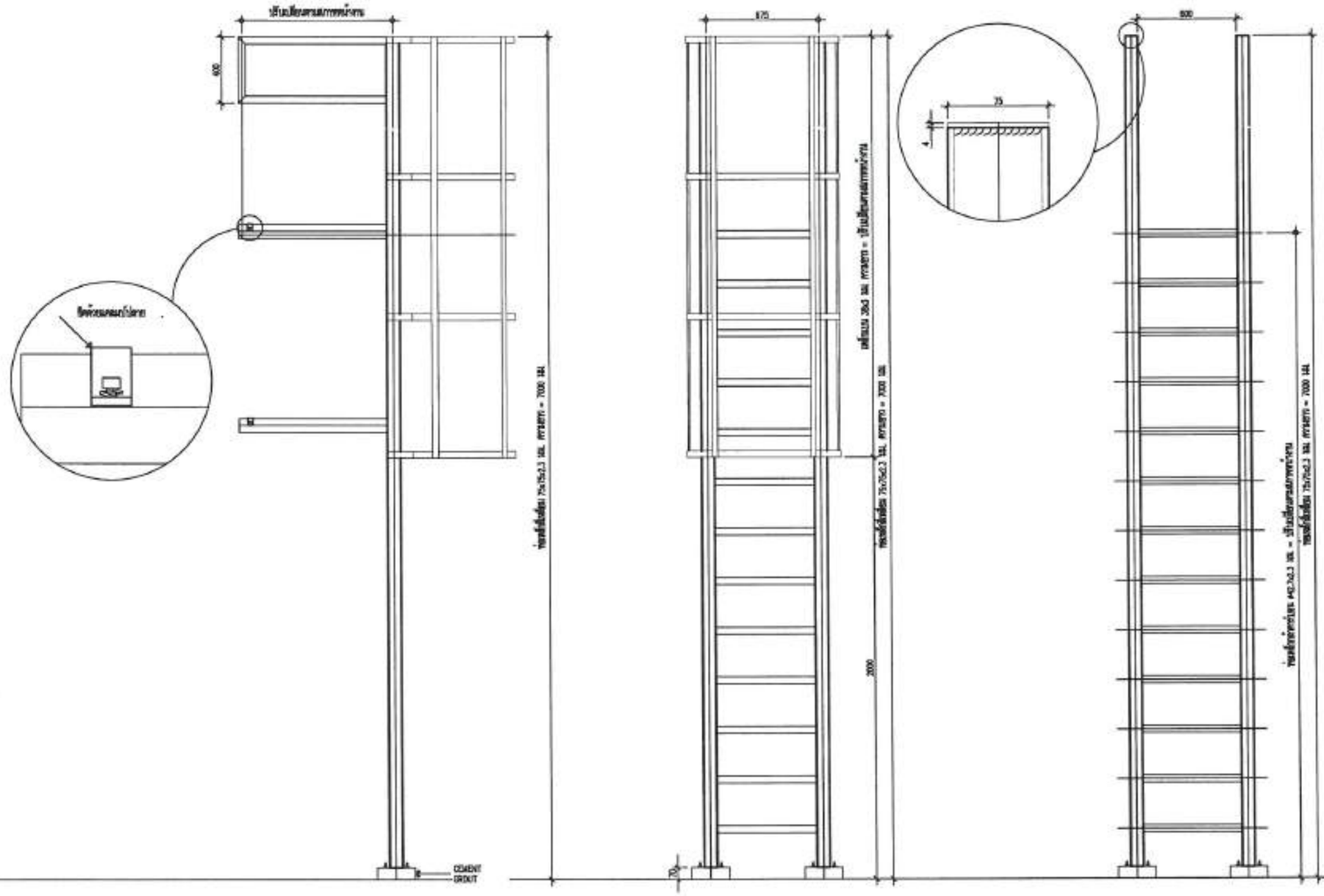

แบบตัวอย่างบันไดทางขึ้นหลังคา

SCALE 1:25

สำนักงานช่าง
ศาลากลางเมืองพัทยา

โรงการติดตั้งระบบผลิตไฟฟ้าพลังงานแสงอาทิตย์ปริมาณ
โรงเรียนเมืองพัทยา แผ่น เมืองพัทยา
ตำบลนาเกลือ อำเภอบางละมุง จังหวัดชลบุรี

พื้นที่ก่อสร้างปริมาณ
โรงเรียนเมืองพัทยา 9

ตำรวจ/เขียนแบบ :
นายสิทธิเดช สกุลนิพน
นายช่างไฟฟ้าชำนาญงาน

วิศวกรไฟฟ้า :
นายเศรษฐรัศมิ์ สุนิพัฒน์
วิศวกรไฟฟ้าปฏิบัติการ

หัวหน้าฝ่ายสาธารณูปโภค :
นายสมปอง ปลื้มสุข
หัวหน้าฝ่ายสาธารณูปโภค

ตรวจ :
นายวิเชียร แจ้งเหลือ
ผู้อำนวยการส่วนการโยธา

ตรวจ :
นายอนุวัตร ทองคำ
ผู้อำนวยการสำนักช่าง

ตรวจ :
นายเกียรติศักดิ์ ศรีวงษ์ชัย
ปลัดเมืองพัทยา

อนุมัติ :
นายปรมเศรษฐ์ งามพิเชษฐ์
นายกเมืองพัทยา

แบบแสดง :
WALKWAY & SERVICE LADDER
โรงเรียนเมืองพัทยา 9

วันที่ : 23/4/69
แผ่นที่ : 80/111
แบบเลขที่ : 19/69

สถานที่ปลูกสร้าง เมืองพัทยา

โครงการติดตั้งระบบผลิตไฟฟ้าพลังงานแสงอาทิตย์บริเวณ
โรงเรียนเมืองพัทยา 10

ออกแบบโดย
สำนักช่าง เมืองพัทยา

สำนักการช่าง
กรุงเทพมหานคร

โครงการติดตั้งระบบผลิตไฟฟ้าพลังงานแสงอาทิตย์บริเวณ
โรงเรียนเมืองพัทยา 10
ตำบลนาเกลือ อำเภอบางละมุง จังหวัดชลบุรี

ที่ตั้งก่อสร้างบริเวณ
โรงเรียนเมืองพัทยา 10

สำรวจ/เขียนแบบ :
นายสิทธิเดช สกุลนิกม
นายช่างไฟฟ้าชำนาญงาน

วิศวกรไฟฟ้า :
นายเศรษฐวัฒน์ ลุนิพัฒน์
วิศวกรไฟฟ้าปฏิบัติการ

หัวหน้าฝ่ายสาธารณูปโภค :
นายสมปอง ปรื่มสุข
หัวหน้าฝ่ายสาธารณูปโภค

ตรวจ :
นายรัชเดช แจ้งเพ็ง
ผู้อำนวยการส่วนการโยธา

ตรวจ :
นายยอดชัย ทองคำ
ผู้อำนวยการสำนักช่าง

ตรวจ :
นายเกียรติศักดิ์ ศรีวงษ์ชัย
ปลัดเมืองพัทยา

อนุมัติ :
นายปรเมศวร์ งามพิเชษฐ์
นายกเมืองพัทยา

มาตราส่วน :
ปรับ
โรงเรียนเมืองพัทยา 10

วันที่ : 23/4/69
แผ่นที่ : 81/111
แบบเลขที่ : 19/69

สถานีปฏิบัติการช่าง เมืองพัทยา

รร.เมืองพัทยา 10 60.00 kWp
จำนวนแผง = 100 MODULES

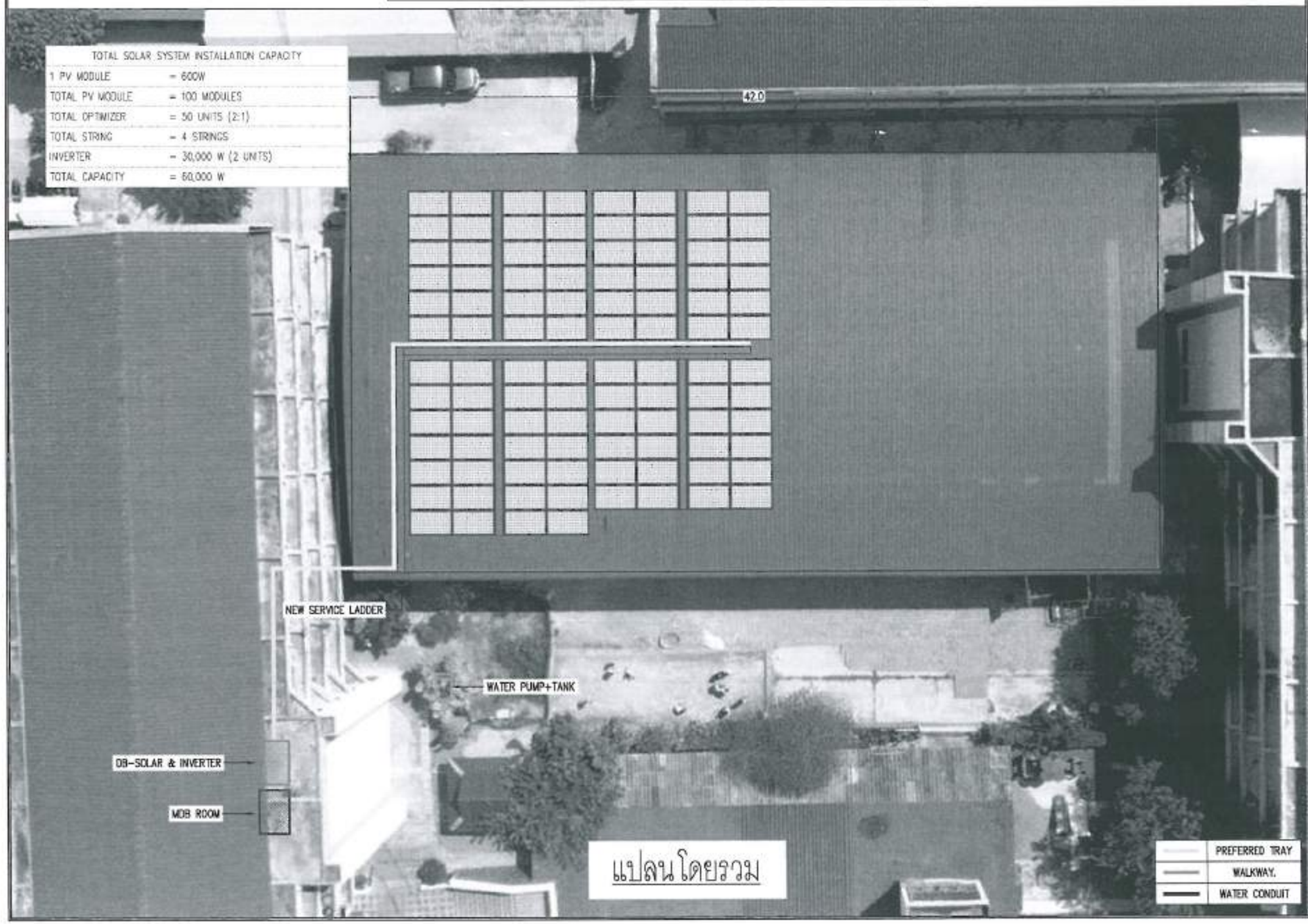

สำนักงานช่าง
ศาลากรการเมืองพัทยา

โครงการติดตั้งระบบผลิตไฟฟ้าพลังงานแสงอาทิตย์บริเวณ
โรงเรียนเมืองพัทยาแห่ง เมืองพัทยา
ตำบลนาเกลือ อำเภอบางละมุง จังหวัดชลบุรี

พื้นที่ซอยร่างบริเวณ
โรงเรียนเมืองพัทยา 10

ตำรวจ/เขียนแบบ :
นายสิทธิเดช สกุลนิพน
นายช่างไฟฟ้าชำนาญงาน

วิศวกรไฟฟ้า :
นายเศรษฐรัศมิ์ ดุนิพัฒน์
วิศวกรไฟฟ้าปฏิบัติการ

หัวหน้าฝ่ายสาธารณูปโภค :
นายสมปอง ปลื้มสุข
หัวหน้าฝ่ายสาธารณูปโภค

ตรวจ :
นายรัชเดช แจ้งแสง
ผู้อำนวยการส่วนการโยธา

ตรวจ :
นายอนุวัตร ทองคำ
ผู้อำนวยการสำนักช่าง

ตรวจ :
นายเกียรติศักดิ์ ศรีวงษ์ชัย
ปลัดเมืองพัทยา

อนุมัติ :
นายปรมเศวร์ งามพิเชษฐ์
นายกเมืองพัทยา

แบบแสดง :
LAYOUT PV MODULE
โรงเรียนเมืองพัทยา 10

วันที่ : 23/4/69
แผ่นที่ : 82/111
แบบเลขที่ : 19/69

สถานที่ปลูกสร้าง เมืองพัทยา

TOTAL SOLAR SYSTEM INSTALLATION CAPACITY	
1 PV MODULE	= 600W
TOTAL PV MODULE	= 100 MODULES
TOTAL OPTIMIZER	= 50 UNITS (2:1)
TOTAL STRING	= 4 STRINGS
INVERTER	= 30,000 W (2 UNITS)
TOTAL CAPACITY	= 60,000 W

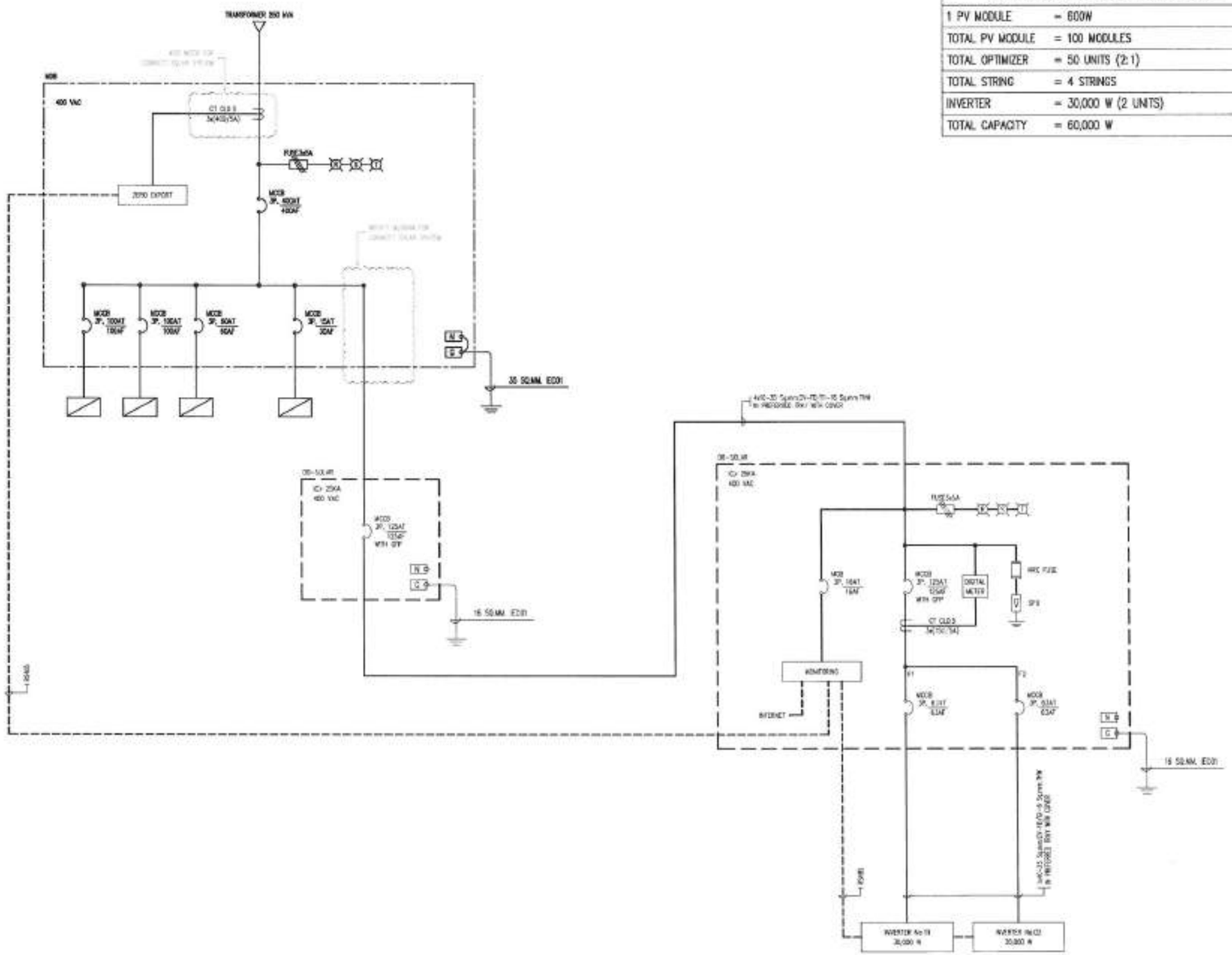

SINGLE LINE DIAGRAM

สำนักงานช่าง
กลางท่าอากาศยานเชียงใหม่

โครงการติดตั้งระบบผลิตไฟฟ้าพลังงานแสงอาทิตย์ชนิดต่อเข้าระบบ
โรงเรียนเมืองพิทยาลงกรณ์ เมืองพิทยา
ตำบลสาลีข้อง อำเภอเวียงแหง จังหวัดเชียงใหม่

ที่ตั้งก่อสร้างอาคาร
โรงเรียนเมืองพิทยา 10

ตรวจ/เขียนแบบ :
นายสิทธิเดช สกุลนิพนธ์
นายช่างไฟฟ้าชำนาญงาน

วิศวกรไฟฟ้า :
นายเศรษฐวัฒน์ สุนิพัฒน์
วิศวกรไฟฟ้าภูมิภาค

หัวหน้าฝ่ายสายงานภูมิภาค :
นายสมเกียง ปรื่นสุข
หัวหน้าฝ่ายสายงานภูมิภาค

ตรวจ :
นายรัชเดช แจ้งแสง
ผู้ช่วยผู้จัดการส่วนการโยธา

ตรวจ :
นายยนุวัตร ทองคำ
ผู้ช่วยผู้จัดการสำนักช่าง

ตรวจ :
นายเกียรติศักดิ์ ศรีวงษ์ชัย
ปลัดเมืองพิทยา

อนุมัติ :
นายปรเมศวร์ งามพิเชษฐ์
นายเมืองพิทยา

แบบแสดง :
SINGLE LINE DIAGRAM
โรงเรียนเมืองพิทยา 10

วันที่ : 23/4/69
แผ่นที่ : 83/111
แบบเลขที่ : 19/69

สถานีบูรณะช่าง เมืองพิทยา

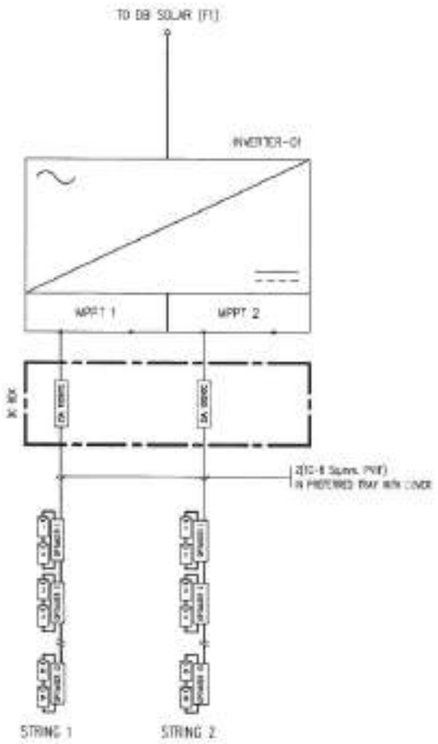

DETAIL INVERTER 01

SCALE NTS

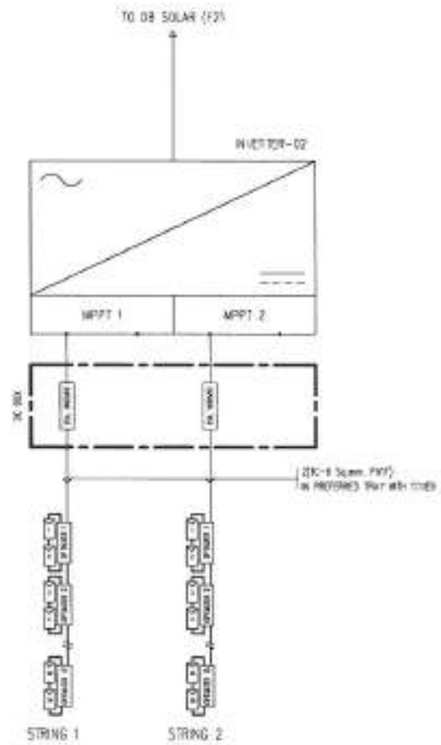

DETAIL INVERTER 02

SCALE NTS

SINGLE LINE INVERTER

สำนักงานช่าง
ศาลาว่าการเมืองพัทยา

โครงการติดตั้งระบบผลิตไฟฟ้าพลังงานแสงอาทิตย์บริเวณ
โรงเรียนเมืองพัทยาระยอง เมืองพัทยา
ตำบลนาเกลือ อำเภอบางละมุง จังหวัดชลบุรี

พื้นที่ก่อสร้างบริเวณ
โรงเรียนเมืองพัทยา 10

สำรวจ/เขียนแบบ :

นายสิทธิเดช สกุลนิตน
นายช่างไฟฟ้าชำนาญงาน

วิศวกรไฟฟ้า :

นายเศรษฐวัฒน์ สุนิทัพณ์
วิศวกรไฟฟ้าปฏิบัติการ

หัวหน้าฝ่ายสาธารณูปโภค :

นายสมปอง ปลื้มสุข
หัวหน้าฝ่ายสาธารณูปโภค

ตรวจ :

นายรัชเดช แจ้งเมือง

ผู้อำนวยการส่วนการโยธา

ตรวจ :

นายอนุโลก ทองคำ

ผู้อำนวยการสำนักช่าง

ตรวจ :

นายเกียรติศักดิ์ ศรีวงษ์ชัย

ปลัดเมืองพัทยา

อนุมัติ :

นายปรมเดชร์ งานพิเชษฐ์

นายเมืองพัทยา

แบบแสดง :

DETAIL INVERTER
โรงเรียนเมืองพัทยา 10

วันที่ : 23/4/69

แผ่นที่ : 84/111

แบบเลขที่ : 19/69

สถานที่ปฏิบัติงาน เมืองพัทยา

รร.เมืองพัทยา 10 60.00 kWp
จำนวนแผง = 100 MODULES

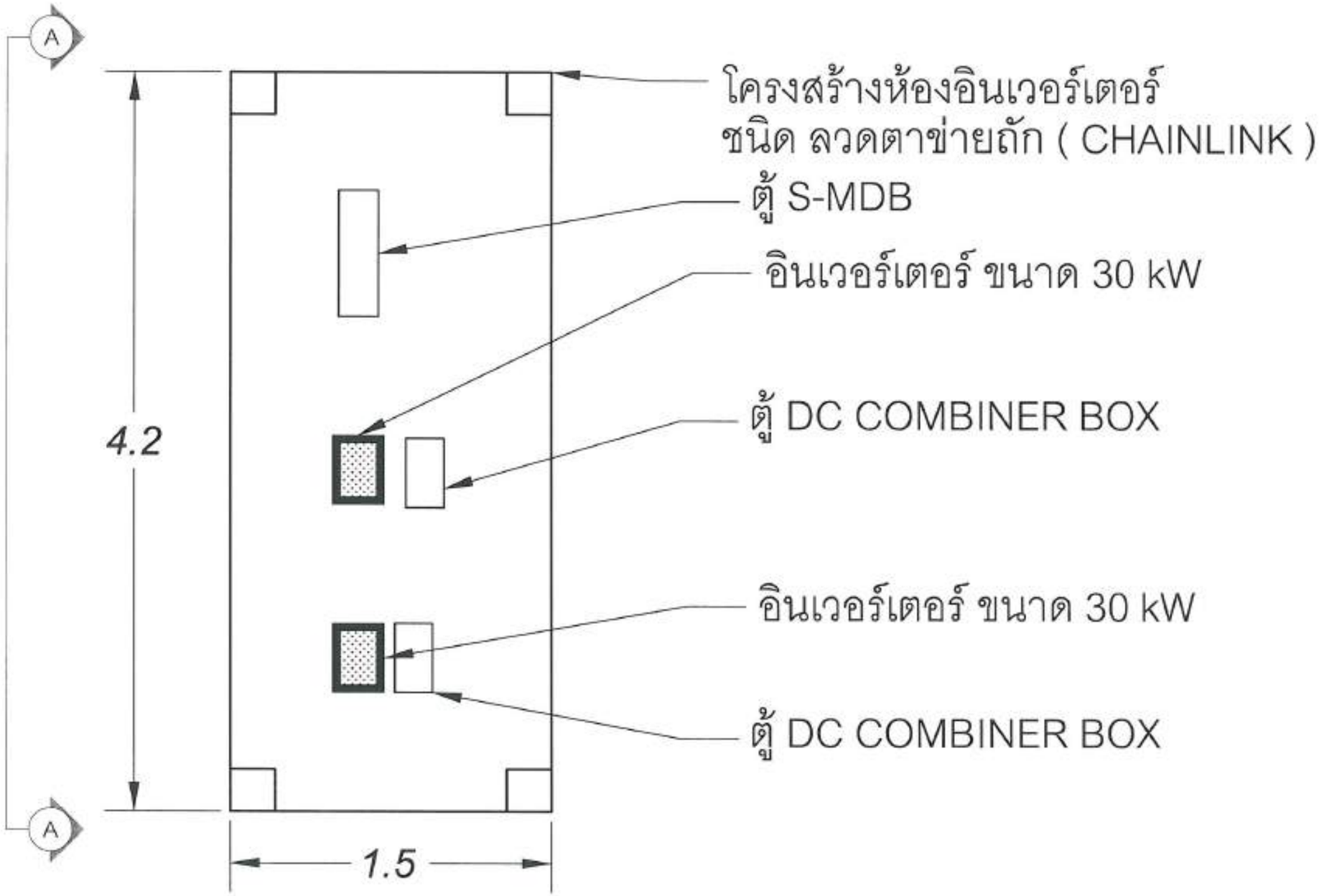

แปลน ห้อง อินเวอร์เตอร์

สำนักงานช่าง
ศาลากลางเมืองพัทยา

พื้นที่ก่อสร้างปริมณ
โรงเรียนเมืองพัทยา 10

ตำรวจ/เขียนแบบ :
นายศิพริเดช ศกุลนิพน
นายช่างไฟฟ้าชำนาญงาน

วิศวกรไฟฟ้า :
นายเศรษฐวัฒน์ ศุนิพัฒน์
วิศวกรไฟฟ้าปฏิบัติการ

หัวหน้าฝ่ายสาธารณูปโภค :
นายสมปอง ปลื้มสุข
หัวหน้าฝ่ายสาธารณูปโภค

ตรวจ :
นายวัชเดช แจ้งเหลือ
ผู้อำนวยการส่วนการโยธา

ตรวจ :
นายอนุวัตร ทองคำ
ผู้อำนวยการสำนักช่าง

ตรวจ :
นายเกียรติศักดิ์ ศรีวงษ์ชัย
ปลัดเมืองพัทยา

อนุมัติ :
นายปรมเศรษฐ์ งามพิเชษฐ์
นายกเมืองพัทยา

แบบแสดง :
INVERTER STATION (TOP VIEW)
โรงเรียนเมืองพัทยา 10

วันที่ : 23/4/69
แผ่นที่ : 85/111
แบบเลขที่ : 19/69

สถานที่ปลูกสร้าง เมืองพัทยา

รร.เมืองพัทยา 10 60.00 kWp
จำนวนแผง = 100 MODULES

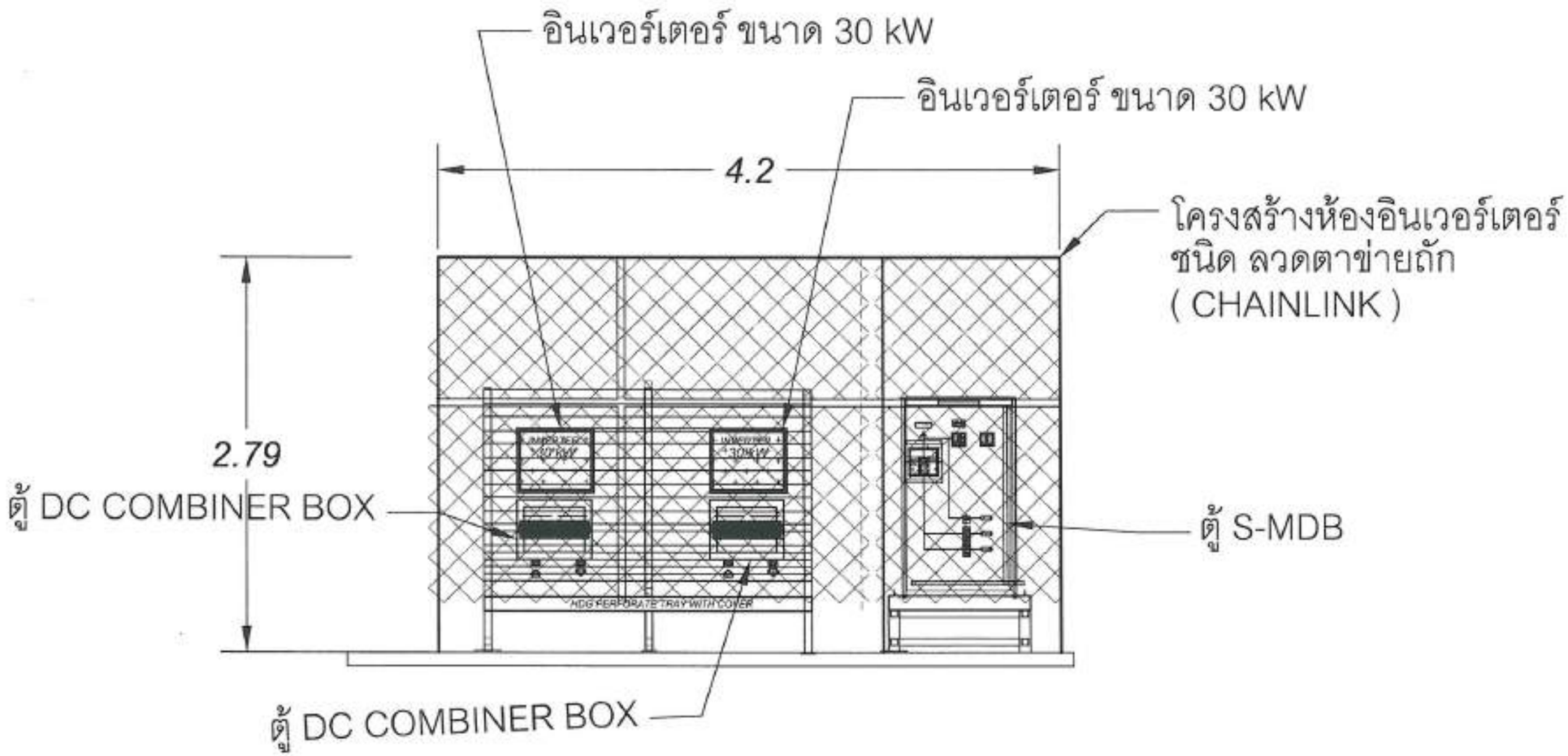

ภาพด้านข้าง A-A
แปลน ห้อง อินเวอร์เตอร์

สำนักงานช่าง
ศาลาว่าการเมืองพัทยา

โครงการติดตั้งระบบผลิตไฟฟ้าพลังงานแสงอาทิตย์บริเวณ
โรงเรียนเมืองพัทยาแห่ง เมืองพัทยา
ตำบลนาเกลือ อำเภอบางละมุง จังหวัดชลบุรี

พื้นที่ก่อสร้างบริเวณ
โรงเรียนเมืองพัทยา 10

สำรวจ/เขียนแบบ :
นายศิพริเดช สกุลนิพน
นายช่างไฟฟ้าชำนาญงาน

วิศวกรไฟฟ้า :
นายเศรษฐรัศมี สุนิพัฒน์
วิศวกรไฟฟ้าปฏิบัติการ

หัวหน้าฝ่ายสาธารณูปโภค :
นายสมปอง ปลื้มสุข
หัวหน้าฝ่ายสาธารณูปโภค

ตรวจ :
นายรัชเดช แจ้งเหล็ง
ผู้อำนวยการส่วนการโยธา

ตรวจ :
นายอนุวัตร ทองคำ
ผู้อำนวยการสำนักช่าง

ตรวจ :
นายเกียรติศักดิ์ ศรีวงษ์ชับ
ปลัดเมืองพัทยา

อนุมัติ :
นายปรมเศวร์ งามพิเชษฐ์
นายกเมืองพัทยา

แบบแสดง :
INVERTER STATION (SECTOPN A-A)
โรงเรียนเมืองพัทยา 10

วันที่ : 23/4/69
แผ่นที่ : 86/111
แบบเลขที่ : 18/69

สถานที่ปลูกสร้าง เมืองพัทยา

รร.เมืองพัทยา 10 60.00 kWp
จำนวนแผง = 100 MODULES

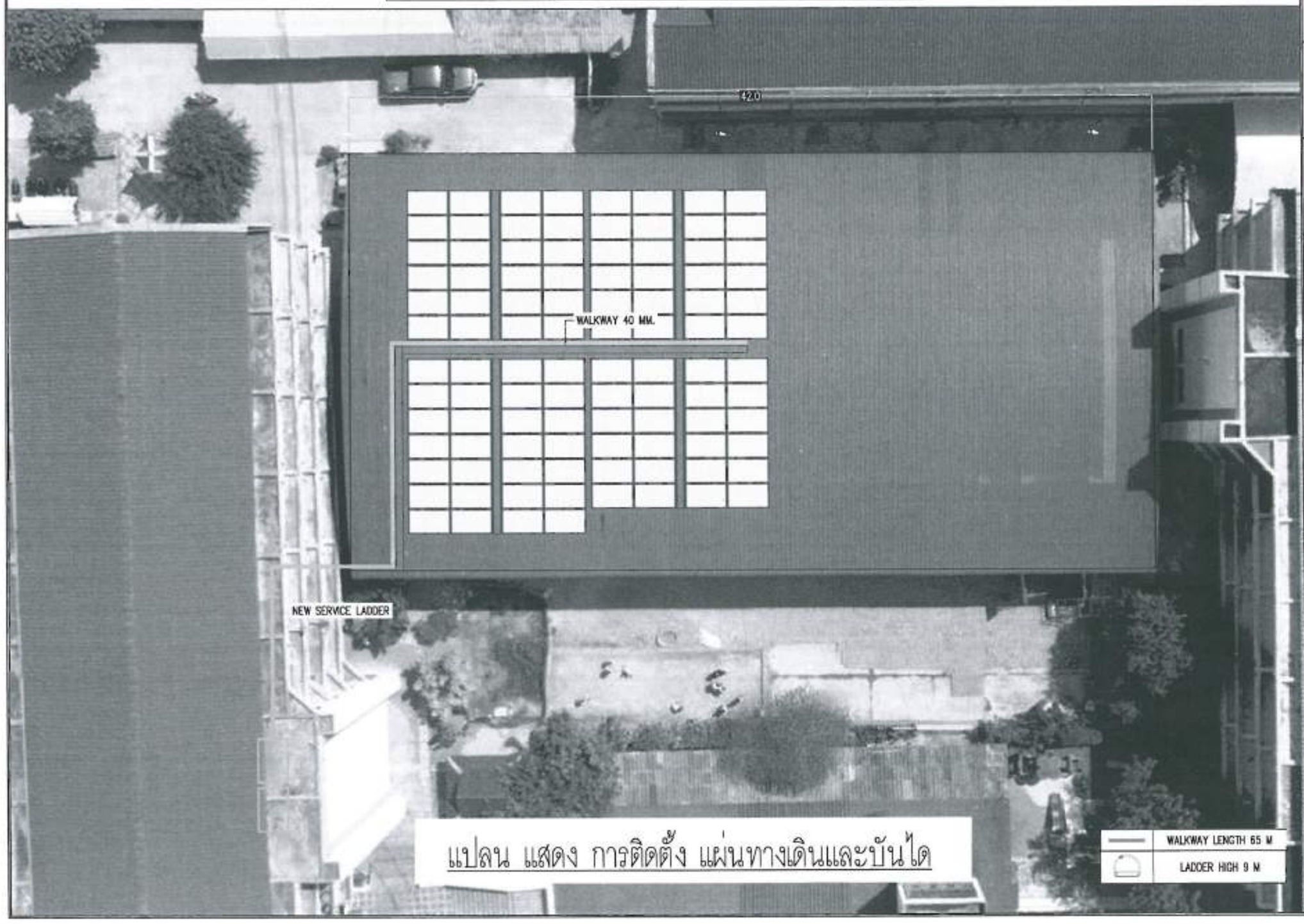

แปลน แสดง การติดตั้ง แผ่นทางเดินและบันได

	WALKWAY LENGTH 65 M
	LADDER HIGH 9 M

สำนักงานช่าง
ศาลากลางเมืองพัทยา

โครงการติดตั้งระบบผลิตไฟฟ้าพลังงานแสงอาทิตย์ปริมาณ
โรงเรียนเมืองพัทยาแสงแดง เมืองพัทยา
ตำบลนาเกลือ อำเภอบางละมุง จังหวัดชลบุรี

พื้นที่ก่อสร้างปริมาณ
โรงเรียนเมืองพัทยา 10

ตรวจ/เขียนแบบ :
นายสิทธิเดช สกุลนิพน
นายช่างไฟฟ้าชำนาญงาน

วิศวกรไฟฟ้า :
นายเศรษฐวัฒน์ สุนิพัฒน์
วิศวกรไฟฟ้าปฏิบัติการ

หัวหน้าฝ่ายสาธารณูปโภค :
นายสมปอง ปลื้มสุข
หัวหน้าฝ่ายสาธารณูปโภค

ตรวจ :
นายรัชเดช แจ้งเหลือง
ผู้อำนวยการส่วนการโยธา

ตรวจ :
นายอนุวัตร ทองคำ
ผู้อำนวยการสำนักช่าง

ตรวจ :
นายเกียรติศักดิ์ ศรีวงษ์ชัย
ปลัดเมืองพัทยา

อนุมัติ :
นายปรมเศรษ์ งามพิเชษฐ์
นายกเมืองพัทยา

แบบแสดง :
WALKWAY & SERVICE LADDER
โรงเรียนเมืองพัทยา 10

วันที่ : 23/4/69
แบบเลขที่ : 19/69
แผ่นที่ : 87/111

สถานที่ปลูกสร้าง เมืองพัทยา

รร.เมืองพัทยา 10 60.00 kWp
จำนวนแผง = 100 MODULES

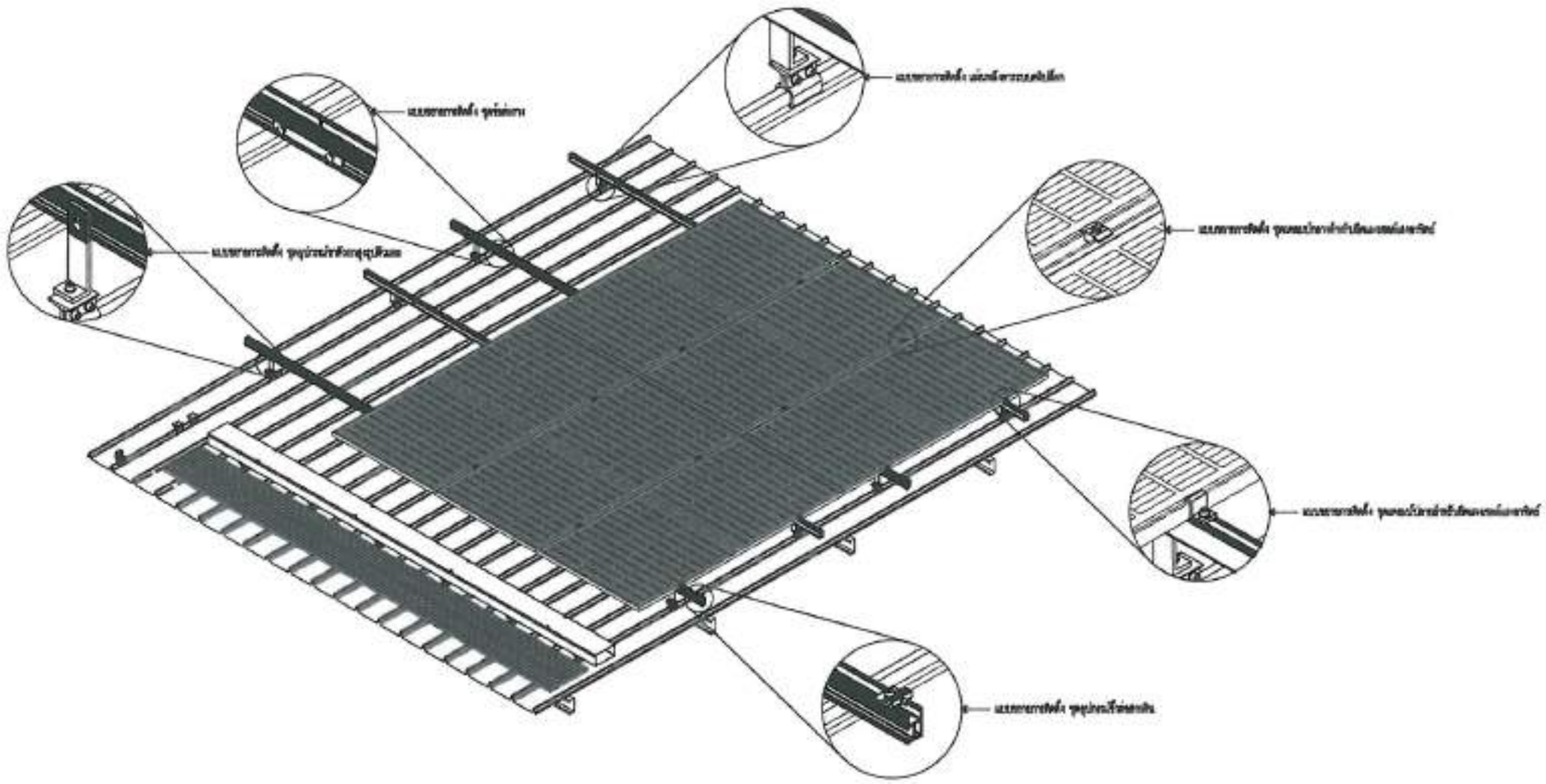

แบบตัวอย่างการติดตั้งแผงโซล่าเซลล์

SCALE 1:40

สำนักงานช่าง
ศาลาว่าการเมืองพัทยา

โครงการติดตั้งระบบผลิตไฟฟ้าพลังงานแสงอาทิตย์ปริมาณ
โรงเรียนเมืองพัทยาระยอง เมืองพัทยา
ตำบลนาเกลือ อำเภอบางละมุง จังหวัดชลบุรี

พื้นที่ก่อสร้างปริมาณ
โรงเรียนเมืองพัทยา 10

สำรวจ/เขียนแบบ :
นายสิทธิเดช สกุลนิตน
นายช่างไฟฟ้าชำนาญงาน

วิศวกรไฟฟ้า :
นายเศรษฐรัศมิ์ สุนิทัณน์
วิศวกรไฟฟ้าปฏิบัติการ

หัวหน้าฝ่ายสาธารณูปโภค :
นายสมปอง ปลื้มสุข
หัวหน้าฝ่ายสาธารณูปโภค

ตรวจ :
นายรัชเดช แจ้งแสง
ผู้อำนวยการส่วนการโยธา

ตรวจ :
นายธนุวัตร ทองคำ
ผู้อำนวยการสำนักช่าง

ตรวจ :
นายเกียรติศักดิ์ ศรีวงษ์ชัย
ปลัดเมืองพัทยา

อนุมัติ :
นายประเมศวร์ งามพิเชษฐ์
นายกเมืองพัทยา

แบบแสดง :
WALKWAY & SERVICE LADDER
โรงเรียนเมืองพัทยา 10

วันที่ : 23/4/69
แผ่นที่ : 88/111
แบบเลขที่ : 19/69

สถานที่ปฏิบัติงาน เมืองพัทยา

รร.เมืองพัทยา 10 60.00 kWp
จำนวนแผง = 100 MODULES

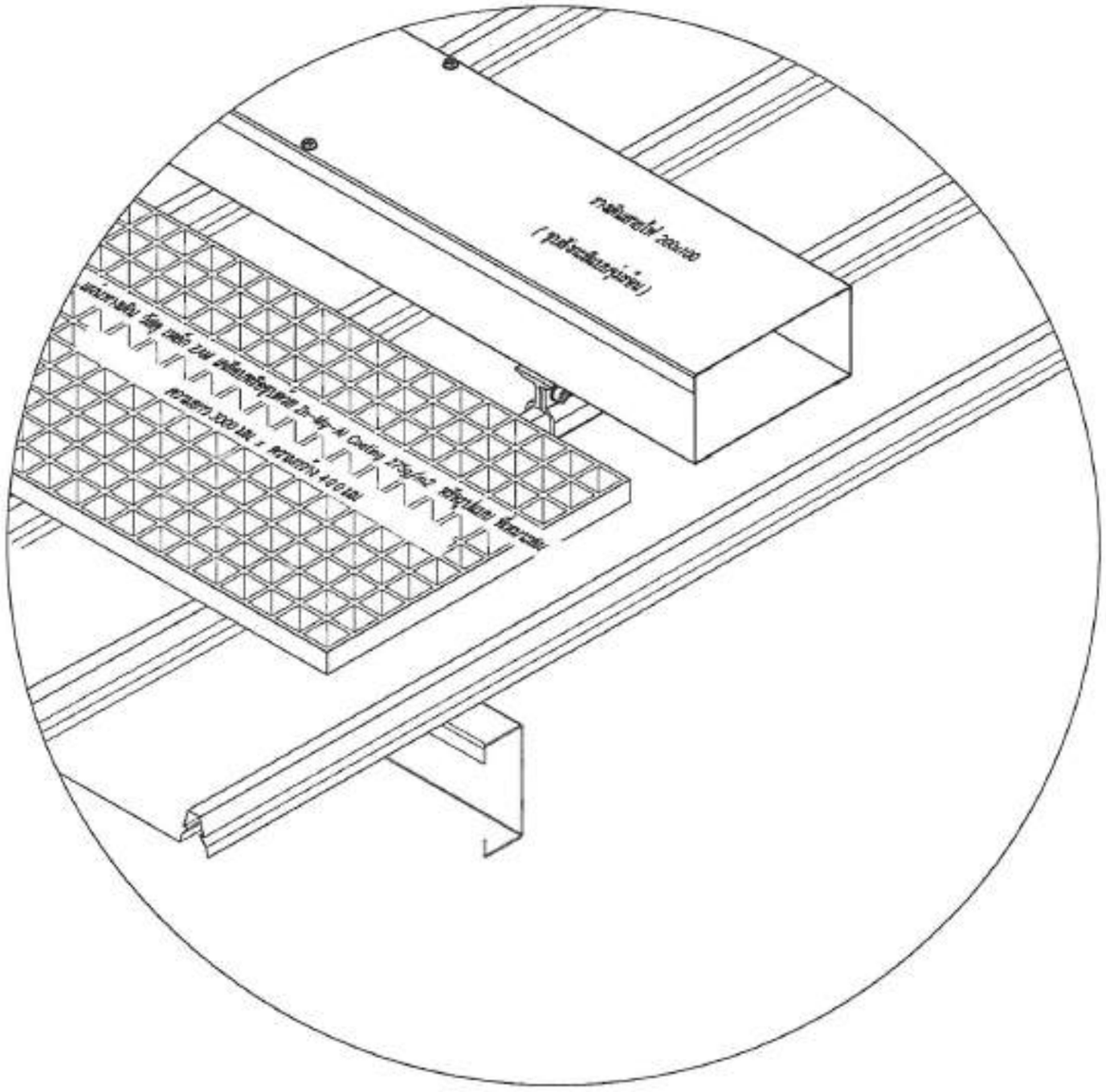

แบบตัวอย่างการติดตั้งแผ่นทางเดิน

SCALE

ไม่เป็นมาตราส่วน

สำนักงานช่าง
สาขาว่าการเมืองพัทยา

โครงการติดตั้งระบบผลิตไฟฟ้าพลังงานแสงอาทิตย์บริเวณ
โรงเรียนเมืองพัทยาแห่ง เมืองพัทยา
ตำบลนาเกลือ อำเภอบางละมุง จังหวัดชลบุรี

พื้นที่ก่อสร้างบริเวณ
โรงเรียนเมืองพัทยา 10

สำรวจ/เขียนแบบ :
นายสิทธิเดช สกุลนิพน
นายช่างไฟฟ้าชำนาญงาน

วิศวกรไฟฟ้า :
นายเศรษฐรัศมี ศุนิพัฒน์
วิศวกรไฟฟ้าปฏิบัติการ

หัวหน้าฝ่ายสาธารณูปโภค :
นายสมปอง ปลื้มสุข
หัวหน้าฝ่ายสาธารณูปโภค

ตรวจ :
นายรัชเดช แจ้งเหลือง
ผู้อำนวยการส่วนการโยธา

ตรวจ :
นายอนุวัตร ทองคำ
ผู้อำนวยการสำนักช่าง

ตรวจ :
นายเกียรติศักดิ์ ศรีวงษ์ชัย
ปลัดเมืองพัทยา

อนุมัติ :
นายปกมศรร์ งานพิเชษฐ์
นายกเมืองพัทยา

แบบแสดง :
WALKWAYS & SERVICE LADDER
โรงเรียนเมืองพัทยา 10

วันที่ : 23/4/69
แผ่นที่ : 89/111
แบบเลขที่ : 19/69

สถานที่ปลูกสร้าง เมืองพัทยา

รร.เมืองพัทยา 10 60.00 kWp
จำนวนแผง = 100 MODULES

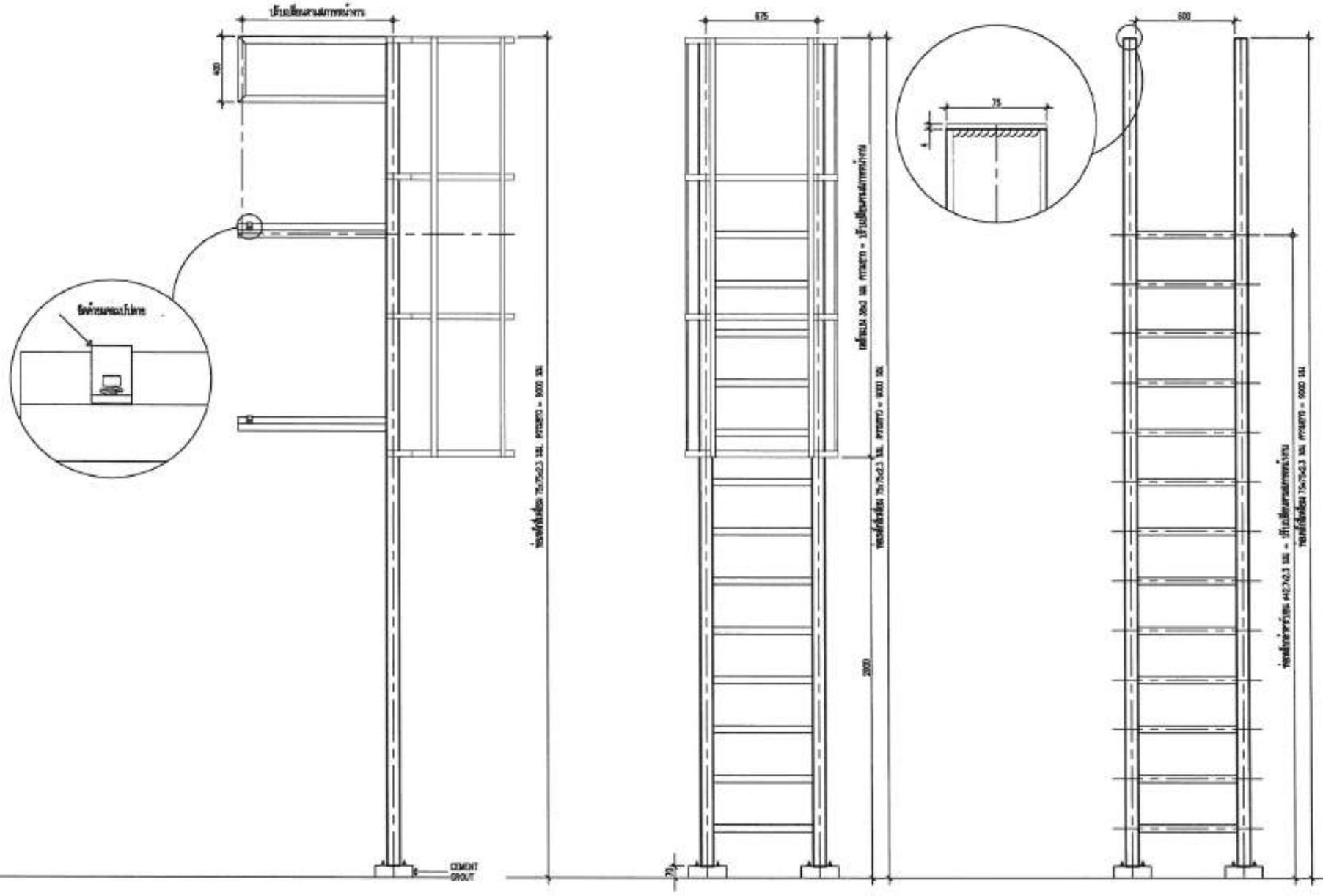

แบบตัวอย่างบันไดทางขึ้นหลังคา

SCALE 1:25

สำนักงานช่าง
สาขาว่าการเมืองพัทยา

โรงเรียนเมืองพัทยา 10

ตื่นที่ก่อสร้างเสนอ
โรงเรียนเมืองพัทยา 10

สำรวจ/เขียนแบบ :
นายศักดิ์เดช ดกุลนิพน
นายช่างไฟฟ้าชำนาญงาน

วิศวกรไฟฟ้า :
นายเศรษฐวัศมิ์ ศุนิพัฒน์
วิศวกรไฟฟ้าปฏิบัติการ

หัวหน้าฝ่ายสาธารณูปโภค :
นายสมปอง ปลื้มสุข
หัวหน้าฝ่ายสาธารณูปโภค

ตรวจ :
นายรัชเดช แจ้งเหล็ง
ผู้อำนวยการส่วนการโยธา

ตรวจ :
นายอนุวัตร พองคำ
ผู้อำนวยการสำนักช่าง

ตรวจ :
นายเกียรติศักดิ์ ศรีวงษ์ชัย
ปลัดเมืองพัทยา

อนุมัติ :
นายปรมศวร์ งามพิเชษฐ์
นายกเมืองพัทยา

แบบแสดง :
WALKWAY & SERVICE LADDER
โรงเรียนเมืองพัทยา 10

วันที่ : 23/4/69
แผ่นที่ : 90/111
แบบเลขที่ : 19/69

สถานที่ปฏิบัติงาน เมืองพัทยา

โครงการติดตั้งระบบผลิตไฟฟ้าพลังงานแสงอาทิตย์บริเวณ

โรงเรียนเมืองพัทยา 11

ออกแบบโดย
สำนักช่าง เมืองพัทยา

สำนักงานช่าง
ศาลาว่าการเมืองพัทยา

โครงการติดตั้งระบบผลิตไฟฟ้าพลังงานแสงอาทิตย์บริเวณ
โรงเรียนเมืองพัทยา 11 เมืองพัทยา
ตำบลนาเกลือ อำเภอบางละมุง จังหวัดชลบุรี

พื้นที่ก่อสร้างบริเวณ
โรงเรียนเมืองพัทยา 11

สำรวจ/เขียนแบบ :
นายสิทธิเดช สกุลนิพน
นายช่างไฟฟ้าชำนาญงาน

วิศวกรไฟฟ้า :
นายเศรษฐรัศมี สุนิพัฒน์
วิศวกรไฟฟ้าปฏิบัติการ

หัวหน้าฝ่ายสาธารณูปโภค :
นายสมปอง บลื้มสุข
หัวหน้าฝ่ายสาธารณูปโภค

ตรวจ :
นายรัชเดช แจ้งเหล็ง
ผู้อำนวยการส่วนการโยธา

ตรวจ :
นายอนุวัตร ทองคำ
ผู้อำนวยการสำนักช่าง

ตรวจ :
นายเกียรติศักดิ์ ศรีวงษ์ชัย
ปลัดเมืองพัทยา

อนุมัติ :
นายประเมศวร์ งามพิเชษฐ์
นายกเมืองพัทยา

แบบแสดง :
ประนำ
โรงเรียนเมืองพัทยา 11

วันที่ : 23/4/69
แผ่นที่ : 91/111
แบบเลขที่ : 19/69

สถานที่ปลูกสร้าง เมืองพัทยา

รร.เมืองพัทยา 11 540.00 kWp
จำนวนแผง = 900 MODULES

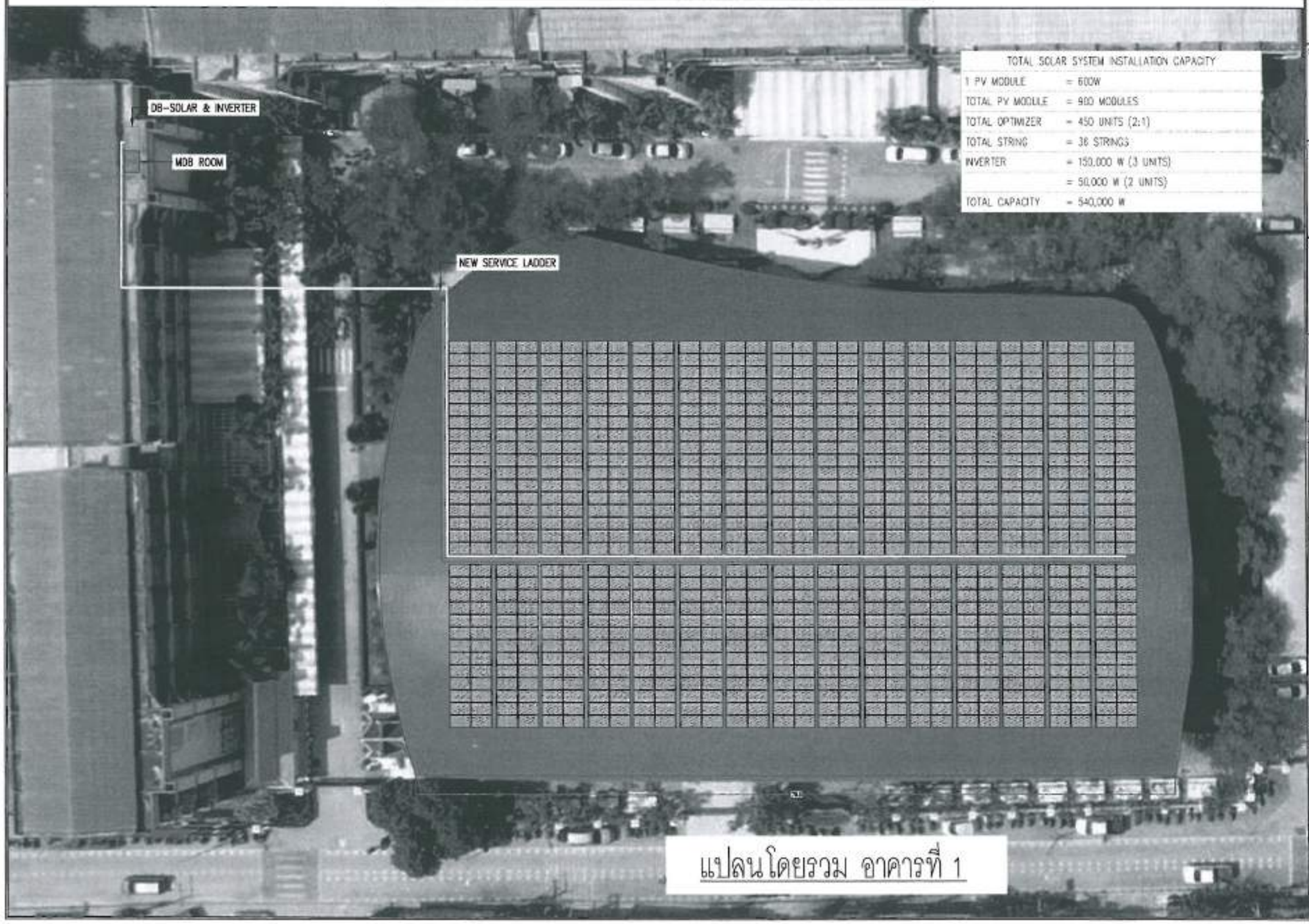

TOTAL SOLAR SYSTEM INSTALLATION CAPACITY	
1 PV MODULE	= 600W
TOTAL PV MODULE	= 900 MODULES
TOTAL OPTIMIZER	= 450 UNITS (2:1)
TOTAL STRING	= 36 STRINGS
INVERTER	= 150,000 W (3 UNITS)
	= 50,000 W (2 UNITS)
TOTAL CAPACITY	= 540,000 W

แปลนโดยรวม อาคารที่ 1

สำนักการช่าง
กรุงเทพมหานคร

โครงการติดตั้งระบบผลิตไฟฟ้าพลังงานแสงอาทิตย์ชนิดต่อเข้าระบบ
โรงเรียนเมืองพัทยา เมืองพัทยา
ตำบลนาเกลือ อำเภอบางละมุง จังหวัดชลบุรี

ชื่นชื่อผลิตภัณฑ์ประเทศ
โรงเรียนเมืองพัทยา ๑

ผู้ออกแบบ :
นายสิทธิเดช สกุลนิพน
นายช่างไฟฟ้าชำนาญงาน

วิศวกรไฟฟ้า :
นายเศรษฐวัฒน์ ลุนิพัฒน์
วิศวกรไฟฟ้าปฏิบัติการ

หัวหน้าฝ่ายสาธารณูปโภค
นายสมปอง ปลื้มสุข
หัวหน้าฝ่ายสาธารณูปโภค

ตรวจ :
นายชัยสร แจ้งแดง
ผู้อำนวยการส่วนการโยธา

ตรวจ :
นายธนวัฒน์ ทองคำ
ผู้อำนวยการสำนักช่าง

ตรวจ :
นายเกียรติศักดิ์ ศรีวงษ์ชัย
ปลัดเมืองพัทยา

อนุมัติ :
นายปรเมศวร์ งามพิเชษฐ์
นายกเมืองพัทยา

แบบแสดง :
LAYOUT PV MODULE
โรงเรียนเมืองพัทยา ๑

วันที่ 23/4/69
แบบเลขที่ 19/69
แผ่นที่ 92/111

สถานที่ปลูกสร้าง เมืองพัทยา

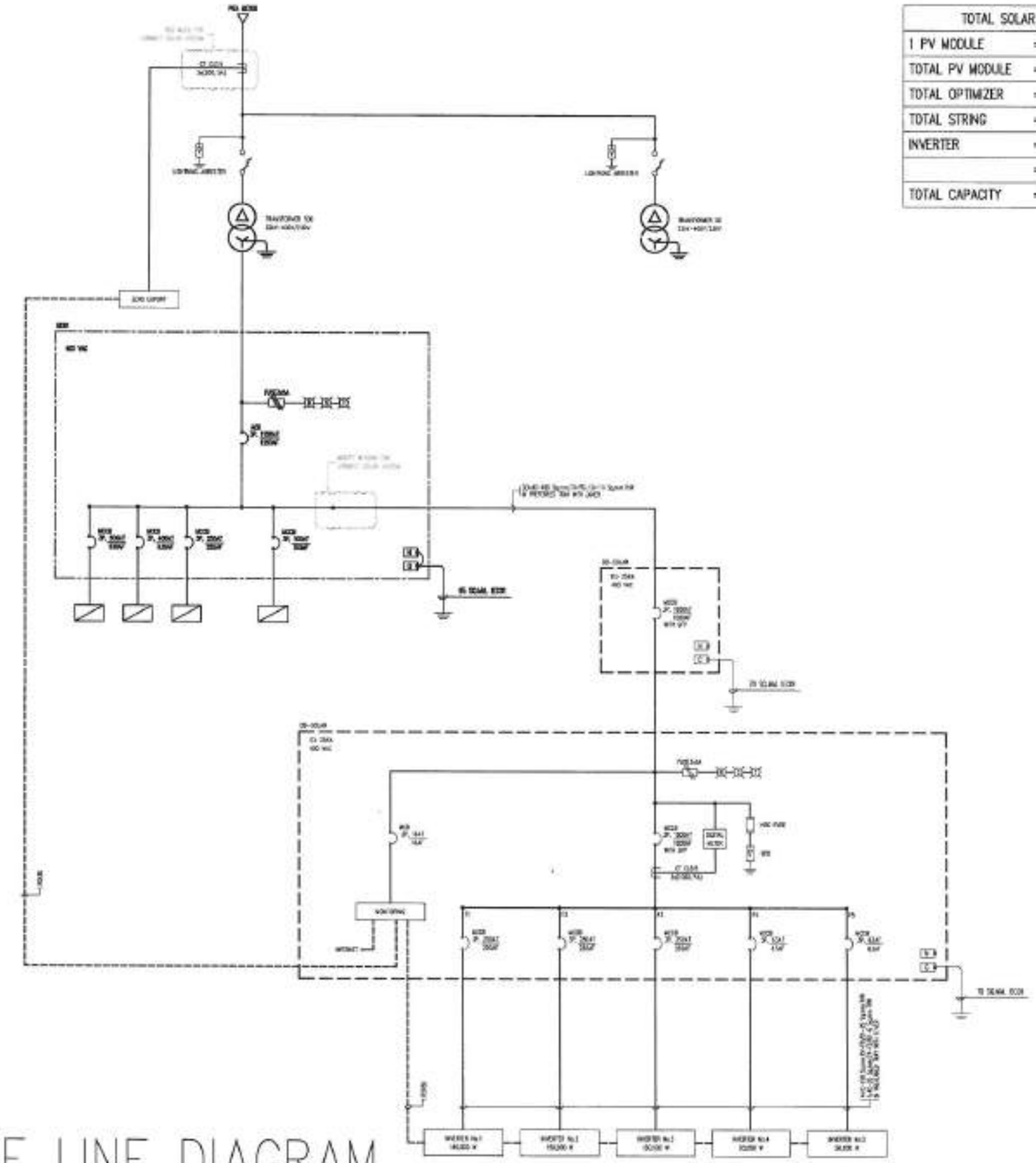

TOTAL SOLAR SYSTEM INSTALLATION CAPACITY	
1 PV MODULE	= 600W
TOTAL PV MODULE	= 900 MODULES
TOTAL OPTIMIZER	= 450 UNITS (2:1)
TOTAL STRING	= 36 STRINGS
INVERTER	= 150,000 W (3 UNITS)
	= 50,000 W (2 UNITS)
TOTAL CAPACITY	= 540,000 W

SINGLE LINE DIAGRAM

สำนักงานช่าง
คาดว่าการเมืองพัทยา

โครงการติดตั้งระบบผลิตไฟฟ้าพลังงานแสงอาทิตย์เสริมโรงเรียนเมืองพัทยา(แห่ง เมืองพัทยา
ตำบลนาเกลือ อำเภอบางละมุง จังหวัดชลบุรี

พื้นที่ก่อสร้างบริเวณ
โรงเรียนเมืองพัทยา 11

สำรวจ/เขียนแบบ :
นายศิทธิเดช สกุลนิพน
นายช่างไฟฟ้าชำนาญงาน

วิศวกรไฟฟ้า :
นายเศรษฐวัศมิ์ สุนิพัฒน์
วิศวกรไฟฟ้าปฏิบัติการ

หัวหน้าฝ่ายสาธารณูปโภค :
นายสมปอง ปลื้มสุข
หัวหน้าฝ่ายสาธารณูปโภค

ตรวจ :
นายวัชเดช แจ้งเมลือง
ผู้อำนวยการส่วนการโยธา

ตรวจ :
นายอนุวัตร ทองคำ
ผู้อำนวยการสำนักช่าง

ตรวจ :
นายเกียรติศักดิ์ ศรีวงษ์ชัย
ปลัดเมืองพัทยา

อนุมัติ :
นายปรมเศรษฐ์ งามพิเชษฐ์
นายกเมืองพัทยา

แบบแสดง :
SINGLE LINE DIAGRAM
โรงเรียนเมืองพัทยา 11

วันที่ : 23/4/69
แผ่นที่ : 93/111
แบบเลขที่ : 19/69

สถานที่ปลูกสร้าง เมืองพัทยา

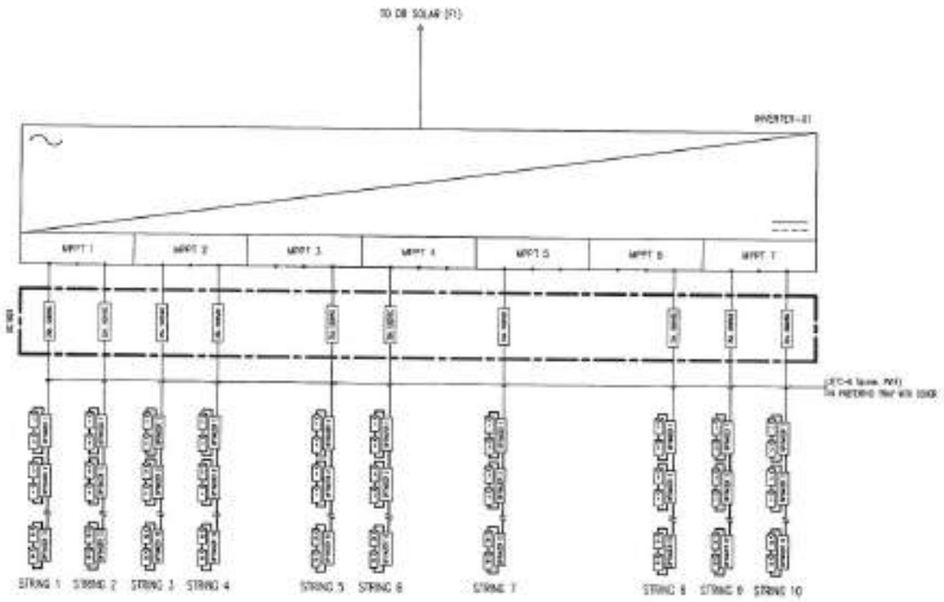

DETAIL INVERTER 01

SCALE NTS

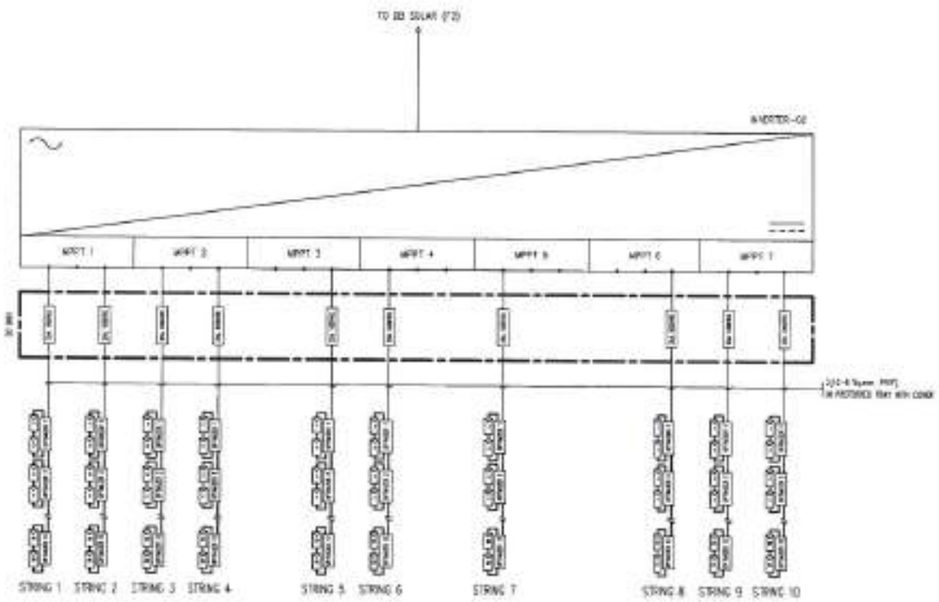

DETAIL INVERTER 02

SCALE NTS

SINGLE LINE INVERTER

สำนักงานช่าง
ศาลากลางเมืองพัทยา

โรงเรียนเมืองพัทยาระยอง เมืองพัทยา
ตำบลนาเกลือ อำเภอบางละมุง จังหวัดชลบุรี

พื้นที่ก่อสร้างปริมณ
โรงเรียนเมืองพัทยา 11

ตำรวจ/เรียนแบบ :

นายสิทธิเดช สกุลนิคม
นายช่างไฟฟ้าชำนาญงาน

วิศวกรไฟฟ้า :

นายเศรษฐรัศมี สุนิพัฒน์
วิศวกรไฟฟ้าปฏิบัติการ

หัวหน้าฝ่ายสาธารณูปโภค :

นายสมปอง ปลื้มสุข
หัวหน้าฝ่ายสาธารณูปโภค

ตรวจ :

นายรัชเดช แจ้งแสง
ผู้อำนวยการส่วนการโยธา

ตรวจ :

นายอนุวัตร ทองคำ
ผู้อำนวยการสำนักช่าง

ตรวจ :

นายเกียรติศักดิ์ ศรีวงษ์ชัย
ปลัดเมืองพัทยา

อนุมัติ :

นายปรมเศวร์ งามพิเชษฐ์
นายกเมืองพัทยา

แบบแสดง :

DETAIL INVERTER
โรงเรียนเมืองพัทยา 11

วันที่ : 23/4/69

แผ่นที่ : 94/111

แบบเลขที่ : 19/69

สถานที่ปลูกสร้าง เมืองพัทยา

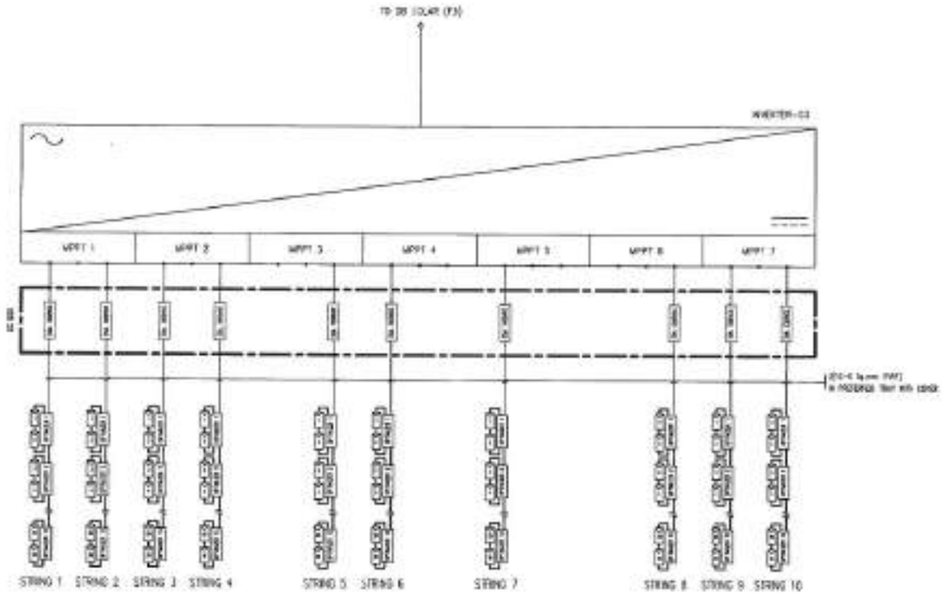

DETAIL INVERTER 03

SCALE NTS

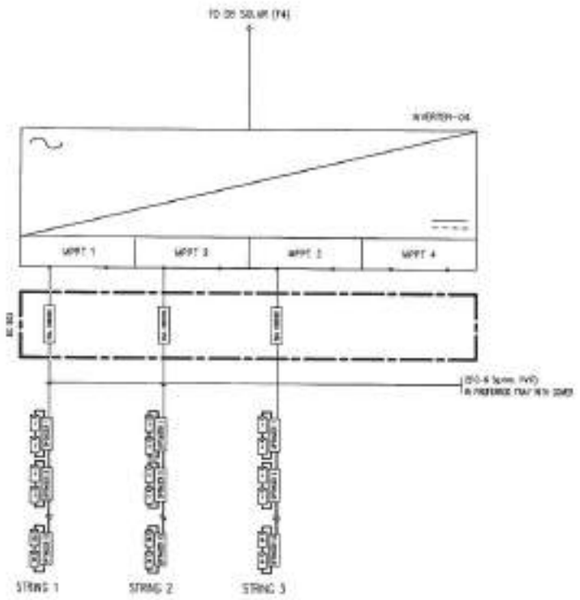

DETAIL INVERTER 04

SCALE NTS

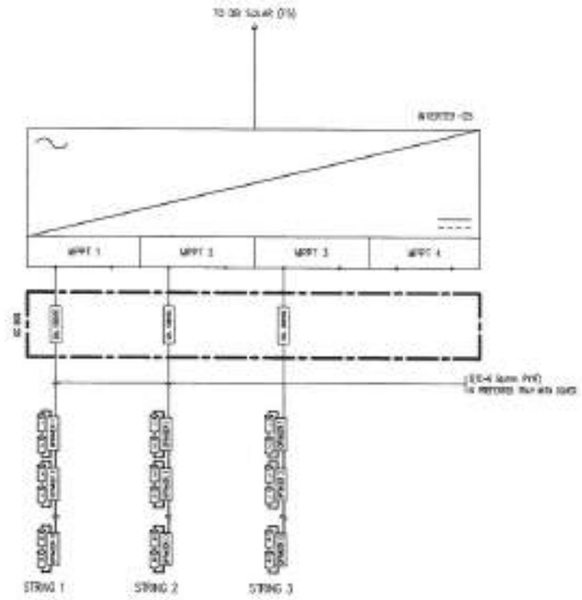

DETAIL INVERTER 05

SCALE NTS

SINGLE LINE INVERTER

สำนักงานช่าง
สาธารณูปการเมืองพัทยา

โครงการติดตั้งระบบผลิตไฟฟ้าพลังงานแสงอาทิตย์บนหลังคา
โรงเรียนเมืองพัทยาตะวันตก เมืองพัทยา
ตำบลนาเกลือ อำเภอบางละมุง จังหวัดชลบุรี

ชื่นชื่อช่างเขียน
โรงเรียนเมืองพัทยา 11

ตรวจ/เห็นควรเขียน :

นายสิทธิเดช สกุลนิจน
นายช่างไฟฟ้าชำนาญงาน

วิศวกรไฟฟ้า :

นายศรัยรูวัศมี์ ศุภนิพัฒน์
วิศวกรไฟฟ้าปฏิบัติการ

หัวหน้าฝ่ายสาธารณูปโภค :

นายสมปอง ปลื้มสุข
หัวหน้าฝ่ายสาธารณูปโภค

ตรวจ :

นายรัชเดช แจ้งเมล็ง
ผู้อำนวยการส่วนการโยธา

ตรวจ :

นายธนวุฒิ ทองคำ
ผู้อำนวยการสำนักช่าง

ตรวจ :

นายเกียรติศักดิ์ ศรีวงษ์ชัย
ปลัดเมืองพัทยา

อนุมัติ :

นายปกเกศร์ งามศิริชยกุล
นายเมืองพัทยา

แบบแสดง :

DETAIL INVERTER
โรงเรียนเมืองพัทยา 11

วันที่ : 03/4/69

แบบเลขที่ : 10/69

แผ่นที่ : 95/111

สถานที่ปลูกสร้าง เมืองพัทยา

รร.เมืองพัทยา 11 540.00 kWp
จำนวนแผง = 900 MODULES

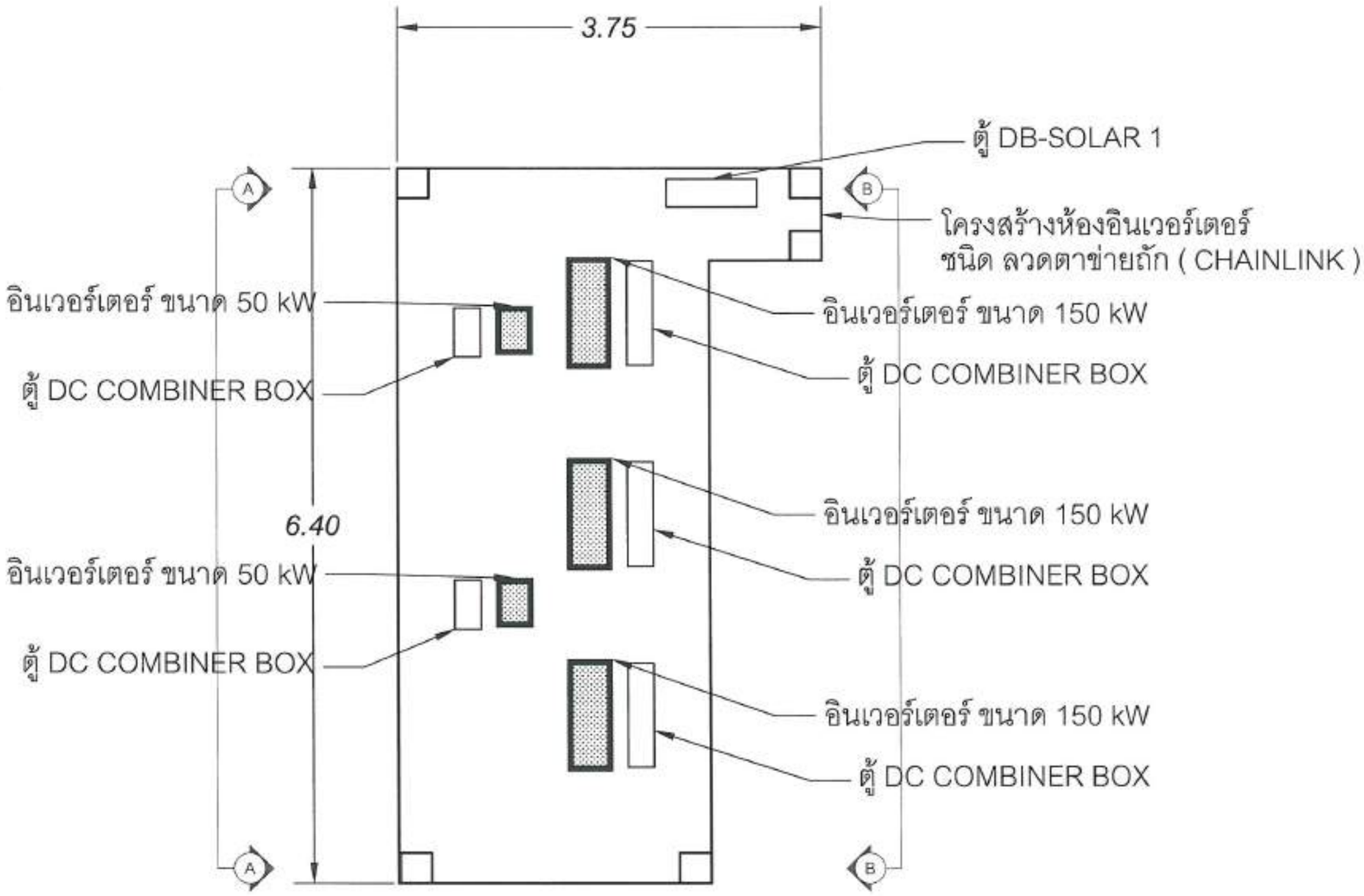

แปลน ห้อง อินเวอร์เตอร์ ที 1

สำนักงานช่าง
ศาลากลางเมืองพัทยา

โครงการติดตั้งระบบผลิตไฟฟ้าพลังงานแสงอาทิตย์ปริมาณ
โรงเรียนเมืองพัทยาแห่ง เมืองพัทยา
ตำบลนาเกลือ อำเภอบางแสน จังหวัดชลบุรี

พื้นที่ก่อสร้างปริมาณ
โรงเรียนเมืองพัทยา 11

สำรวจ/เขียนแบบ :
นายสิทธิเดช สกุลนิพน
นายช่างไฟฟ้าชำนาญงาน

วิศวกรไฟฟ้า :
นายเศรษฐรัศมิ์ สุนิพัฒน์
วิศวกรไฟฟ้าปฏิบัติการ

หัวหน้าฝ่ายสาธารณูปโภค :
นายสมปอง ปลื้มสุข
หัวหน้าฝ่ายสาธารณูปโภค

ตรวจ :
นายรัชเดช แจ้งเหล็ง
ผู้อำนวยการส่วนการโยธา

ตรวจ :
นายชนุวัตร ทองคำ
ผู้อำนวยการสำนักช่าง

ตรวจ :
นายเกียรติศักดิ์ ศรีวงษ์ชัย
ปลัดเมืองพัทยา

อนุมัติ :
นายประมควร์ งามพิเชษฐ์
นายกเมืองพัทยา

แบบแสดง :
INVERTER STATION (TOP VIEW)
โรงเรียนเมืองพัทยา 11

วันที่ : 23/4/69
แผ่นที่ : 96/111
แบบเลขที่ : 19/69

สถานที่ปลูกสร้าง เมืองพัทยา

รร.เมืองพัทยา 11 540.00 kWp
จำนวนแผง = 900 MODULES

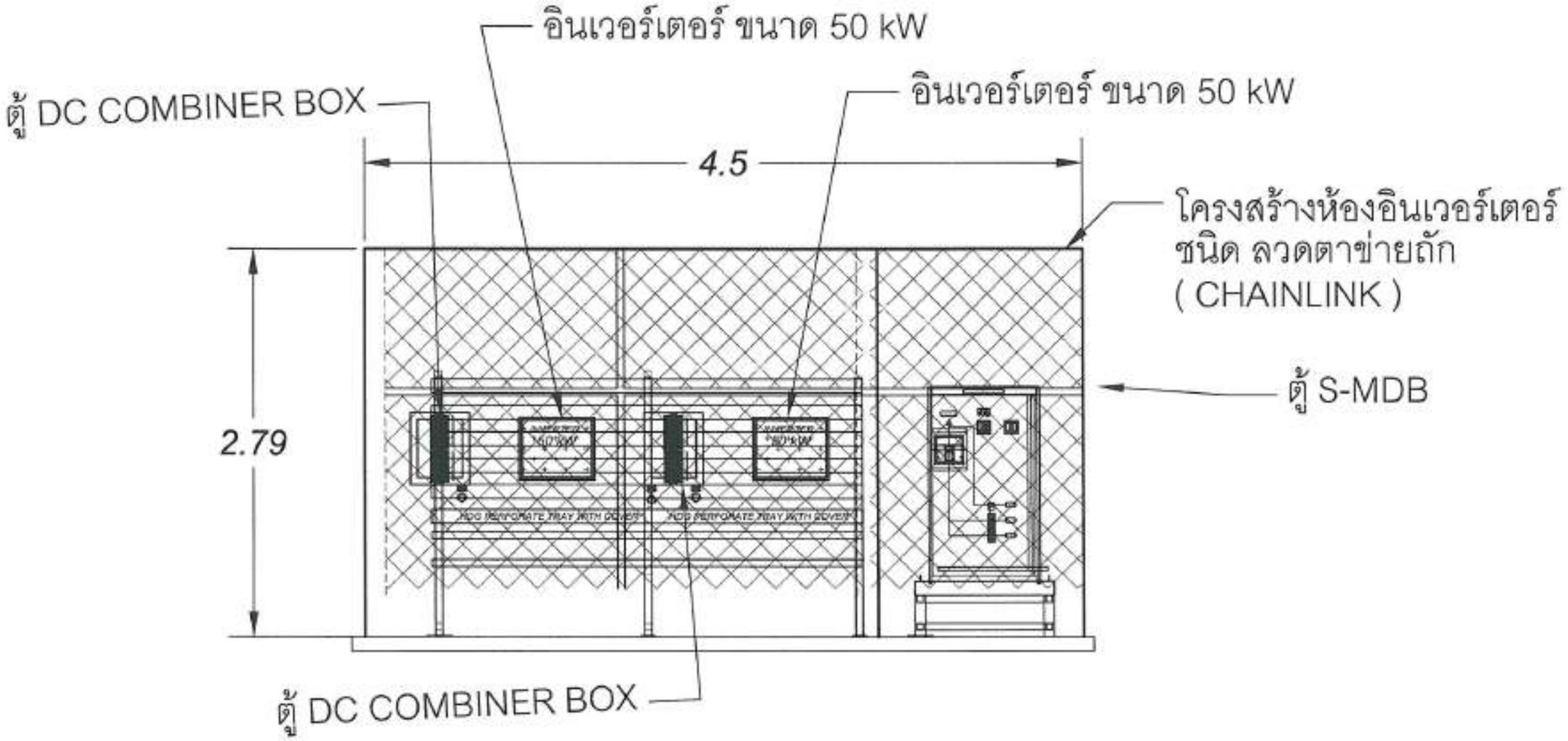

ภาพด้านข้าง A-A
แปลน ห้อง อินเวอร์เตอร์ ที 1

สำนักงานช่าง
ศาลาว่าการเมืองพัทยา

โครงการติดตั้งระบบผลิตไฟฟ้าพลังงานแสงอาทิตย์ประเภท
โรงเรียนเมืองพัทยาระแง่ เมืองพัทยา
ตำบลนาเกลือ อำเภอบางละมุง จังหวัดชลบุรี

พื้นที่ก่อสร้างเสียงบน
โรงเรียนเมืองพัทยา 11

ตำรวจ/เขียนแบบ :
นายสิทธิเดช สกุลนิพน
นายช่างไฟฟ้าชำนาญงาน

วิศวกรไฟฟ้า :
นายเศรษฐรัศมิ์ สุนิพัฒน์
วิศวกรไฟฟ้าปฏิบัติการ

หัวหน้าฝ่ายสาธารณูปโภค :
นายสมปอง ปลื้มสุข
หัวหน้าฝ่ายสาธารณูปโภค

ตรวจ :
นายรัชเดช แจ้งแสง
ผู้อำนวยการส่วนการโยธา

ตรวจ :
นายอนุวัตร ทองคำ
ผู้อำนวยการสำนักช่าง

ตรวจ :
นายเกียรติศักดิ์ ศรีวงษ์ชัย
ปลัดเมืองพัทยา

อนุมัติ :
นายปรเมศวร์ งามพิเชษฐ์
นายกเมืองพัทยา

แบบแสดง :
INVERTER STATION (SECTOPN A-A)
โรงเรียนเมืองพัทยา 11

วันที่ : 23/4/69
แผ่นที่ : 97/111
แบบเลขที่ : 19/69

สถานที่ปลูกสร้าง เมืองพัทยา

รร.เมืองพัทยา 11 540.00 kWp
จำนวนแผง = 900 MODULES

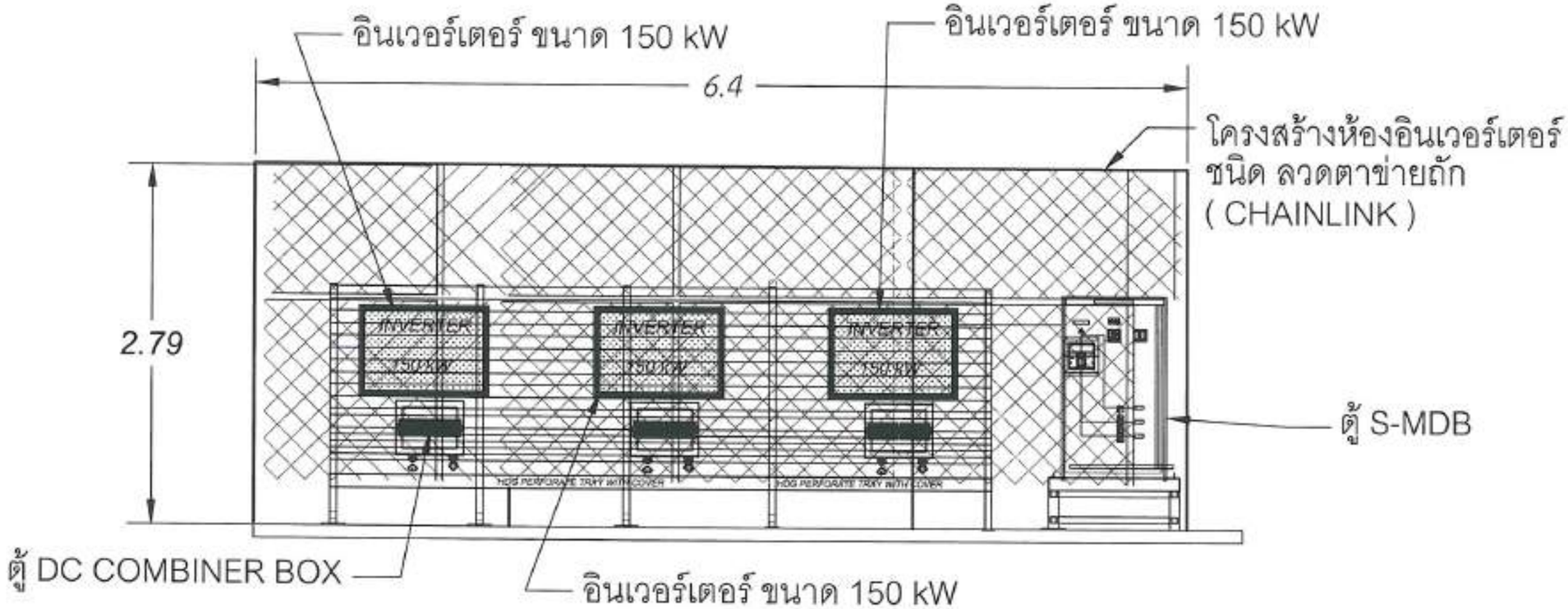

ภาพด้านข้าง B-B
แปลน ห้อง อินเวอร์เตอร์ ที่ 1

สำนักงานช่าง
ศาลากลางเมืองพัทยา

โครงการติดตั้งระบบผลิตไฟฟ้าพลังงานแสงอาทิตย์ชนิดแผงรอบที่ 1 ณ โรงเรียนเมืองพัทยา 11 ถนนสุขุมวิท ตำบลนาเกลือ อำเภอบางละมุง จังหวัดชลบุรี

ชื่อสิ่งก่อสร้างเบ็ดเตล็ด
โรงเรียนเมืองพัทยา 11

ตรวจ/เขียนแบบ :
นายสิทธิเดช สกุลนิตย์
นายช่างไฟฟ้าชำนาญงาน

วิศวกรไฟฟ้า :
นายเศรษฐวิทย์ สุนิพัฒน์
วิศวกรไฟฟ้าปฏิบัติการ

หัวหน้าฝ่ายสาธารณูปโภค :
นายสมปอง ปลื้มสุข
หัวหน้าฝ่ายสาธารณูปโภค

ตรวจ :
นายรัชเดช แจ้งแสง
ผู้อำนวยการส่วนการโยธา

ตรวจ :
นายธนวัฒน์ ทองคำ
ผู้อำนวยการสำนักช่าง

ตรวจ :
นายเกียรติศักดิ์ ศรีวงษ์ชัย
ปลัดเมืองพัทยา

อนุมัติ :
นายประเสริฐ งามพิเชษฐ์
นายกเมืองพัทยา

แบบแสดง :
INVERTER STATION (SECTION B-B)
โรงเรียนเมืองพัทยา 11

วันที่ : 23/4/69
แผ่นที่ : 98/111
แบบเลขที่ : 19/69

สวนที่ปรึกษาช่าง เมืองพัทยา

รร.เมืองพัทยา 11 540.00 kWp
จำนวนแผง = 900 MODULES

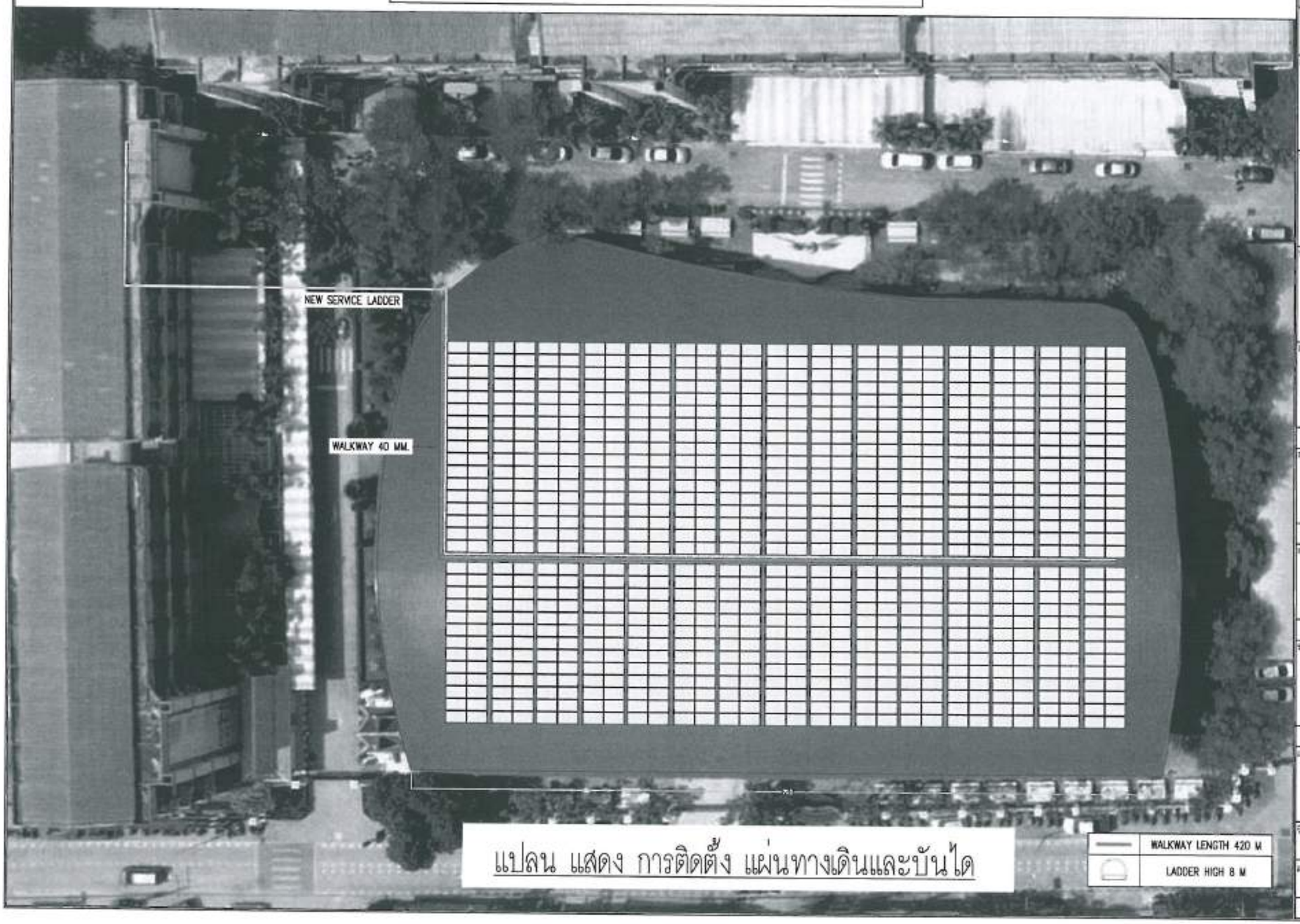

แปลน แสดง การติดตั้ง แผ่นทางเดินและบันได

	WALKWAY LENGTH 420 M
	LADDER HIGH 8 M

สำนักงานช่าง
ศาลากลางเมืองพัทยา

โครงการติดตั้งระบบผลิตไฟฟ้าพลังงานแสงอาทิตย์ประเภท
โรงเรียนเมืองพัทยาแห่ง เมืองพัทยา
ตำบลนาเกลือ อำเภอบางละมุง จังหวัดชลบุรี

พื้นที่ก่อสร้างบริเวณ
โรงเรียนเมืองพัทยา 11

สำรวจ/เขียนแบบ :
นายสิทธิเดช สกุลนิพน
นายช่างไฟฟ้าชำนาญงาน

วิศวกรไฟฟ้า :
นายเศรษฐวัศมิ์ สุนิพัฒน์
วิศวกรไฟฟ้าปฏิบัติการ

หัวหน้าฝ่ายสาธารณูปโภค
นายสมปอง ปลื้มสุข
หัวหน้าฝ่ายสาธารณูปโภค

ตรวจ :
นายรัชเดช แจ้งเวคลิ้ง
ผู้อำนวยการส่วนการโยธา

ตรวจ :
นายชนุวัตร ทองคำ
ผู้อำนวยการสำนักช่าง

ตรวจ :
นายเกียรติศักดิ์ ศรีวงษ์ชัย
ปลัดเมืองพัทยา

อนุมัติ :
นายปรมเดชร์ งามพิเชษฐ์
นายกเมืองพัทยา

แบบแสดง :
WALKWAY & SERVICE LADDER
โรงเรียนเมืองพัทยา 11

วันที่ : 23/4/69
แผนที่ : 99/111
แบบเลขที่ : 19/69
ตรวจที่ปลูกสร้าง เมืองพัทยา

รร.เมืองพัทยา 11 540.00 kWp
จำนวนแผง = 900 MODULES

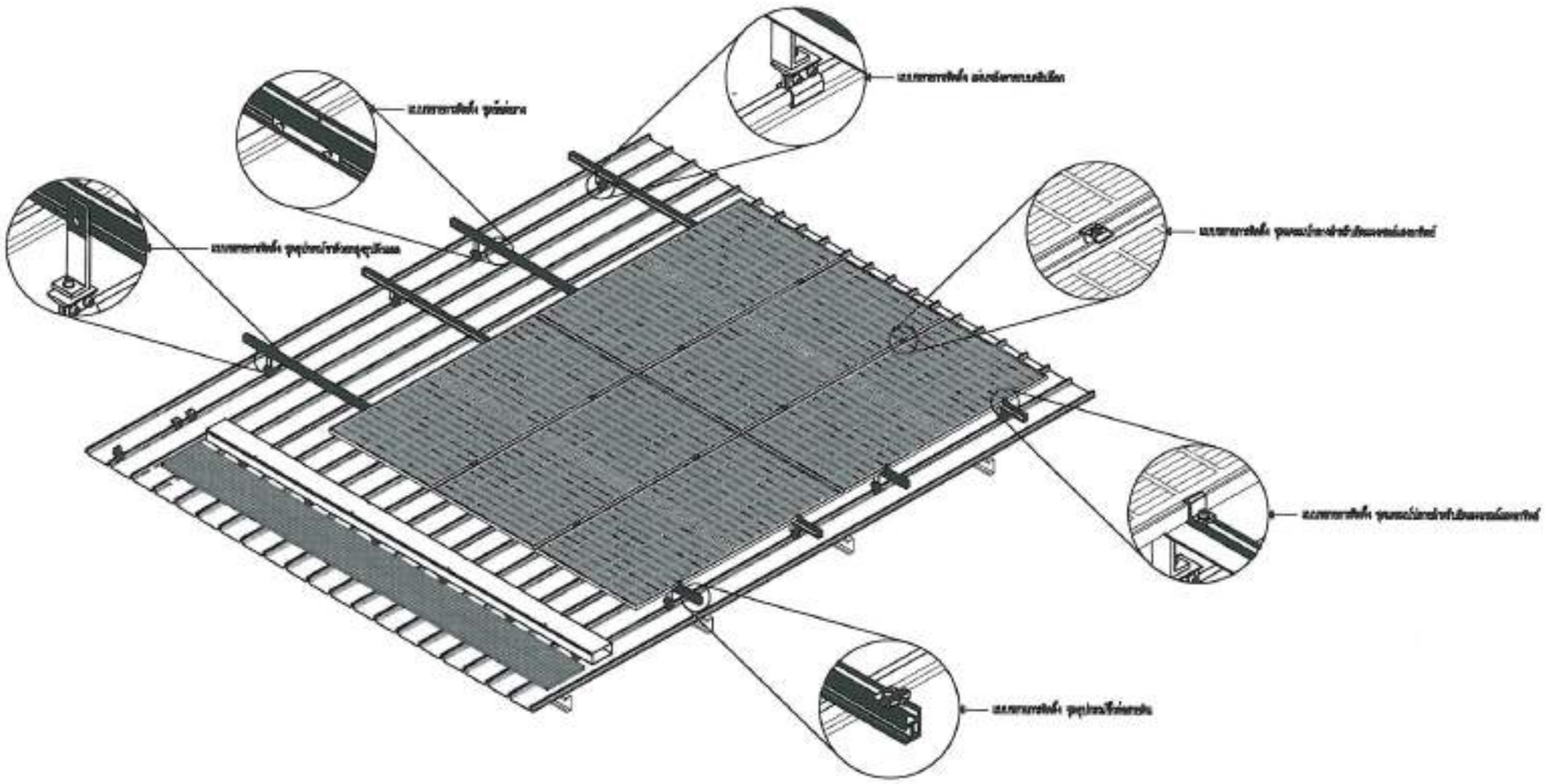

แบบตัวอย่างการติดตั้งแผงโซล่าเซลล์

SCALE 1:50

สำนักงานช่าง
ศาลาว่าการเมืองพัทยา

โครงการติดตั้งระบบผลิตไฟฟ้าพลังงานแสงอาทิตย์บริเวณ
โรงเรียนเมืองพัทยาระแหง เมืองพัทยา
ตำบลนาเกลือ อำเภอบางละมุง จังหวัดชลบุรี

ที่ตั้งที่ก่อสร้างบริเวณ
โรงเรียนเมืองพัทยา 11

ตำรวจ/เขียนแบบ :
นายสิทธิเดช สกุลนิพน
นายช่างไฟฟ้าชำนาญงาน

วิศวกรไฟฟ้า :
นายเศรษฐรัศมี สุนิทัณฑ์
วิศวกรไฟฟ้าปฏิบัติการ

หัวหน้าฝ่ายสาธารณูปโภค :
นายสมปอง ปลื้มสุข
หัวหน้าฝ่ายสาธารณูปโภค

ตรวจ :
นายรัชเดช แจ้งเทอง
ผู้อำนวยการส่วนการโยธา

ตรวจ :
นายอนุวัตร ทองคำ
ผู้อำนวยการสำนักช่าง

ตรวจ :
นายเกียรติศักดิ์ ศรีวงษ์ชัย
ปลัดเมืองพัทยา

อนุมัติ :
นายปรเมศวร์ งามพิเชษฐ์
นายกเมืองพัทยา

แบบแสดง :
WALKWAY & SERVICE LADDER
โรงเรียนเมืองพัทยา 11

วันที่ : 23/4/69
แผ่นที่ : 100/111
แบบเลขที่ : 19/69

สถานที่ปลูกสร้าง เมืองพัทยา

รร.เมืองพัทยา 11 540.00 kWp
จำนวนแผง = 900 MODULES

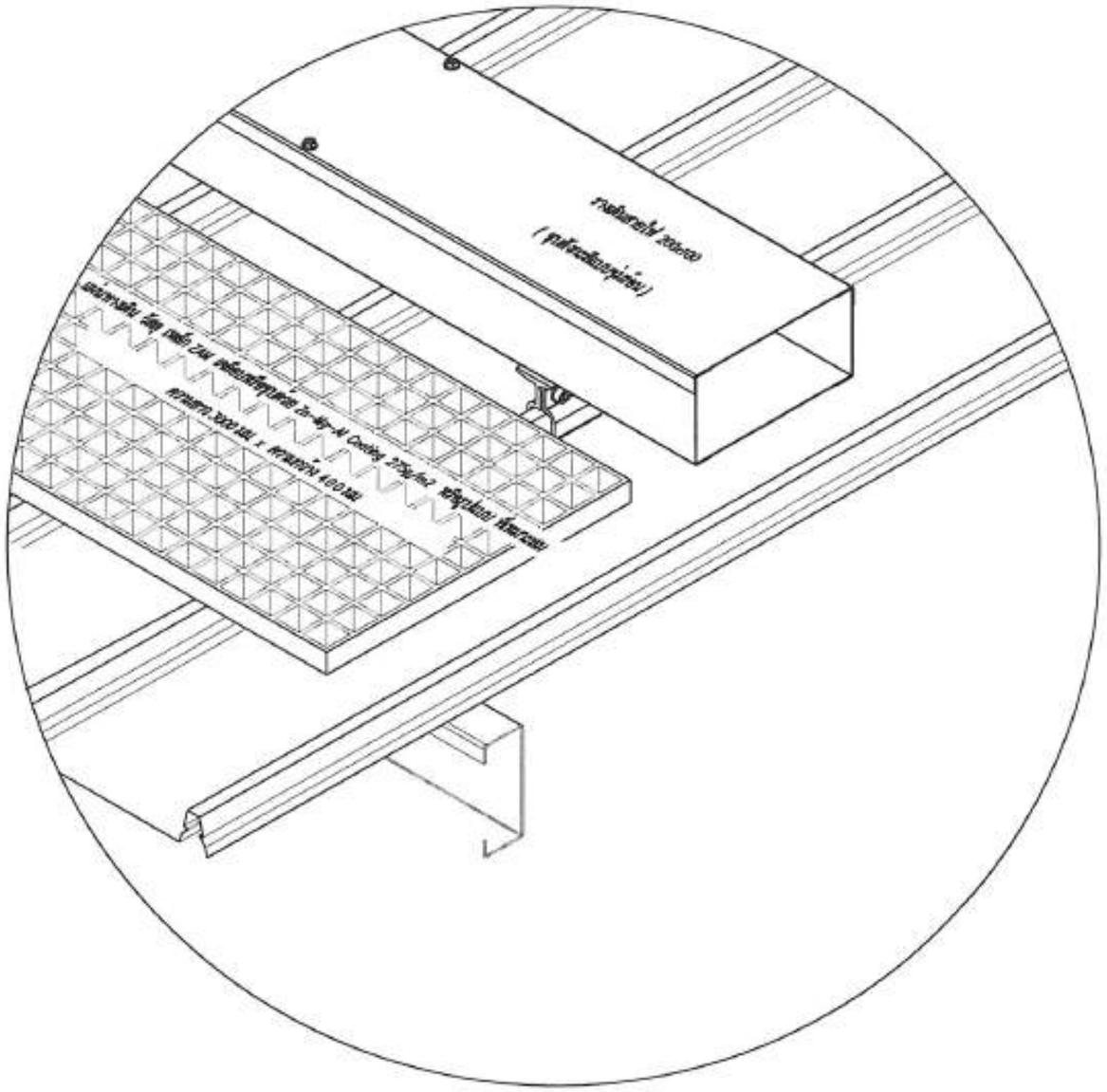

แบบตัวอย่างการติดตั้งแผ่นทางเดิน

SCALE

ไม่เป็นมาตราส่วน

สำนักงานช่าง
สาขาว่าการเมืองพัทยา

โรงการติดตั้งระบบผลิตไฟฟ้าพลังงานแสงอาทิตย์เพื่อการ
โรงเรียนเมืองพัทยาแห่ง เมืองพัทยา
ตำบลนาเกลือ อำเภอบางละมุง จังหวัดชลบุรี

ชื่นที่ก่อสร้างบริเวณ
โรงเรียนเมืองพัทยา 11

สำรวจ/เขียนแบบ :
นายสิทธิเดช สกุลนิคม
นายช่างไฟฟ้าชำนาญงาน

วิศวกรไฟฟ้า :
นายเศรษฐรัศมี์ ศุนิพัฒน์
วิศวกรไฟฟ้าปฏิบัติการ

หัวหน้าฝ่ายสาธารณูปโภค :
นายสมปอง ปลื้มสุข
หัวหน้าฝ่ายสาธารณูปโภค

ตรวจ :
นายรัชเดช แจ้งเหลือง
ผู้อำนวยการส่วนการโยธา

ตรวจ :
นายอนุวัตร ทองคำ
ผู้อำนวยการสำนักช่าง

ตรวจ :
นายเกียรติศักดิ์ ศรีวงษ์ชัย
ปลัดเมืองพัทยา

อนุมัติ :
นายปรมเศวร์ งามพิเชษฐ์
นายกเมืองพัทยา

แบบแสดง :
WALKWAYS & SERVICE LADDER
โรงเรียนเมืองพัทยา 11

วันที่ : 23/4/69
แผ่นที่ : 101/111
แบบเลขที่ : 19/69

สถานที่ปลูกสร้าง เมืองพัทยา

รร.เมืองพัทยา 11 540.00 kWp
จำนวนแผง = 900 MODULES

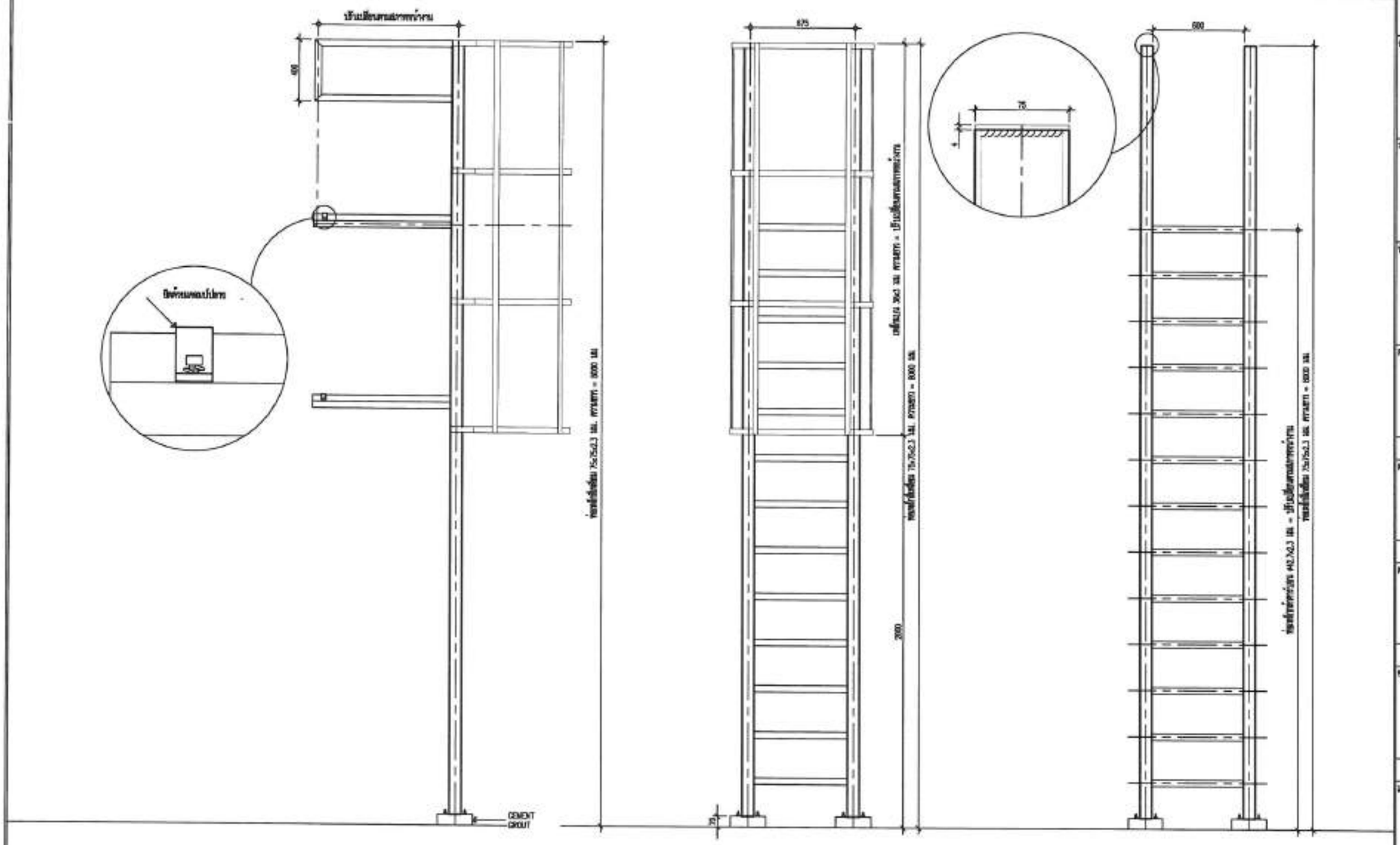

แบบตัวอย่างบันไดทางขึ้นหลังคา

SCALE 1:25

สำนักงานช่าง
ศาลากลางเมืองพัทยา

โรงเรียนเมืองพัทยา 11

พื้นที่ก่อสร้างบริเวณ
โรงเรียนเมืองพัทยา 11

สำรวจ/เขียนแบบ :
นายสิทธิเดช สกุลนิพน
นายช่างไฟฟ้าชำนาญงาน

วิศวกรไฟฟ้า :
นายเศรษฐรัตนี้ สุนิพัฒน์
วิศวกรไฟฟ้าปฏิบัติการ

หัวหน้าฝ่ายสาธารณูปโภค :
นายสมปอง ปลื้มสุข
หัวหน้าฝ่ายสาธารณูปโภค

ตรวจ :
นายรัชเดช แจ้งเหล็ง
ผู้อำนวยการส่วนการโยธา

ตรวจ :
นายอนุวัตร พองคำ
ผู้อำนวยการสำนักช่าง

ตรวจ :
นายเกียรติศักดิ์ ศรีวงษ์ชัย
ปลัดเมืองพัทยา

อนุมัติ :
นายปรมเศวร์ งามพิเชษฐ์
นายกเมืองพัทยา

แบบแสดง :
WALKWAY & SERVICE LADDER
โรงเรียนเมืองพัทยา 11

วันที่ : 23/4/69
แผ่นที่ : 102/111
แบบเลขที่ : 19/69

สถานที่ปลูกสร้าง เมืองพัทยา

รร.เมืองพัทยา 11 540.00 kWp
จำนวนแผง = 900 MODULES

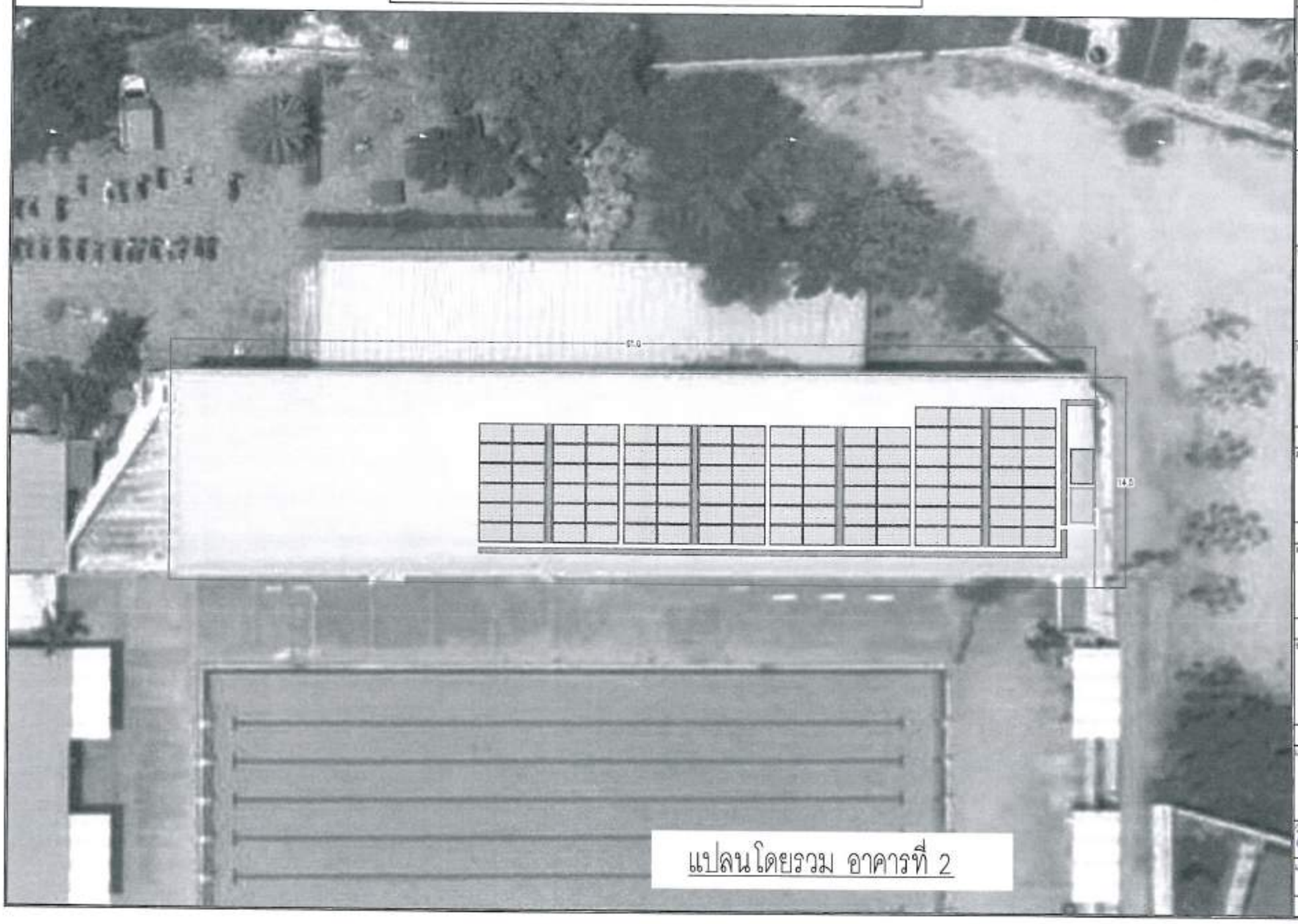

แปลนโดยรวม อาคารที่ 2

สำนักงานช่าง
ศาลากลางเมืองพัทยา

โครงการติดตั้งระบบผลิตไฟฟ้าพลังงานแสงอาทิตย์บริเวณ
โรงเรียนเมืองพัทยา เมืองพัทยา
ตำบลนาเกลือ อำเภอบางละมุง จังหวัดชลบุรี

ที่ตั้งพื้นที่ทำงานบริเวณ
โรงเรียนเมืองพัทยา 11

สำรวจ/เขียนแบบ :
นายศิทธิเดช สกุลนิคม
นายช่างไฟฟ้าชำนาญงาน

วิศวกรไฟฟ้า :
นายเศรษฐวัฒน์ สุนิพัฒน์
วิศวกรไฟฟ้าปฏิบัติการ

ตรวจ/ผ่านหน้าฝ่ายสาธารณูปโภค :
นายสมปอง ปลื้มสุข
หัวหน้าฝ่ายสาธารณูปโภค

ตรวจ :
นายรัชเดช แจ้งเหล็ง
ผู้อำนวยการส่วนการโยธา

ตรวจ :
นายอนุวัตร ทองคำ
ผู้อำนวยการสำนักช่าง

ตรวจ :
นายเกียรติศักดิ์ ศรีวงษ์ชัย
ปลัดเมืองพัทยา

อนุมัติ :
นายปรมศรี งามพิเชษฐ์
นายกเมืองพัทยา

แบบแสดง :
LAYOUT PV MODULE
โรงเรียนเมืองพัทยา 11

วันที่ : 23/4/69
เล่มที่ : 103/111
แบบเลขที่ : 19/69

สถานที่ปลูกสร้าง เมืองพัทยา

TOTAL SOLAR SYSTEM INSTALLATION CAPACITY	
1 PV MODULE	= 600W
TOTAL PV MODULE	= 100 MODULES
TOTAL OPTIMIZER	= 50 UNITS (2:1)
TOTAL STRING	= 4 STRINGS
INVERTER	= 30,000 W (2 UNITS)
TOTAL CAPACITY	= 60,000 W

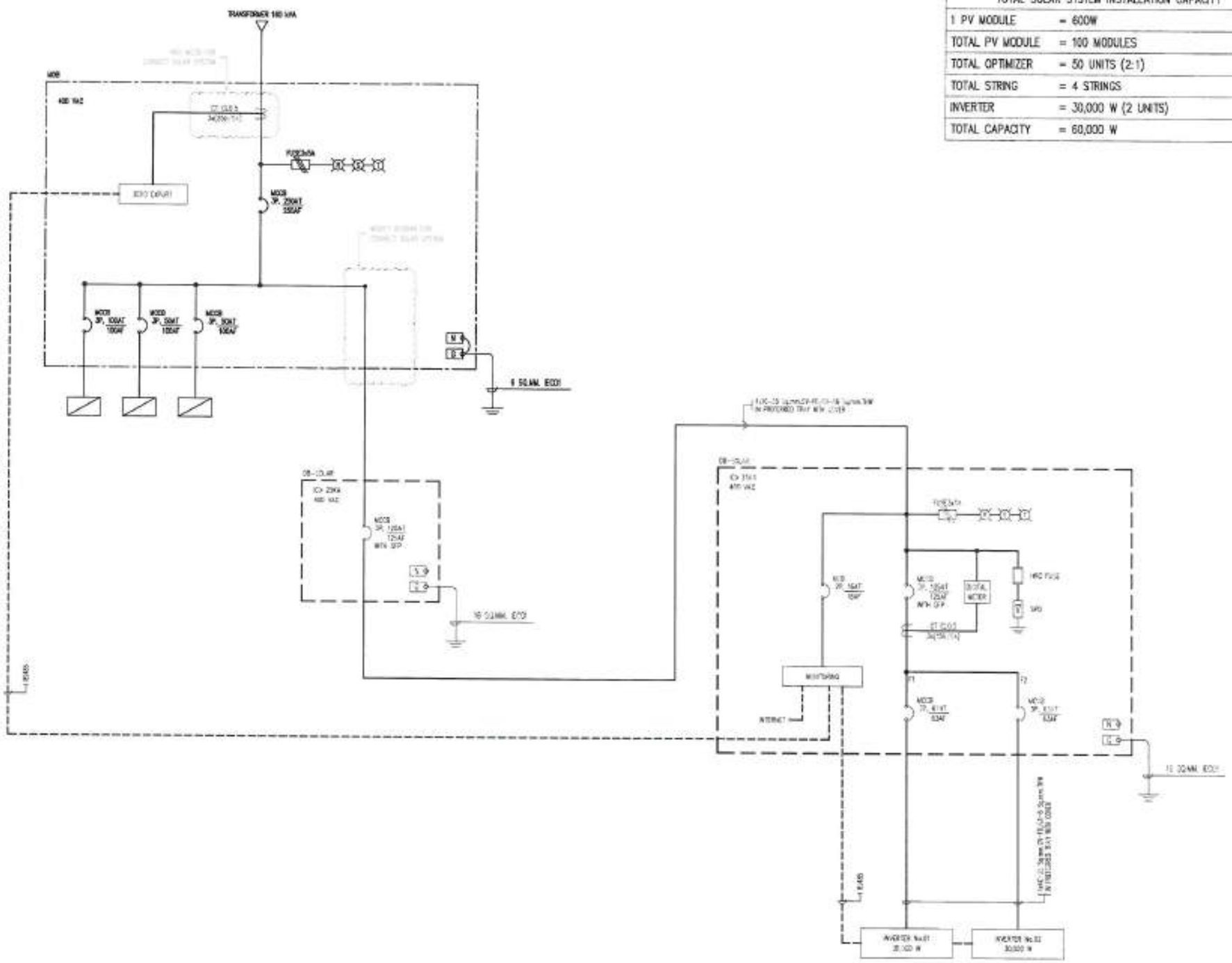

SINGLE LINE DIAGRAM

สำนักงานช่าง
สาขาว่าการเมืองพัทยา

โรงเรียนเมืองพัทยา 11

ชื่นที่ก่อสร้างบริเวณ
โรงเรียนเมืองพัทยา 11

ตำรวจ/เขียนแบบ :
นายสิทธิเดช สกุลนิพน
นายช่างไฟฟ้าชำนาญงาน

วิศวกรไฟฟ้า :
นายเศรษฐรัตน์ สุนิพัฒน์
วิศวกรไฟฟ้าปฏิบัติการ

หัวหน้าฝ่ายสาธารณูปโภค :
นายสมปอง ปลื้มสุข
หัวหน้าฝ่ายสาธารณูปโภค

ตรวจ :
นายรัชเดช แจ้งแสง
ผู้อำนวยการส่วนการโยธา

ตรวจ :
นายอนุวัตร ทองคำ
ผู้อำนวยการสำนักช่าง

ตรวจ :
นายเกียรติศักดิ์ ศรีวงษ์ชัย
ปลัดเมืองพัทยา

อนุมัติ :
นายปรนเศวร์ งามพิเชษฐ์
นายกเมืองพัทยา

แบบแสดง :
SINGLE LINE DIAGRAM
โรงเรียนเมืองพัทยา 11

วันที่ : 23/4/69
แผ่นที่ : 104/111
แบบเลขที่ : 19/69

สถานที่ปลูกสร้าง เมืองพัทยา

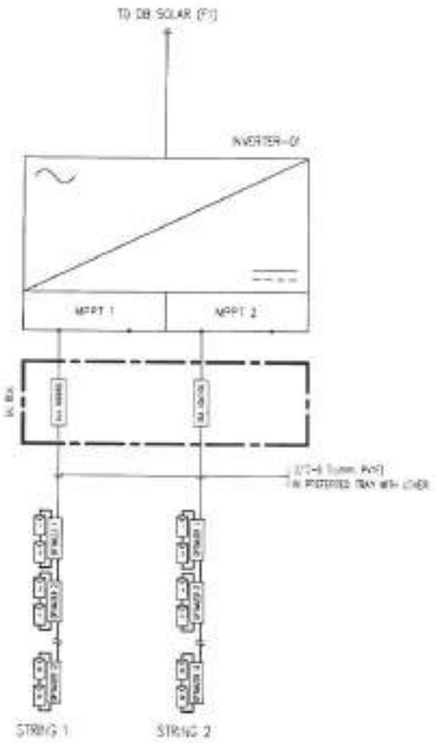

DETAIL INVERTER 01

SCALE NTS.

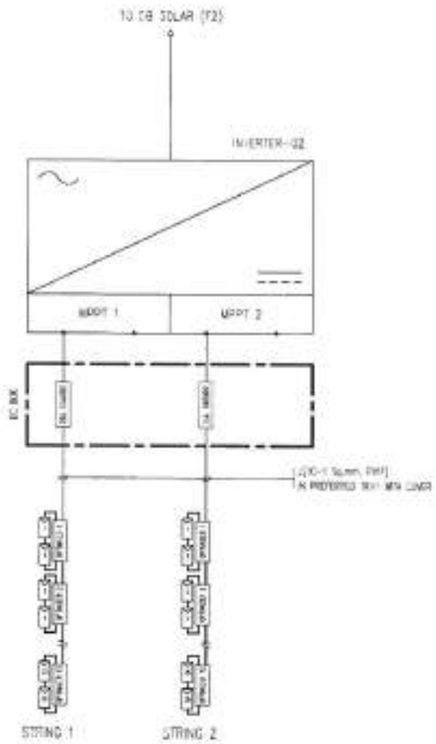

DETAIL INVERTER 02

SCALE NTS.

SINGLE LINE INVERTER

สำนักงานช่าง
ศาลากลางเมืองพัทยา

โรงเรียนเมืองพัทยา 11

ตำรวจ/เขียนแบบ :

นายสิทธิเดช สกุลเมือง
นายช่างไฟฟ้าชำนาญงาน

วิศวกรไฟฟ้า :

นายเศรษฐรัศมิ์ ศุนิทัศน์
วิศวกรไฟฟ้าปฏิบัติการ

หัวหน้าฝ่ายสาธารณูปโภค :

นายสมปอง ปลื้มสุข
หัวหน้าฝ่ายสาธารณูปโภค

ตรวจ :

นายรัชเดช แจ้งเหล็ง
ผู้อำนวยการส่วนการโยธา

ตรวจ :

นายอนุวัตร พองคำ
ผู้อำนวยการสำนักช่าง

ตรวจ :

นายเกียรติศักดิ์ ศรีวงษ์ชัย
ปลัดเมืองพัทยา

อนุมัติ :

นายประมศวร์ งามพิเชษฐ์
นายกเมืองพัทยา

แบบแสดง :

DETAIL INVERTER
โรงเรียนเมืองพัทยา 11

วันที่ : 23/4/69

แผ่นที่ : 105/111

แบบเลขที่ : 19/69

สถานที่ปลูกสร้าง เมืองพัทยา

รร.เมืองพัทยา 11 540.00 kWp
จำนวนแผง = 900 MODULES

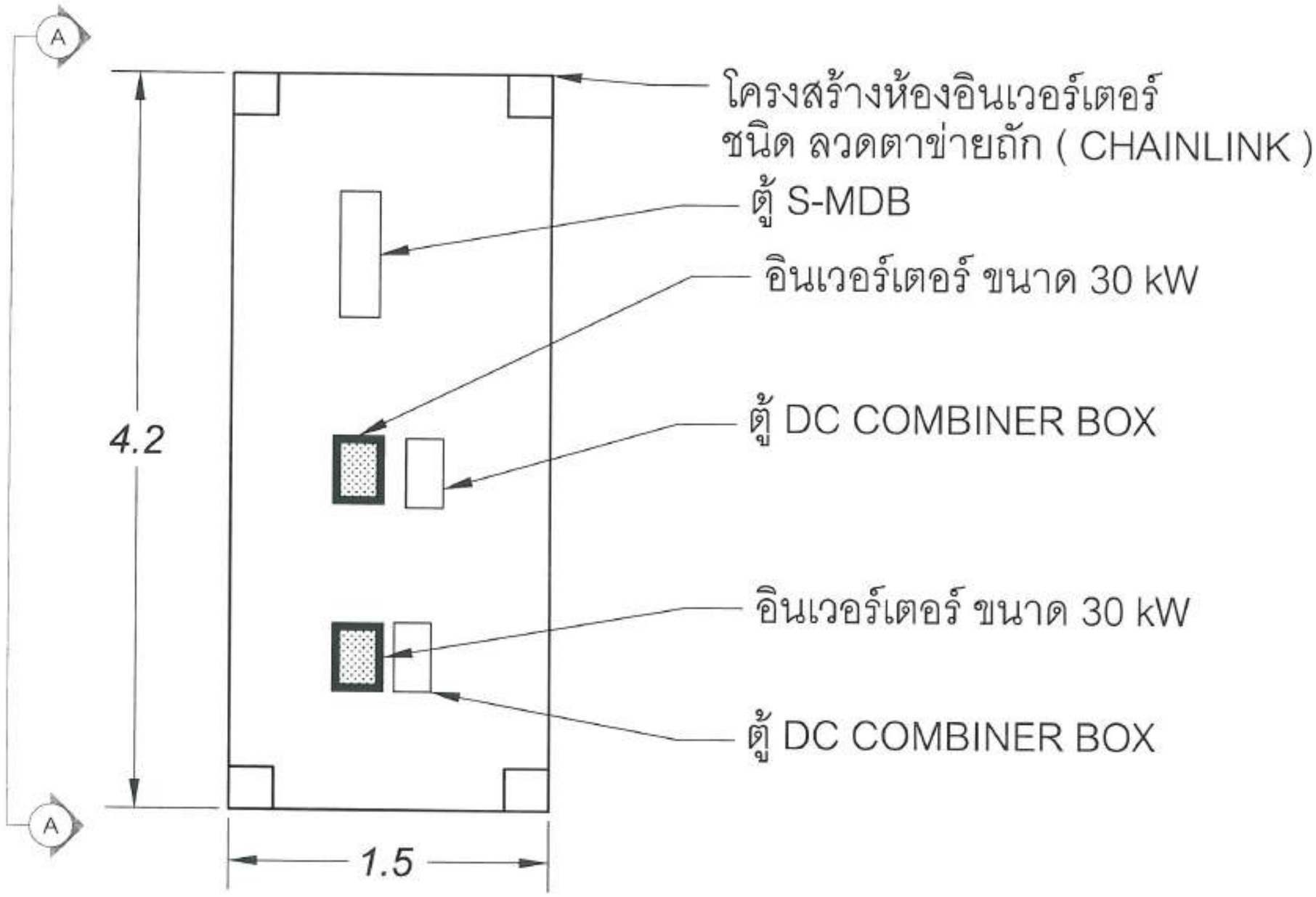

แปลน ห้อง อินเวอร์เตอร์ ที 2

สำนักงานช่าง
ศาลากลางเมืองพัทยา

โรงเรียนเมืองพัทยา 11

ตำรวจ/เขียนแบบ :
นายสิทธิเดช สกุลนิพน
นายช่างไฟฟ้าชำนาญงาน

วิศวกรไฟฟ้า :
นายเศรษฐชัศมิ์ สุนิพัฒน์
วิศวกรไฟฟ้าปฏิบัติการ

หัวหน้าฝ่ายสาธารณูปโภค :
นายสมปอง ปลื้มสุข
หัวหน้าฝ่ายสาธารณูปโภค

ตรวจ :
นายรัชเดช แจ้งเหลือง
ผู้อำนวยการส่วนการโยธา

ตรวจ :
นายชนุวัตร ทองคำ
ผู้อำนวยการสำนักช่าง

ตรวจ :
นายเกียรติศักดิ์ ศรีวงษ์ชัย
ปลัดเมืองพัทยา

อนุมัติ :
นายปรมเดชร์ งามพิเชษฐ์
นายเมืองพัทยา

แบบแสดง :
INVERTER STATION (TOP VIEW)
โรงเรียนเมืองพัทยา 11

วันที่ : 23/4/69
แผ่นที่ : 106/111
แบบเลขที่ : 19/69

สถานที่ปลูกสร้าง เมืองพัทยา

รร.เมืองพัทยา 11 540.00 kWp
จำนวนแผง = 900 MODULES

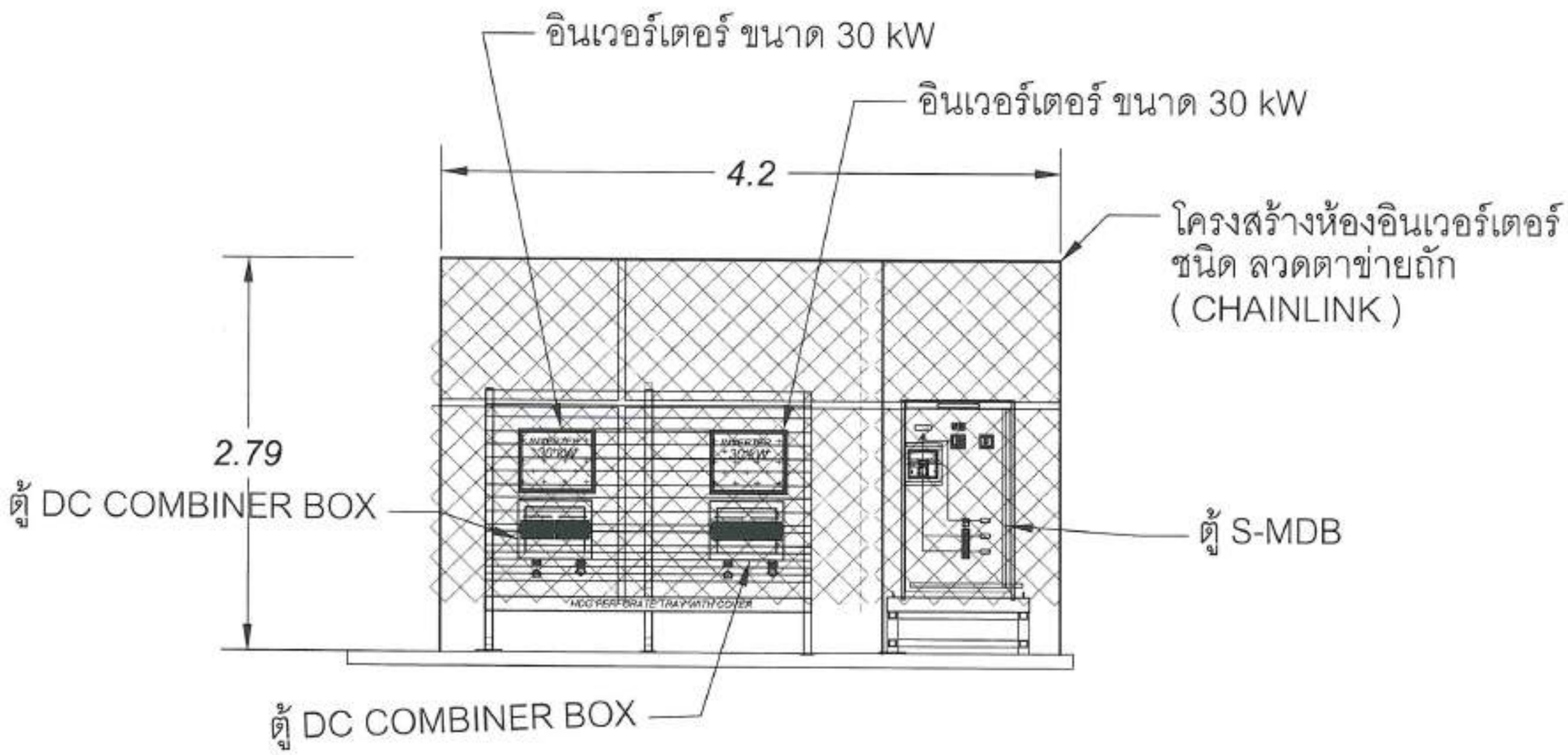

ภาพด้านข้าง A-A
แบบแปลน ห้อง อินเวอร์เตอร์ ที 2

สำนักงานช่าง
ศาลาว่าการเมืองพัทยา

โครงการติดตั้งระบบผลิตไฟฟ้าพลังงานแสงอาทิตย์บริเวณ
โรงเรียนเมืองพัทยาแห่ง เมืองพัทยา
ตำบลนาเกลือ อำเภอบางละมุง จังหวัดชลบุรี

พื้นที่ก่อสร้างบริเวณ
โรงเรียนเมืองพัทยา 11

ตำรวจ/เขียนแบบ :
นายสิทธิเดช สกุลนิพน
นายช่างไฟฟ้าชำนาญงาน

วิศวกรไฟฟ้า :
นายเศรษฐรัศมิ์ สุนิพัฒน์
วิศวกรไฟฟ้าปฏิบัติการ

หัวหน้าฝ่ายสาธารณูปโภค :
นายสมปอง ปลื้มสุข
หัวหน้าฝ่ายสาธารณูปโภค

ตรวจ :
นายรัชเดช แจ้งเหล็ง
ผู้อำนวยการส่วนการโยธา

ตรวจ :
นายอนุโรธ ทองคำ
ผู้อำนวยการสำนักช่าง

ตรวจ :
นายเกียรติศักดิ์ ศรีวงษ์ชัย
ปลัดเมืองพัทยา

อนุมัติ :
นายปรมเศวร์ งามพิเชษฐ์
นายกเมืองพัทยา

แบบแสดง :
INVERTER STATION (SECTOPN A-A)
โรงเรียนเมืองพัทยา 11

วันที่ : 23/4/69
แผ่นที่ : 107/111
แบบเลขที่ : 19/69

สถานที่ปลูกสร้าง เมืองพัทยา

รร.เมืองพัทยา 11 540.00 kWp
จำนวนแผง = 900 MODULES

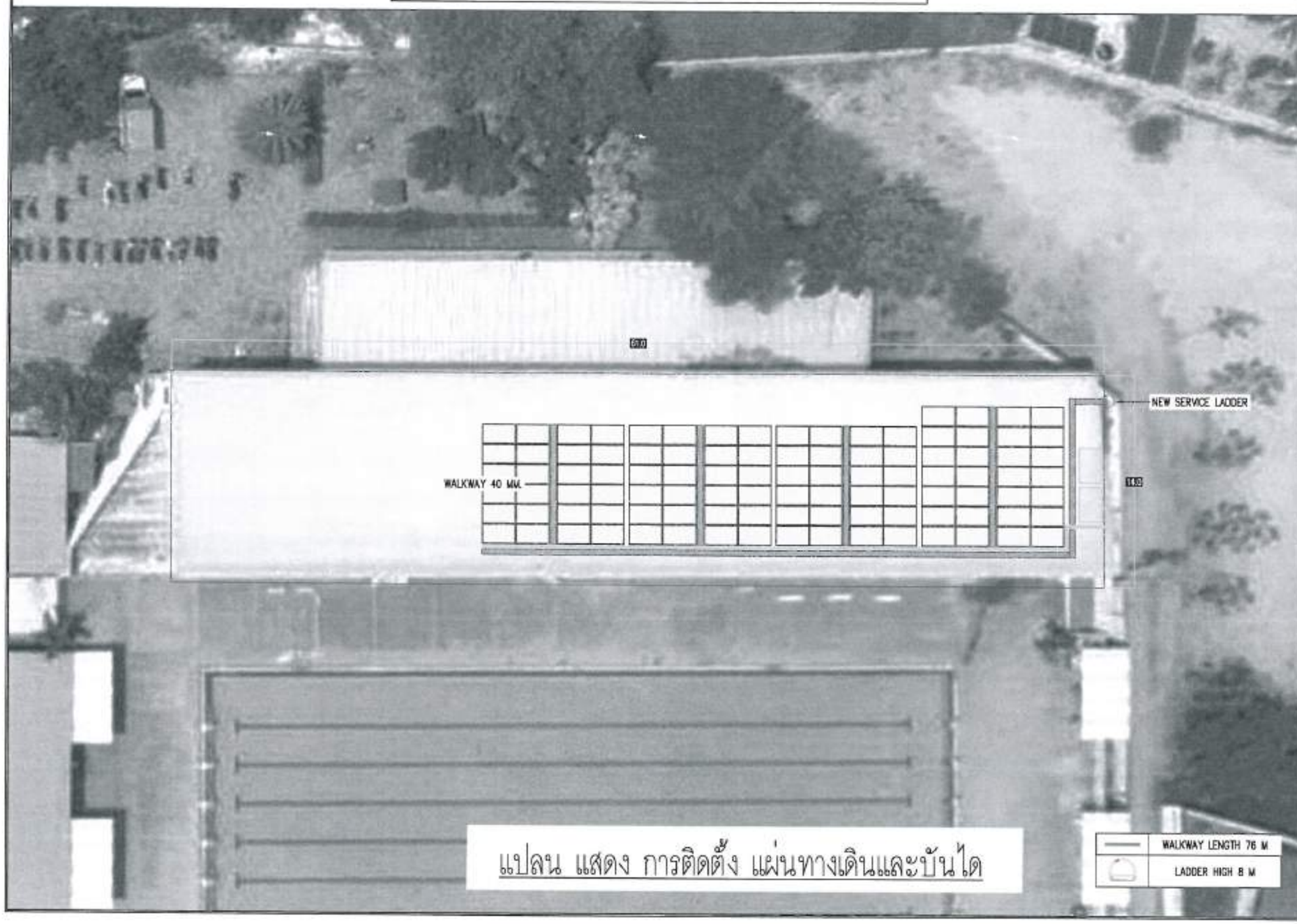

แปลน แสดง การติดตั้ง แผ่นทางเดินและบันได

สำนักงานช่าง
ศาลากลางเมืองพัทยา

โครงการติดตั้งระบบผลิตไฟฟ้าพลังงานแสงอาทิตย์ปริมาณ
โรงเรียนเมืองพัทยาทอง เมืองพัทยา
ตำบลนาเกลือ อำเภอบางละมุง จังหวัดชลบุรี

พื้นที่ก่อสร้างปริมาณ
โรงเรียนเมืองพัทยา 11

สำรวจ/เขียนแบบ
นายสิทธิเดช ลาภนิตน
นายช่างไฟฟ้าชำนาญงาน

วิศวกรไฟฟ้า
นายเศรษฐกิตติ์ สุนิพัฒน์
วิศวกรไฟฟ้าปฏิบัติการ

ผู้จัดการ
นายสมปอง ปลื้มสุข
ผู้จัดการฝ่ายสาธารณูปโภค

ตรวจ
นายรัชเดช แจ้งเหล็ง
ผู้อำนวยการส่วนการโยธา

ตรวจ
นายอนุวัตร ทองคำ
ผู้อำนวยการสำนักช่าง

ตรวจ
นายเกียรติศักดิ์ ศรีวงษ์ชัย
ปลัดเมืองพัทยา

อนุมัติ
นายปรมเศรษฐ์ งามพิเชษฐ์
นายกเมืองพัทยา

แบบแสดง
WALKWAY & SERVICE LADDER
โรงเรียนเมืองพัทยา 11

วันที่ 23/4/69
แบบเลขที่ 19/69
แผ่นที่ 108/111

สถานที่ปฏิบัติงาน เมืองพัทยา

รร.เมืองพัทยา 11 540.00 kWp
จำนวนแผง = 900 MODULES

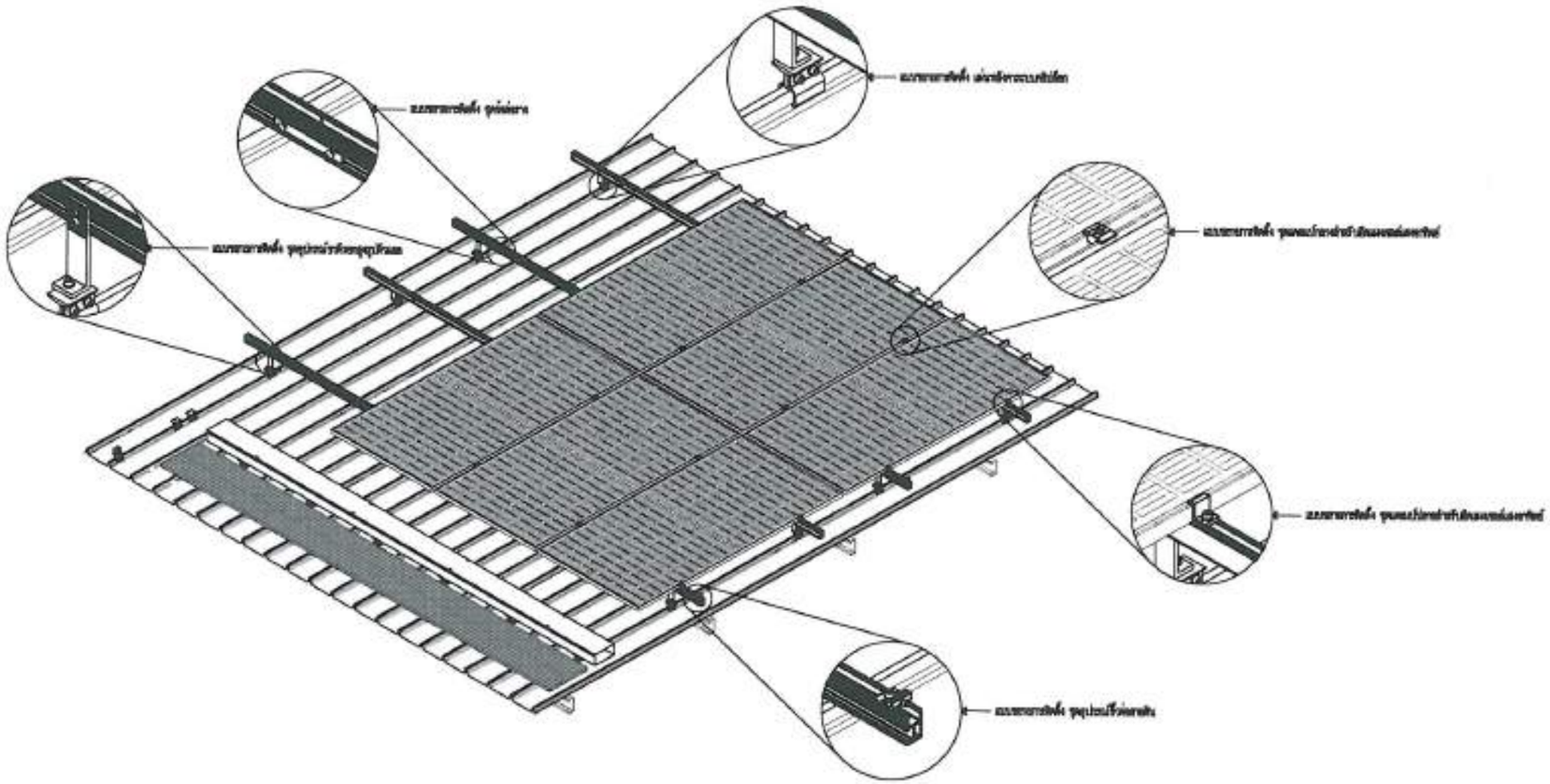

แบบตัวอย่างการติดตั้งแผงโซล่าเซลล์

SCALE 1:50

สำนักงานช่าง
กรมการการเมืองพัทยา

โครงการติดตั้งระบบผลิตไฟฟ้าพลังงานแสงอาทิตย์บนหลังคา
โรงเรียนเมืองพัทยา เมืองพัทยา
ตำบลนาเกลือ อำเภอบางละมุง จังหวัดชลบุรี

ที่ตั้งก่อสร้างอาคาร
โรงเรียนเมืองพัทยา 11

ผู้ออกแบบ :
นายสิทธิเดช สกุลนิพนธ์
นายช่างไฟฟ้าชำนาญงาน

วิศวกรไฟฟ้า :
นายเศรษฐวีศิริ สุนิลัดนา
วิศวกรไฟฟ้าปฏิบัติการ

หัวหน้าฝ่ายสาธารณูปโภค :
นายสมปอง เพิ่มสุข
หัวหน้าฝ่ายสาธารณูปโภค

ตรวจ :
นายจิรเดช แจ้งแดง
ผู้อำนวยการส่วนการโยธา

ตรวจ :
นายธนวัฒน์ ทองคำ
ผู้อำนวยการสำนักช่าง

ตรวจ :
นายเกียรติศักดิ์ ศรีวงษ์ชัย
ปลัดเมืองพัทยา

อนุมัติ :
นายประเสริฐ งานพิเชษฐ์
นายกเมืองพัทยา

แบบแสดง :
WALKWAY & SERVICE LADDER
โรงเรียนเมืองพัทยา 11

วันที่ : 23/4/69
แผ่นที่ : 109/111
แบบเลขที่ : 19/69

สวนที่ปฏิบัติการช่าง เมืองพัทยา

รร.เมืองพัทยา 11 540.00 kWp
จำนวนแผง = 900 MODULES

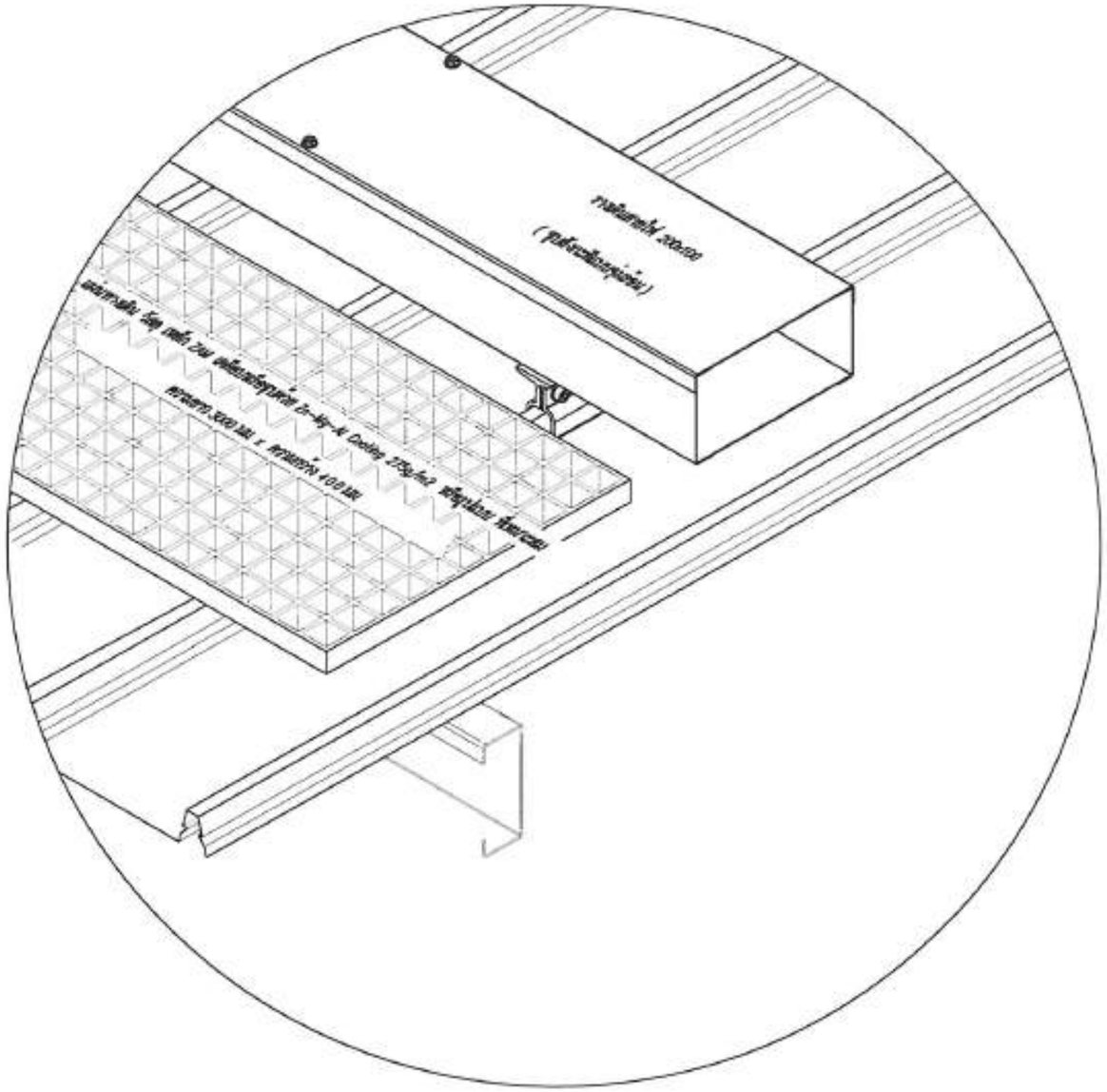

แบบตัวอย่างการติดตั้งแผ่นทางเดิน

SCALE

ไม่เป็นมาตราส่วน

สำนักงานช่าง
ศาลาว่าการเมืองพัทยา

โครงการติดตั้งระบบผลิตไฟฟ้าหลังงานแสงอาทิตย์เพื่อใช้ในการ
โรงเรียนเมืองพัทยาระยอง เมืองพัทยา
ตำบลนาเกลือ อำเภอบางละมุง จังหวัดชลบุรี

พื้นที่ก่อสร้างปริมาณ
โรงเรียนเมืองพัทยา 11

สำรวจ/เขียนแบบ :
นายศิกขิเดช สกุลนิพน
นายช่างไฟฟ้าชำนาญงาน

วิศวกรไฟฟ้า :
นายเศรษฐรัศมี์ สุนิพัฒน์
วิศวกรไฟฟ้าปฏิบัติการ

หัวหน้าฝ่ายสาธารณูปโภค :
นายสมปอง ปลื้มสุข
หัวหน้าฝ่ายสาธารณูปโภค

ตรวจ :
นายรัชเดช แจ้งแหลง
ผู้อำนวยการส่วนการโยธา

ตรวจ :
นายอนุวัตร ทองคำ
ผู้อำนวยการสำนักช่าง

ตรวจ :
นายเกียรติศักดิ์ ศรีวงษ์ชัย
ปลัดเมืองพัทยา

อนุมัติ :
นายปรนเศรษ์ งามพิเชษฐ์
นายกเมืองพัทยา

แบบแสดง :
WALKWAYS & SERVICE LADDER
โรงเรียนเมืองพัทยา 11

วันที่ : 23/4/69
แผ่นที่ : 110/111
แบบเลขที่ : 19/69

สถานที่ปลูกสร้าง เมืองพัทยา

รร.เมืองพัทยา 11 540.00 kWp
จำนวนแผง = 900 MODULES

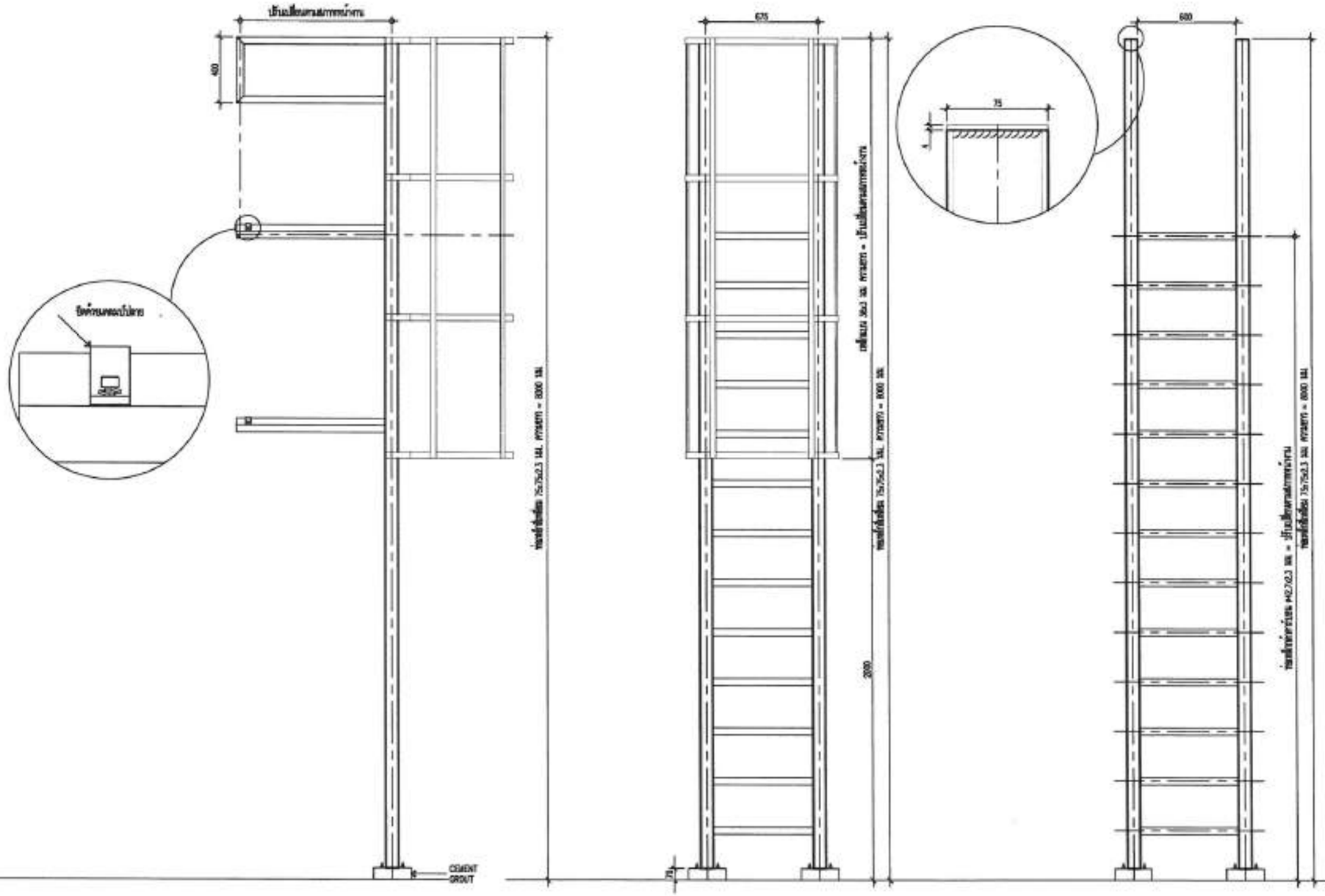

แบบตัวอย่างบันไดทางขึ้นหลังคา

SCALE 1:25

สำนักงานช่าง
คาดว่าการเมืองพัทยา

โรงเรียนเมืองพัทยา 11

พื้นที่ก่อสร้างปริวรณ
โรงเรียนเมืองพัทยา 11

สำรวจ/เขียนแบบ :
นายศิพริเศร สกุลนิพน
นายช่างไฟฟ้าชำนาญงาน

วิศวกรไฟฟ้า :
นายเศรษฐรัศมี ลุนิพัฒน์
วิศวกรไฟฟ้าปฏิบัติการ

หัวหน้าฝ่ายสาธารณูปโภค :
นายสมปอง ปลื้มสุข
หัวหน้าฝ่ายสาธารณูปโภค

ตรวจ :
นายรัชเดช แจ้งเหล็ง
ผู้อำนวยการส่วนการโยธา

ตรวจ :
นายอนุวัตร ทองคำ
ผู้อำนวยการสำนักช่าง

ตรวจ :
นายเกียรติศักดิ์ ศรีวงษ์ชัย
ปลัดเมืองพัทยา

อนุมัติ :
นายปรนเศวร์ งามพิเชษฐ์
นายกเมืองพัทยา

แบบแสดง :
WALKWAY & SERVICE LADDER
โรงเรียนเมืองพัทยา 11

วันที่ : 23/4/69
แผ่นที่ : 111/111
แบบเลขที่ : 19/69

สถานที่ปลูกสร้าง เมืองพัทยา